CONTIMAB SENIOR

TOME III

simon

MACHINERY WORLD

ETS SIMON FRERES

50 - CHERBOURG — FRANCE

Tél. : (33) 53.12.03 + — Télex : CONTIMAB 77 679 F.

500 I. 72/4899

ETS SIMON FRERES

INSTRUCTION DIAGRAMMES

TOME III

CONTIMAB SENIOR Type M.C.

ATTENTION – POUR COMMANDER UNE PIECE, FAIRE SUIVRE SON NUMERO DU NUMERO DU DIAGRAMME CORRESPONDANT.

EX. : 20 b_78 938.

ATTENTION – TO ORDER A PART, PLEASE ADD TO ITS NUMBER ALSO THE NUMBER OF THE CORRESPONDING DIAGRAM.

EX. : 20 b_78 938.

SOYEZ PREVOYANT

SI CE N'EST DEJA FAIT CONSULTEZ NOUS
POUR LES PIECES DE RECHANGE DE 1ère
ET 2ème URGENCE DONT LES LISTES
FIGURENT EN FIN DE CE TOME

ET SURTOUT N'UTILISEZ QUE DES PIECES OU ELEMENTS D'ORIGINE

SIMON FRERES

LOOK AHEAD

IF YOU HAVE NOT ALREADY DONE SO,
CONSULT US FOR 1st and 2nd URGENCY
SPARE PARTS, THE LISTS OF WHICH ARE
MENTIONED AT THE END OF THIS TOME

ABOVE ALL, USE ONLY ORIGINAL PARTS OR COMPONENTS

SIMON FRERES

CONTIMAB SENIOR

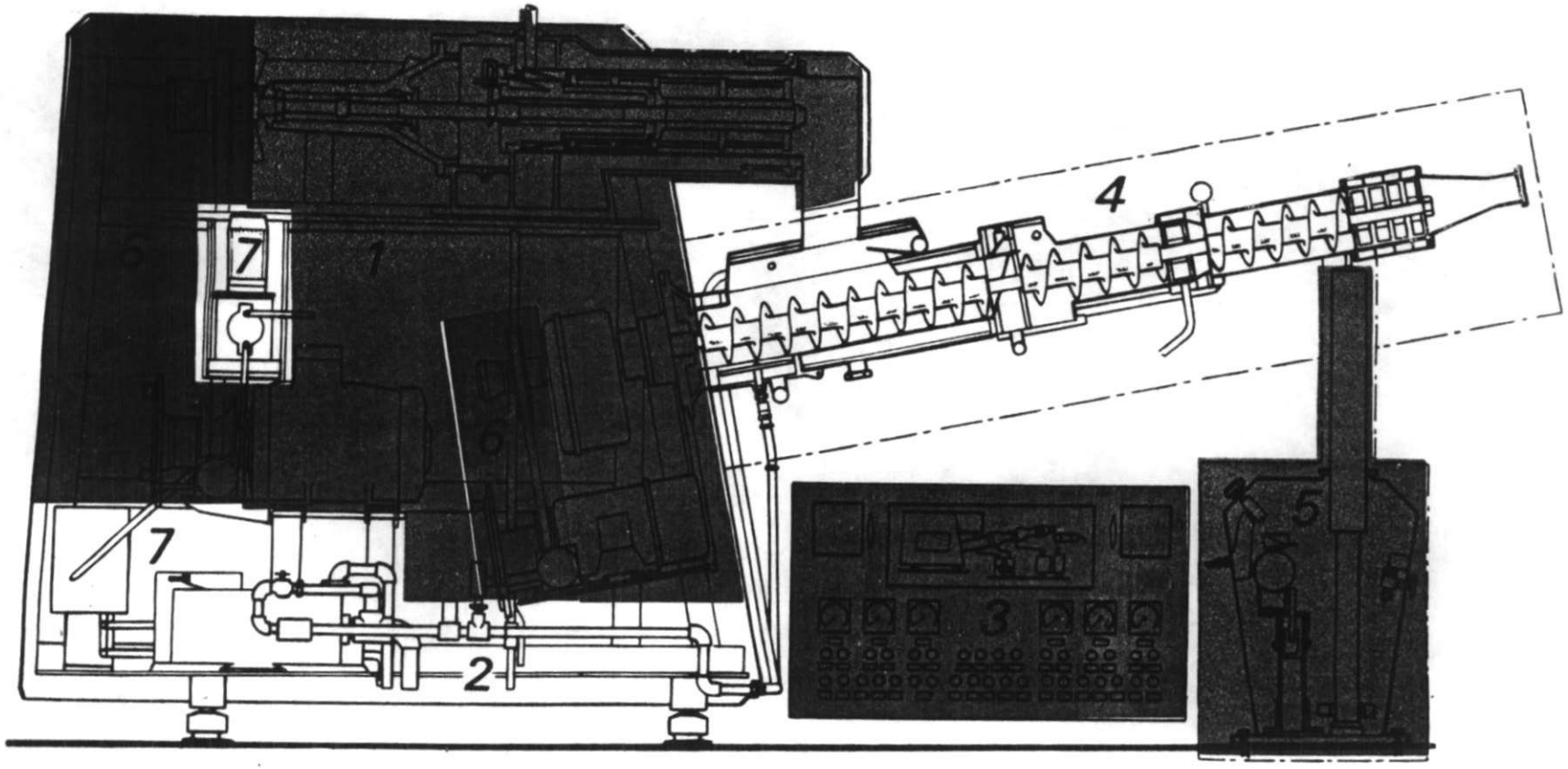

PLAN N° 81 446

ETS SIMON FRERES

cleardata

Quality Assurance Department

The following image quality is
poor due to original page quality

www.cleardata.co.uk
tel: 01670 356 734 fax: 01670 356 439

ETS SIMON FRERES

CONTIMAB SENIOR

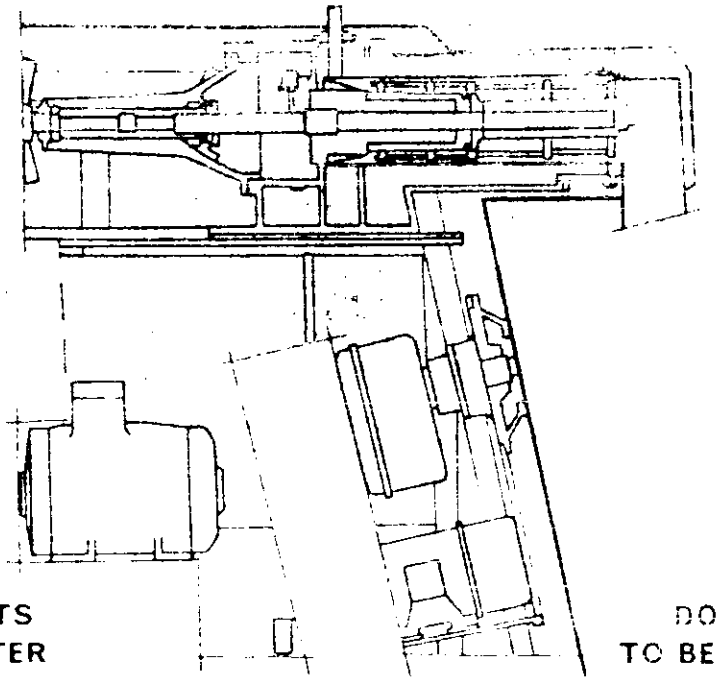

DOCUMENTS A CONSULTER — DOCUMENTS TO BE REFERED TO

81 446	Ensemble CONTIMAB Senior	—	CONTIMAB Senior unit
78 937	Palier avant complet	—	complete front bearing
78 938	Palier arrière complet	—	complete rear bearing
78 939	"ECONOMY" ensemble fixation moteur barattage	—	"ECONOMY" fixing unit of the churning motor
78 940	"STANDARD_EXPORT" ensemble fixation moteur barattage	—	"STANDARD_EXPORT" fixing unit of the churning motor
78 943	Ensemble cylindre de barattage	—	churning cylinder unit
78 942	Ensemble du batteur	—	beater unit
78 936	"STANDARD_EXPORT" ensemble commande malaxage	—	"STANDARD_EXPORT" working drive unit
78 941	Mécanisme commande malaxage		working drive mechanism
80 198	Réducteur de vitesse à arbre creux	—	hollow shaft speed reduction gear

⇨ AVANT DEMONTAGE CONTROLEZ QUE VOUS DISPOSEZ DES HUILES ET GRAISSES NECESSAIRES
BEFORE UNFITTING, PLEASE CONTROL IF YOU HAVE THE NECESSARY OILS AND GREASES

Groupe Set	VISCOSITE "Engler" "Engler" VISCOSITY		Quantité Quantity	EXEMPLES DE CORRESPONDANCE DE LUBRIFIANTS EXAMPLES OF LUBRICANT EQUIVALENCE				
				SHELL	Esso	BP	Mobil	TOTAL
1	MECANISME BARATTAGE — BEATER MECHANISME							
Huile Oil	à 20° C	à 50° C	10 L	MACOMA OIL R. 68	SPIN ESSO 38	ENERGOL H. L. 50	MOBIL VELOCITE OIL-10	SPECIAL 121
	63° 3 E	9° 7 E						
1	REDUCTEUR DE MALAXAGE — WORKING SPEED REDUCTION GEAR							
Huile Oil	à 50° C	à 100° C	8 L	MACOMA OIL R. 71	TERESSO 100	ENERGOL C.S. 300	MOBIL DTE OIL B.B.	AZOLLA 100
	14° 4 E	2° 3 E						
1	BOITIER DE COMMANDE DES VIS — DRIVE OF THE WORKING SCREWS							
Huile Oil	à 50° C	à 100° C	3 L	MACOMA OIL R. 71	TERESSO 100	ENERGOL C.S. 300	MOBIL DTE OIL B.B.	AZOLLA 100
	14° 4 E	2° 3 E						
1	REDUCTEUR DE TELECOMMANDES — REDUCING OF REMOTE CONTROLS							
Huile Oil	à 50° C		1/2 verre Half a glass	OMALA OIL 77	TERESSO E.P. 3	ENERGOL G.H. 300 E.P	COMPOUND	AZOLLA
	30 E							

IMPORTANT !

NOUS GARANTISSONS SEULEMENT LES CARACTERISTIQUES DES LUBRIFIANTS « SHELL »

Pour les correspondances, consulter votre fournisseur habituel

---

IMPORTANT !

WE ONLY GUARANTEE THE FEATURES OF THE « SHELL » LUBRICANTS

For correspondency, please consult your customary supplier

Le desserrage des dispositifs de fixation des moteurs et le mauvais état des amortisseurs "SILENTBLOC" peuvent provoquer des vibrations néfastes aux éléments mécaniques et électriques de la CONTIMAB.

Il est donc très important d'en vérifier fréquemment le bon état et le serrage correct.

En fin de ce groupe consultez le plan N° 82 345 pour le montage des joints d'étanchéité neufs.

The loosening of the motor fixations and the bad condition of the bumpers can result in vibrations, which are bad for the mechanical and electrical elements of the CONTIMAB.

It therefore is very important to check fixation and condition of the above items frequently.

At the end of this section, refer to drawing N° 82 345 for fitting new seals.

Das Lösen der Motor-Befestigungen und ein schlechter Zustand der Stossdämpfer können zu Vibrationen führen, die sich auf die mechanischen und elektrischen Elemente der CONTIMAB nachteilig auswirken können.

Es ist daher sehr wichtig, die Befestigung und den guten Zustand vorstehend genannter Teile häufig zu kontrollieren.

Am Ende dieser Gruppe siehe Zeichnung N°82 345 zur Montage von neuen Dichtungen.

Ets SIMON-FRERES

PALIER AVANT COMPLET

COMPLETE FRONT BEARING

KOMPLETTES VORDERES LAGER

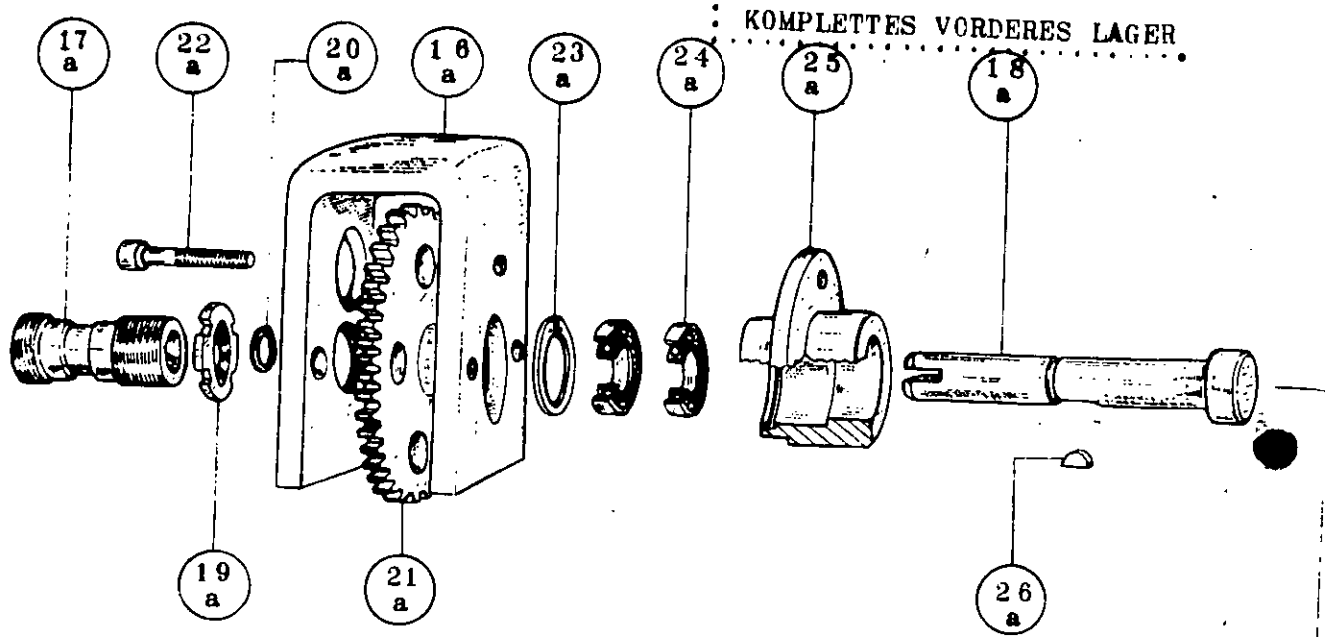

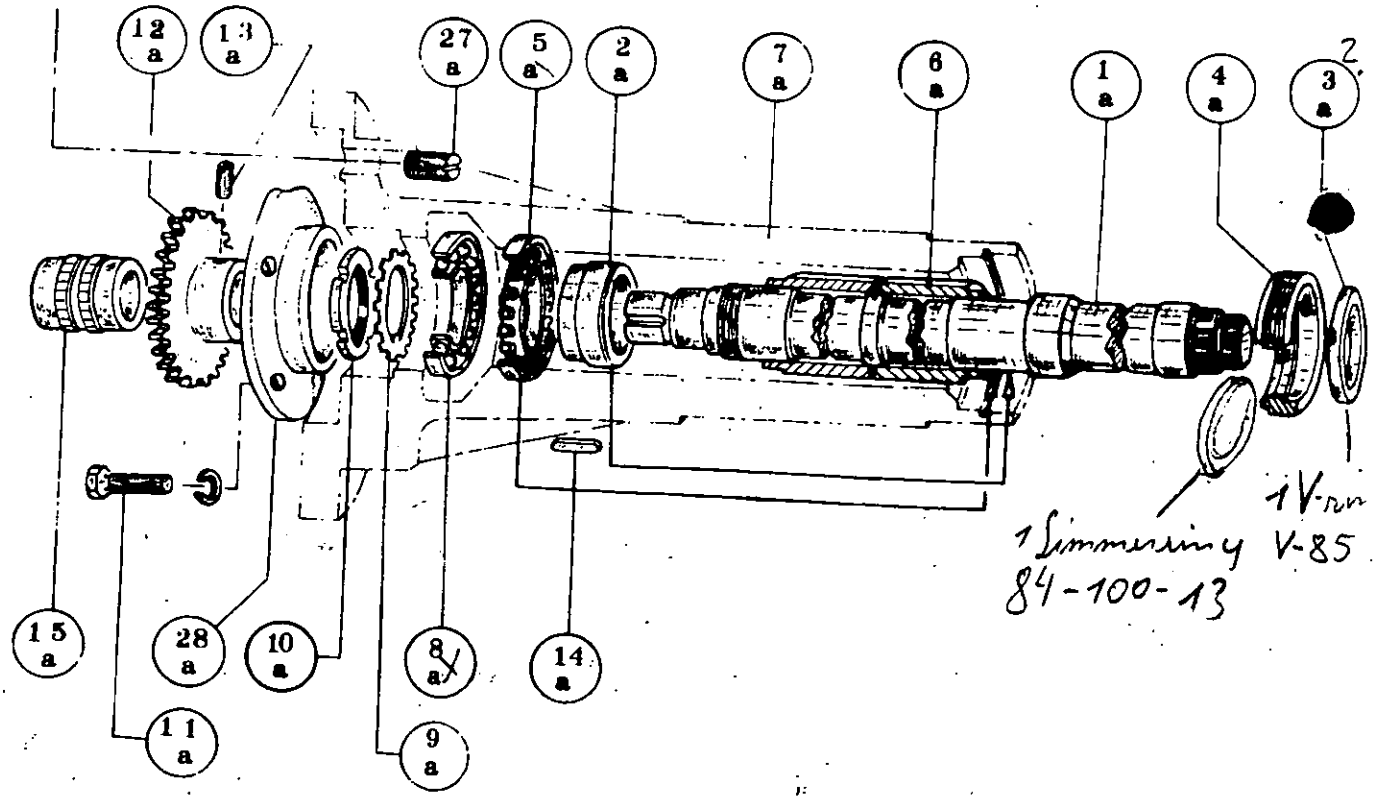

DIAGRAMME
DIAGRAM } 78.937

- PALIER AVANT COMPLET -

1 - a - Arbre seul palier avant
2 - a - Bague de frottement
3 - a - Joint AV.
4 - a - Support joint avant
5 - a - Roulement avant
6 - a - Entretoise roulements
7 - a - Corps du palier
8 - a - Roulement Ar.
9 - a - Rondelle frein
10 - a - Ecrou bloquant roulement
11 - a - Vis fixant bride
12 - a - Pignon commande compte-tours
13 - a - vis fixant pignon
14 - a - Clavette d'entrainement
15 - a - Accouplement
16 - a - Support gaine et arbre
17 - a - Embout gaine flexible
18 - a - Arbre prise compte-tours
19 - a - Ecrou de blocage
20 - a - Circlips
21 - a - Roue du compte-tours
22 - a - Vis 6 P.C.
23 - a - Circlips arrêt roulement
24 - a - Roulement
25 - a - Palier compte - tours
26 - a - Clavette disque
27 - a - Obturateur
28 - a - Bride palier avant

- COMPLETE FRONT BEARING -

1 - a - Shaft of the front bearing
2 - a - Friction ring
3 - a - Front seal
4 - a - Support of the front seal
5 - a - Front ball bearing
6 - a - Spacer of ball bearing
7 - a - Bearing body
8 - a - rear ball bearing
9 - a - lock washer
10 - a - locking out of the ball bearing
11 - a - flange fixing screw
12 - a - drive pinion of the revolution-counter
13 - a - screw fixing pinion
14 - a - drive key
15 - a - coupling
16 - a - Sheath and shaft support
17 - a - end of the sheath of the flexible
18 - a - shaft of the revolution-counter plug
19 - a - locking nut
20 - a - snap-ring
21 - a - wheel of the revolution-counter
22 - a - screw
23 - a - snap-ring of the ball bearing
24 - a - ball bearing
25 - a - bearing of the revolution-counter
26 - a - disc-key
27 - a - plug
28 - a - flange of the front bearing

Diagramme / Diagram n° 78-937

ETS SIMON FRERES

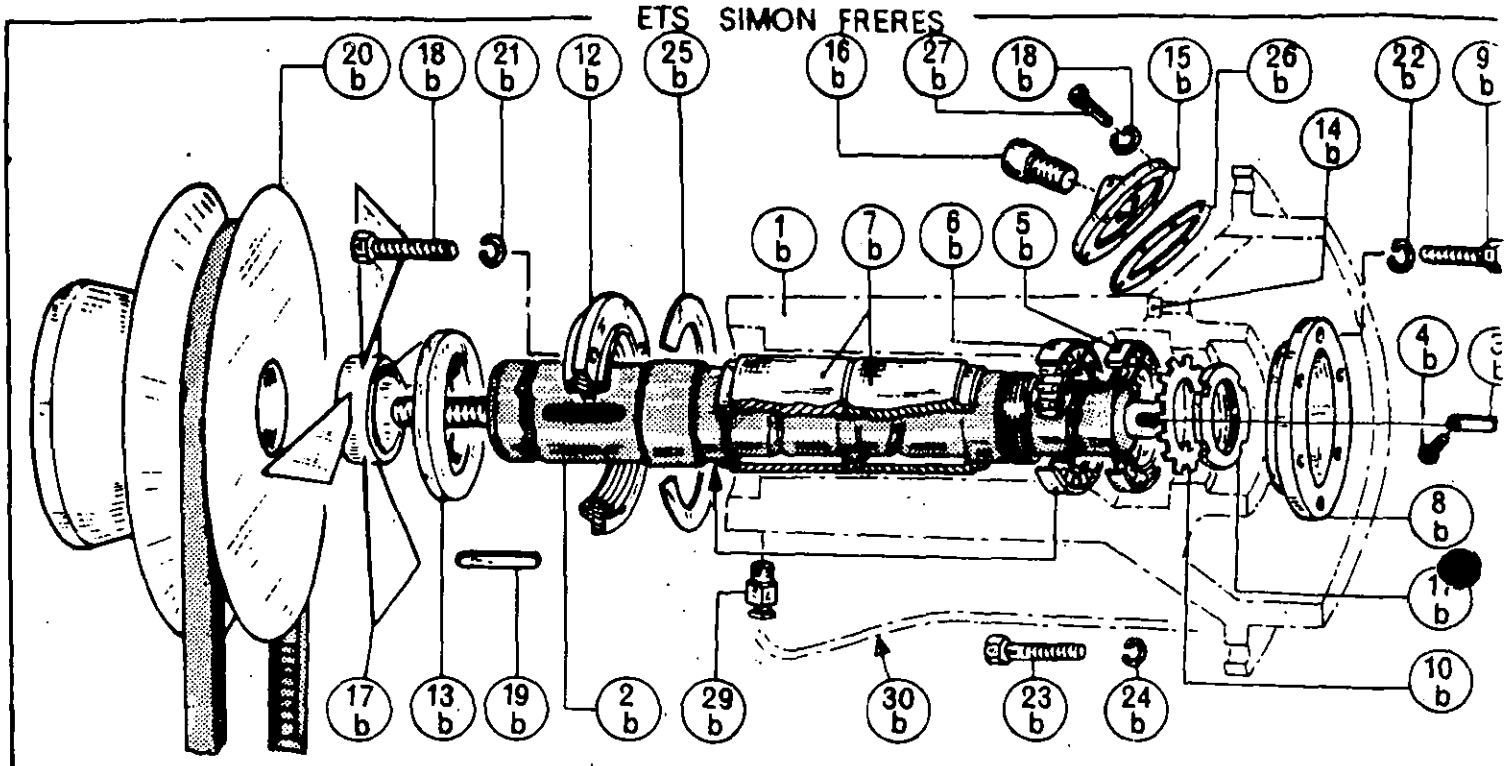

- PALIER ARRIERE COMPLET -	- COMPLETE REAR BEARING -
1b/- Corps du palier	- bearing body
2Б/- Arbre palier arrière	- shaft of the rear bearing
3Б/- Clavette palier arrière	- rear bearing key
4Б/- Vis fixant clavette	- Key fixing screw
5Б/- Roulement avant	- front ball bearing
6Б/- Roulement arrière	- rear ball bearing
7Б/- Entretoise roulement	- spacer of ball bearing
8Б/- Couvercle roulement avant	- cover of front ball bearing
9Б/- Vis	- screw
10Б/- Rondelle blocage roulement	- bearing of lock washer
11Б/- Ecrou blocage roulement	- locking nut of the ball bearing
12Б/- Couvercle arrière	- rear cover
13Б/- Joint palier arrière	- seal of rear bearing
14Б/- Joint flexible	- seal of flexible pipe
15Б/- Couvercle regard palier arrière	- sight glass of the rear bearing
16Б/- Bouchon	- plug
17Б/- Ventilateur	- Ventilator
18Б/- Vis fixant couvercle	- cover fixing screw
19Б/- Clavette	- Key
20Б/- Poulie receptrice	- driven pulley
21Б/- Rondelle fixant couvercle arrière	- washer fixing rear cover
22Б/- Rondelle fixant couvercle avant	- washer fixing front cover
23Б/- Vis fixant palier arrière	- fixing screw of rear ball bearing
24Б/- Rondelle fixant palier arrière	- fixing washer of rear ball bearing
25Б/- Joint couvercle arrière	- rear seal of cover
26Б/- Joint du couvercle regard	- seal of sight glass cover
27Б/- Vis fixant regard	- fixing screw of sight glass
28Б/- Rondelle regard	- washer of the sight glass
29Б/- Raccord de tube	- pipe connecting part
30b/- Tube retour d'huile	- oil return pipe

Diagramme / Diagram } n° 78-938

- Les **CONTIMAB SENIOR** M.C. 2 - 5 - 7 - munies des tachymètres électriques du diagramme n° 80 663 groupe 3 ne comportent pas les pièces ci-après :

Groupe 1

Diagramme n° 78 937 :
12 a - 13 a - 16 a - 17 a - 18 a - 19 a - 20 a - 21 a - 22 a - 23 a - 24 a - 25 a - 26 a et 27 a.

Diagramme n° 78 938 :
15 b - 16 b - 18 b - 26 b et 27 b.

- The **CONTIMABs SENIOR** M.C. 2 - 5 - 7 - provided with the electric revolution counters of the diagram n° 80 663 group 3 - do not comprise the following items :

group 1

Diagram n° 78 937 :
12 a - 13 a - 16 a - 17 a - 18 a - 19 a 20 a - 21 a - 22 a - 23 a - 24 a - 25 a 26 a and 27 a.

Diagram n° 78 938 :
15 b - 16 b - 18 b - 26 b and 27 b.

- In den **CONTIMABs SENIOR** M.C. 2 - 5 - 7, die mit den elektrischen Tourenzählern aus dem Schaubild Nr. 80 663 Gruppe 3 ausgestattet sind, sind folgende Teile nicht enthalten :

Gruppe 1

Schaubild Nr. 78 937 :
12 a - 13 a - 16 a - 17 a - 18 a - 19 a 20 a - 21 a - 22 a - 23 a - 24 a - 25 a. 26 a und 27 a.

Schaubild Nr. 78 938 :
15 b - 16 b - 18 b - 26 b und 27 b.

01963 34012

ETS SIMON FRERES

encore un conseil

S'IL Y A URGENCE POUR INFORMATIONS TECHNIQUES
OU LIVRAISON DE PIECES -
TELEPHONEZ à CHERBOURG (33) 53.72.03
OU TELEXEZ à CONTIMA 170679 F.

NOS SERVICES TECHNIQUES SONT TOUJOURS
ET PARTOUT A VOTRE DISPOSITION

SIMON FRERES

---

a last minute advice

If you need urgently some technical information or spares :

either phone our CHERBOURG factory by dialing N° (33) 53.72.03 ,

or send a telex to 170679 F. (CONTIMA)

Our technical staff members are at

Ets SIMON-FRERES

: ENSEMBLE FIXATION MOTEUR BARATTAGE

: FIXING UNIT OF THE CHURNING MOTOR

: BEFESTIGUNG DES BUTTERUNGSMOTORS

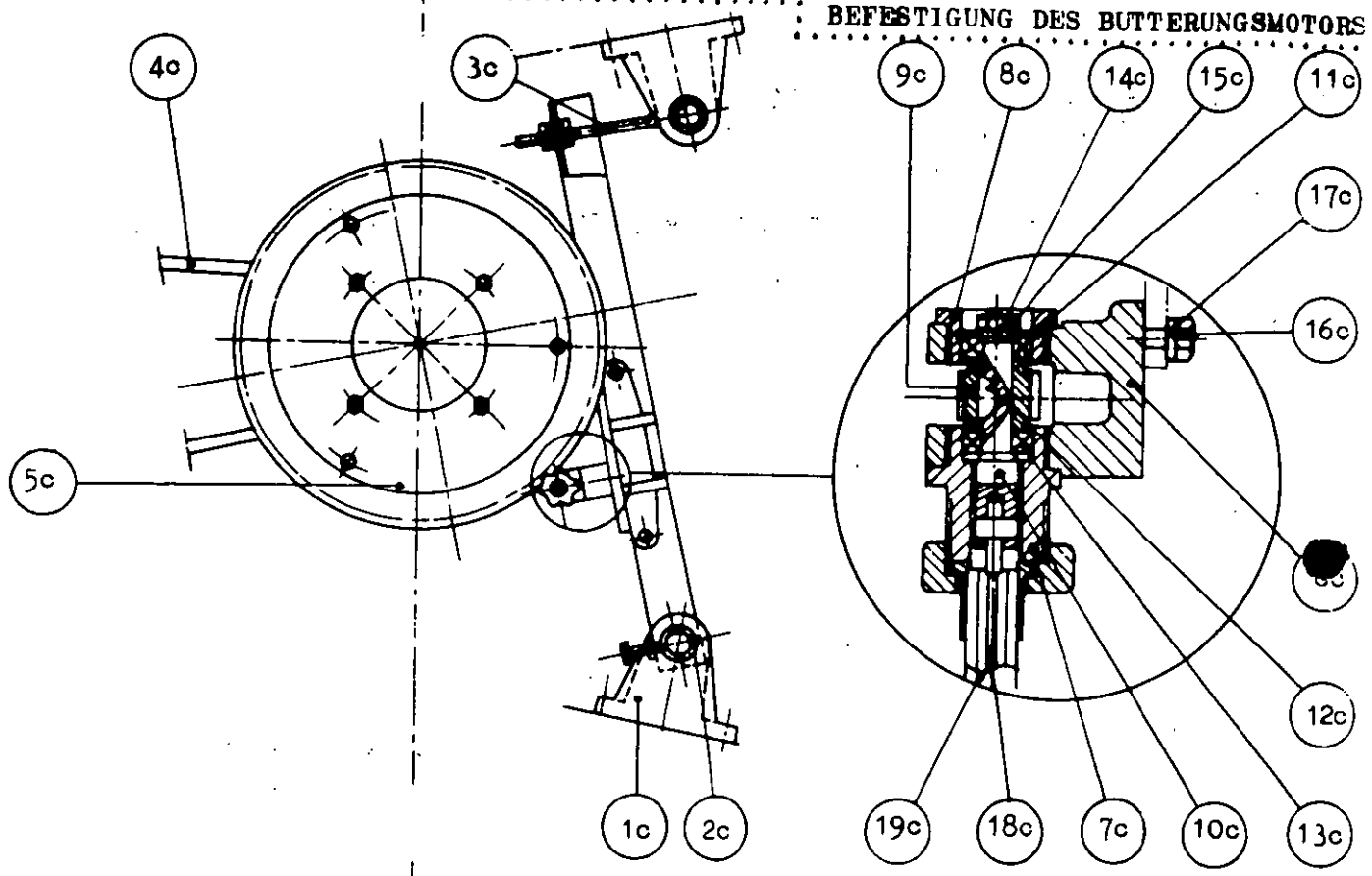

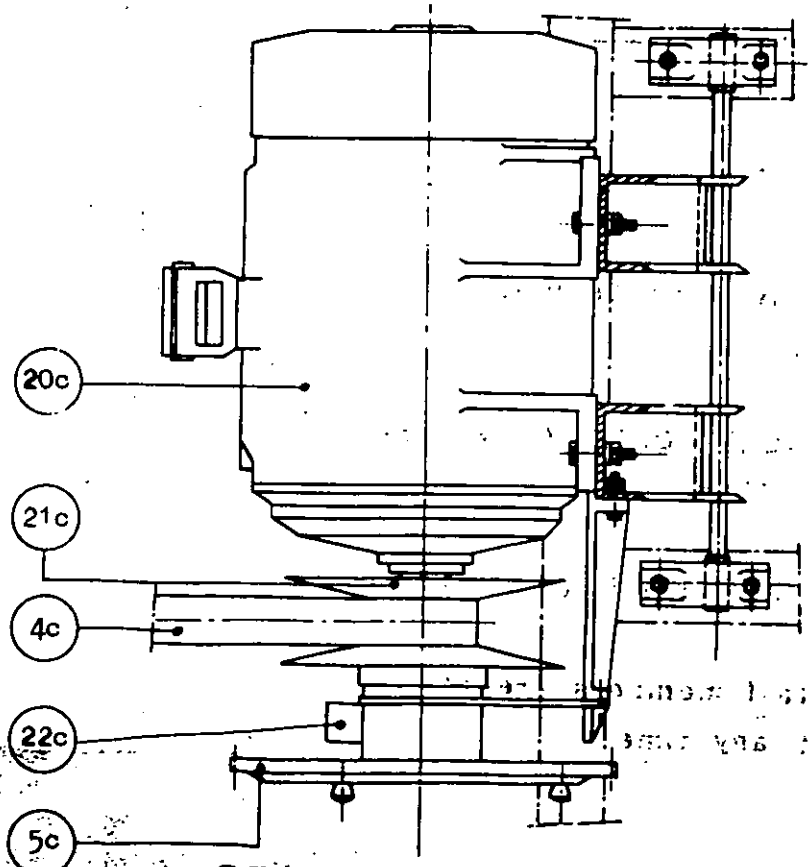

CONTIMAB

- "ECONOMY" -

DIAGRAMME / DIAGRAM - 78.939.

- ENSEMBLE FIXATION MOTEUR BARATTAGE CONTIMAB " ECONOMY " -

1c/ - Support silentbloc
2c/ - Silentbloc
3c/ - Chape de réglage
4c/ - Courroie
5c/ - Couronne dentée
6c/ - Palier commande variateur
7c/ - Support roulement avant
8c/ - Support roulement arrière
9c/ - Pignon commande variateur
10c/ - Arbre du pignon
11c/ - Circlips
12c/ - Clavette
13c/ - Roulement (Ø 12 / 28 x 8)
14c/ - Rondelle
15c/ - Ecrou
16c/ - Vis fixant palier
17c/ - Rondelle fixant palier
18c/ - Flexible complet
19c/ - Gaine de flexible complète
20c/ - Moteur
21c/ - Poulie
22c/ - Fin de course de télécommande (butée)

- FIXING UNIT OF THE CHURNING CONTIMAB TYPE " ECONOMY " -

1c/ - damper support
2c/ - damper
3c/ - adjustment cover
4c/ - belt
5c/ - toothed crown
6c/ - variator drive bearing
7c/ - front bearing support
8c/ - rear bearing support
9c/ - variator drive pinion
10c/ - pinion shaft
11c/ - snap-ring
12c/ - key
13c/ - ball bearing (Ø 12 / 28 x 8)
14c/ - washer
15c/ - nut
16c/ - fixing screw of bearing
17c/ - fixing washer of bearing
18c/ - complete flexible
19c/ - complete flexible sheath
20c/ - motor
21c/ - pulley
22c/ - end contact of remote drive (thrust)

Contimab Senior

Diagramme
Diagram
N° 78-939

Ets SIMON-FRERES

ENSEMBLE FIXATION MOTEUR BARATTAGE

FIXING UNIT OF THE CHURNING MOTOR

BEFESTIGUNG DES BUTTERUNGSMO

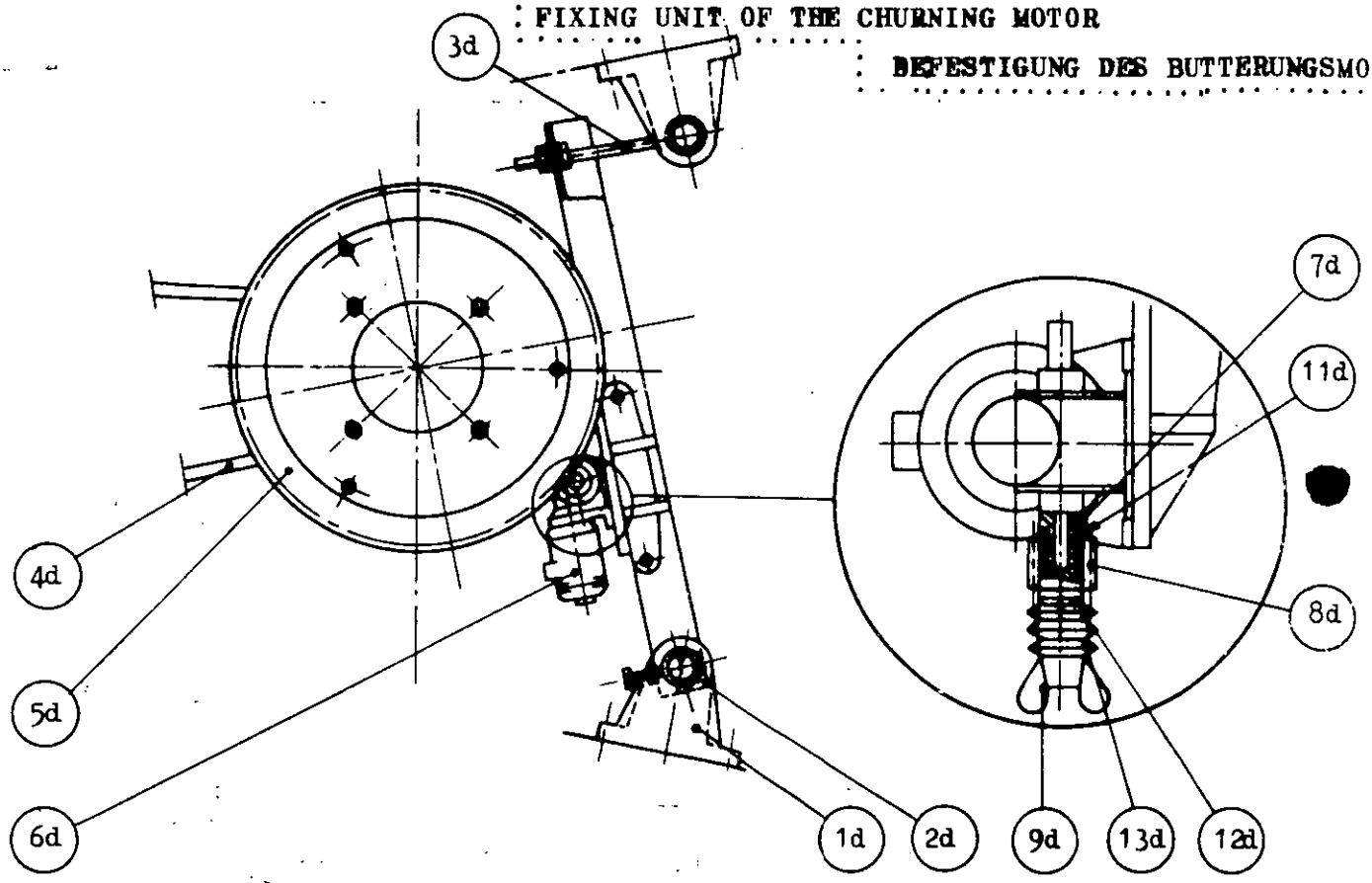

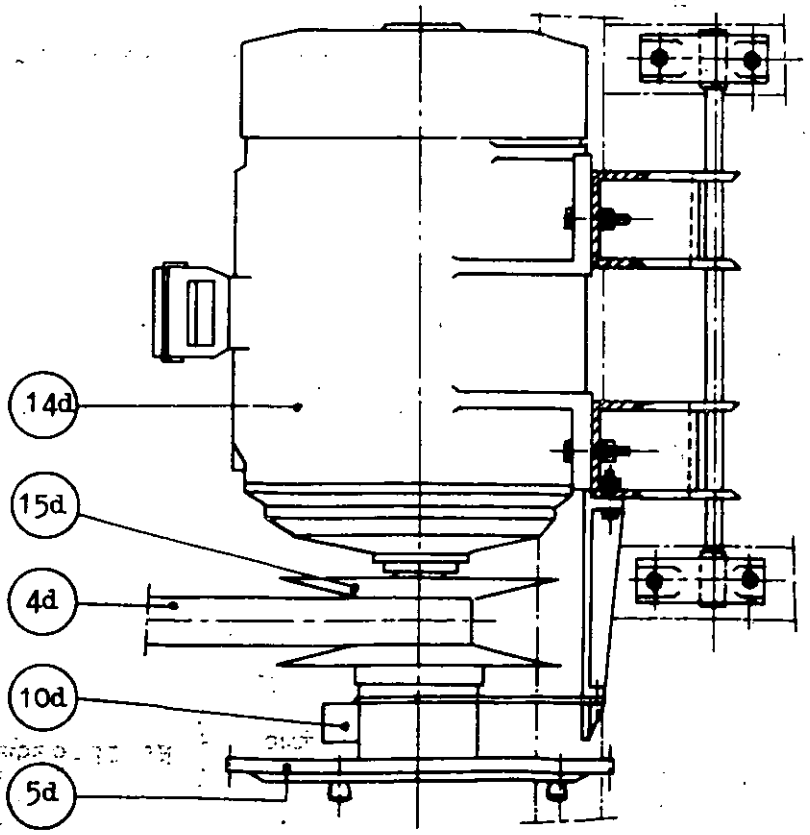

CONTIMAB

STANDARD-EXPORT

DIAGRAMME
DIAGRAM } 78.940

Jin

- ENSEMBLE FIXATION MOTEUR BARATTAGE CONTIMAB "STANDARD + EXPORT" -

1d/ Support silentbloc
2d/ Silentbloc
3d/ Chape réglage platine
4d/ Courroie
5d/ Couronne dentée
6d/ Moteur réducteur de télécommande
7d/ Rallonge arbre réducteur
8d/ Pignon commande variateur
9d/ Ecrou à oreilles
10d/ Fin de course de télécommande (butée)
11d/ Garniture
12d/ Rondelle N° 5.117
13d/ Rondelle
14d/ Moteur (suivant type machines, MC 2, 5, 7)
15d/ Poulie (suivant type)

- FIXING UNIT OF THE CHURNING MOTOR CONTIMAB, TYPES "STANDARD + EXPORT" -

1d/ damper support
2d/ damper
3d/ adjustment cover of plate
4d/ belt
5d/ toothed crown
6d/ reduction gear motor of the remote drive
7d/ lengthening part of reduction gear shaft
8d/ variator drive pinion
9d/ propellor unit
10d/ end contact of remote drive (thrust)
11d/ packing
12d/ washer n° 5.117
13d/ washer
14d/ motor
15d/ pulley

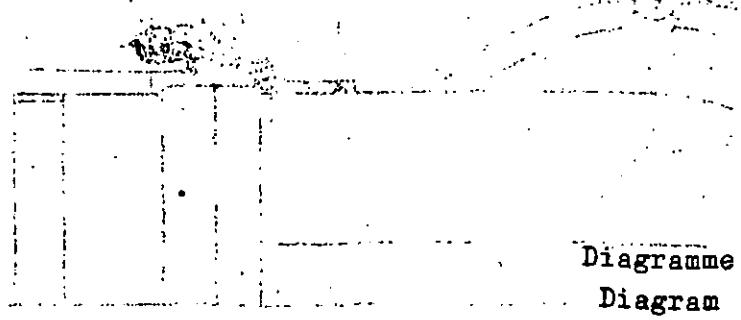

Diagramme / Diagram } n° 78-940

Ets SIMON-FRERES

ENSEMBLE CYLINDRE DE BARATTAGE

CHURNING CYLINDER UNIT

SCHLAGZYLINDER

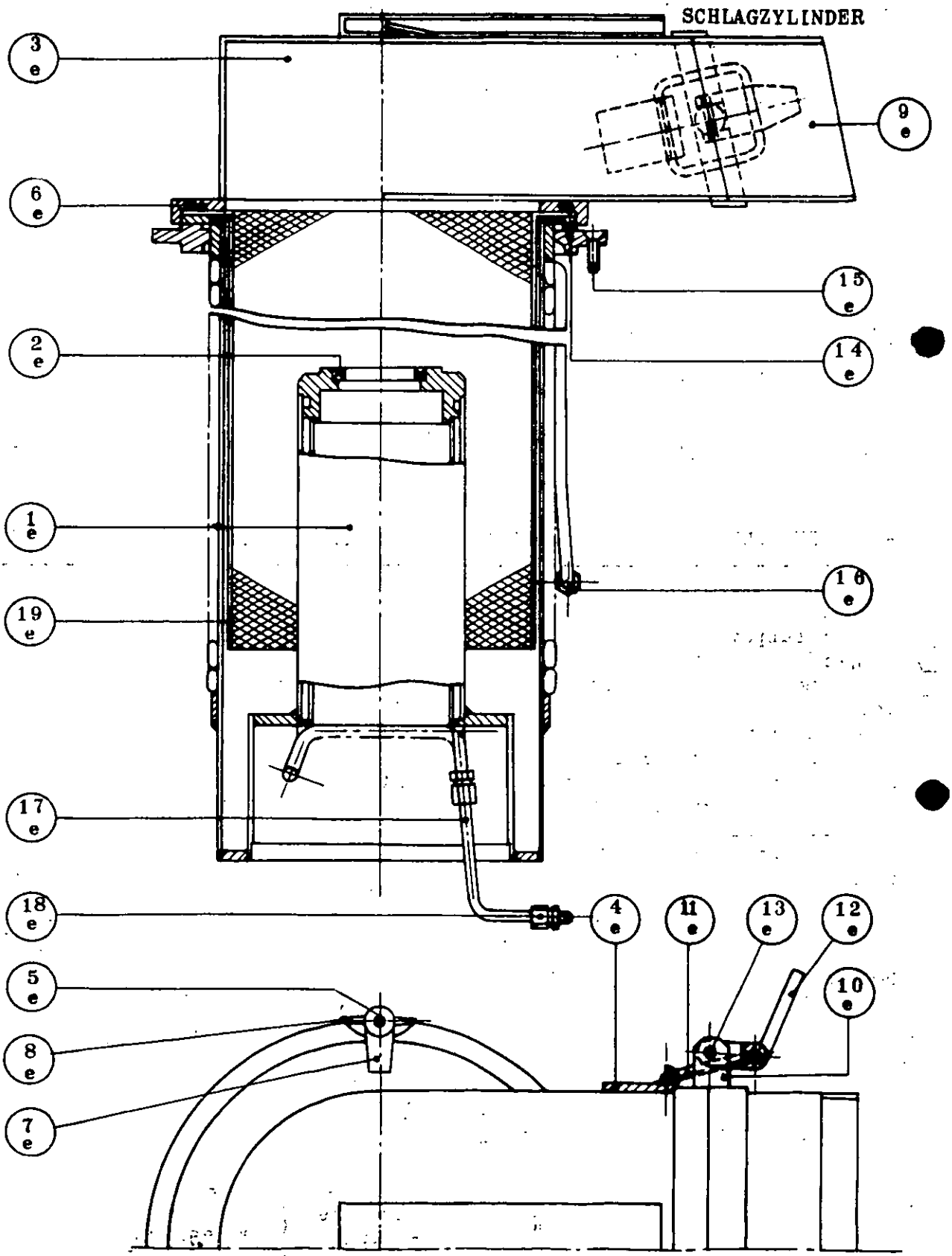

DIAGRAMME
DIAGRAM

78.943

- ENSEMBLE CYLINDRE DE BARATTAGE -	CHURNING CYLINDER UNIT -
1e/ - Cylindre	- cylinder
2e/ - Joint de cylindre	- cylinder seal
3e/ - Couloir de descente	- down-chute
4e/ - Crochet de taquet	- hook of wedge catch
5e/ - Goujon Ø 10 x 73/25	- bolt Ø 10 x 73/25
6e/ - Joint du couloir de descente	- seal of the down-chute
7e/ - Taquet d'arrêt	- wedge catch
8e/ - Ecrou blocage taquet	- nut of wedge catch
9e/ - Rallonge de goulotte	- lengthening part of down-chute
10e/ - Pivot du taquet	- spindle of wedge catch
11e/ - Anneau du taquet	- ring of wedge catch
12e/ - Levier du taquet	- lever of wedge catch
13e/ - Axe du pivot	- axle of centering pin
14e/ - Vis F/90 de 6 x 16	- screw F/90-6 x 16
15e/ - Vis F/90 de 6 x 25	- screw F/90-6 x 25
16e/ - Raccord équerre serpentin	- 90° connecting part of coil
17e/ - Tube plastique Ø 4/6	- plastic pipe Ø 4/6
18e/ - Raccord droit	- straight connecting part
19e/ - Cylindre auxiliaire	- movable cylinder liner

Diagramme / Diagram n° 78-943

ETS SIMON FRERES

ENSEMBLE DU BATTEUR

BEATER UNIT

SCHLÄGER

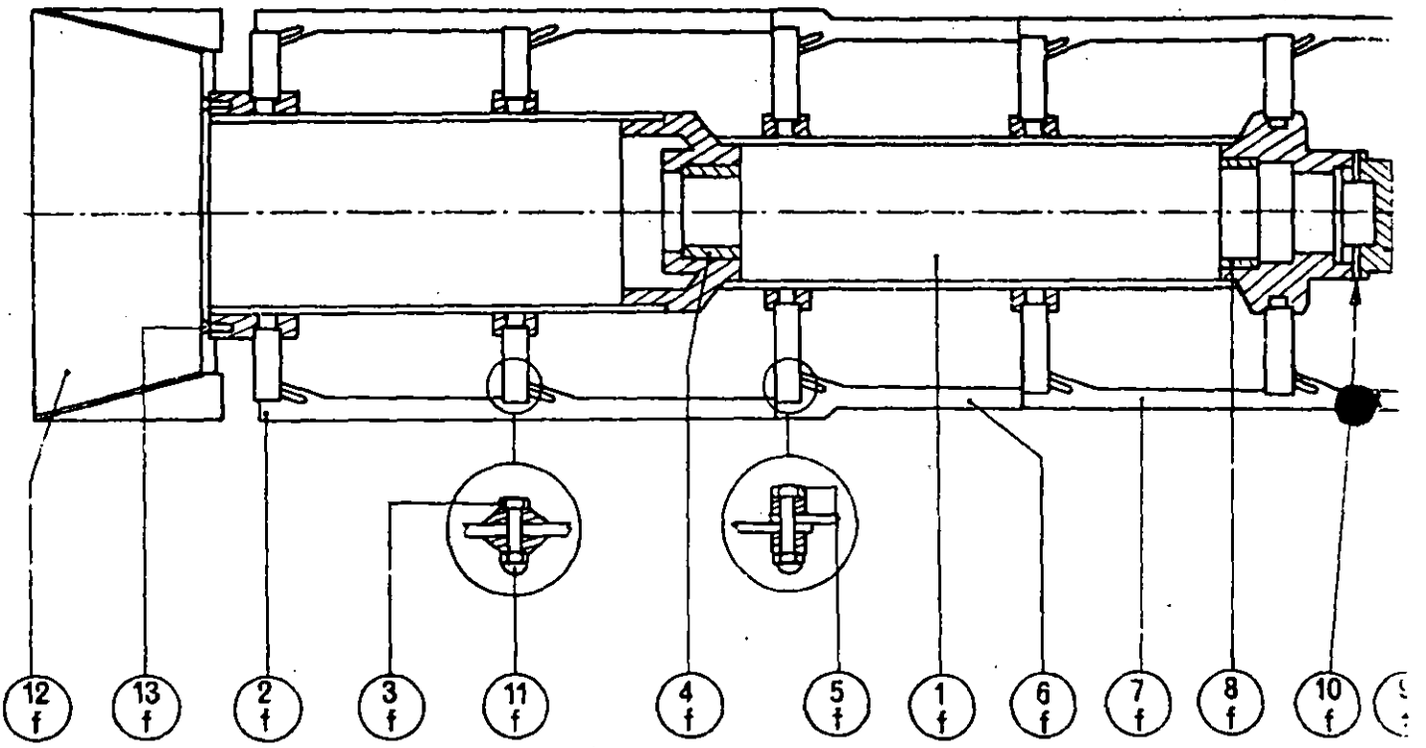

Lame droite ancien modèle

Old Style One Pieced Blade

gerade Schlagleiste altes Modell

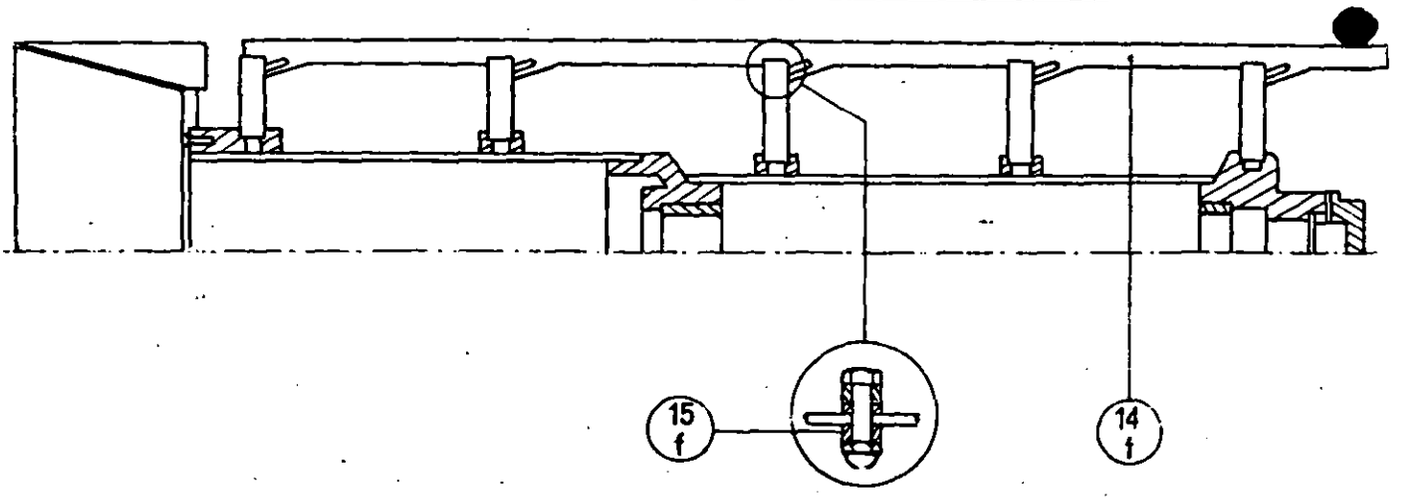

PLAN N° 78 942

- ENSEMBLE DU BATTEUR -

1f - Batteur
2f - Lame arrière
3f - Vis de blocage courte
4f - Bague de moyeu arrière
5f - Vis de blocage longue
6f - Lame intermédiaire
7f - Lame avant
8f - Bague de moyeu avant
9f - Ecrou de batteur
10f - Goupille
11f - Eccou borgne M. 8
12f - Tambour cônique à spires
13f - Vis fixant tambour
Pour lame ancien modèle
non étagé
14f - Lame
15f - Rondelle de serrage

- BEATER UNIT -

1f - Beater
2f - rear blade
3f - short blocking screw
4f - rear boss ring
5f - long blocking screw
6f - intermediary blade
7f - front blade
8f - front boss ring
9f - Nut of the beater
10f - bolt pin
11f - acorn nut M. 8
12f - conical drum with spires
13f - drum fixing screw
for old style beater blades
(not in sections)
14f - blade
15f - lock washer

- SCHLAGWERK -

1f - Schläger
2f - hintere Schlagleiste
3f - kurze Befestigungsschraube
4f - hinterer Nabenring
5f - lange Befestigungsschraube
6f - mittlere Schlagleiste
7f - vordere Schlagleiste
8f - vorderer Nabenring
9f - Mutter des Schlägers
10f - Bolzen
11f - blinde Mutter M.8
12f - konische Trommel mit Spiralen
13f - Befestigungsschraube der Trommel
für Schlagleisten vom alten Typ
(in einem Stück)
14f - Schlagleiste
15f - Bremsscheibe

Diagramme N° 78.942

ENSEMBLE COMMANDE MALAXAGE

WORKING DRIVE UNIT

KOMPLETTER KNET-ANTRIEB

STANDARD-EXPORT

Pour "ECONOMY" voir nota 22g
commande par flexible N° 55 058

For "ECONOMY" see note 22g
Driving by flexible N° 55 058

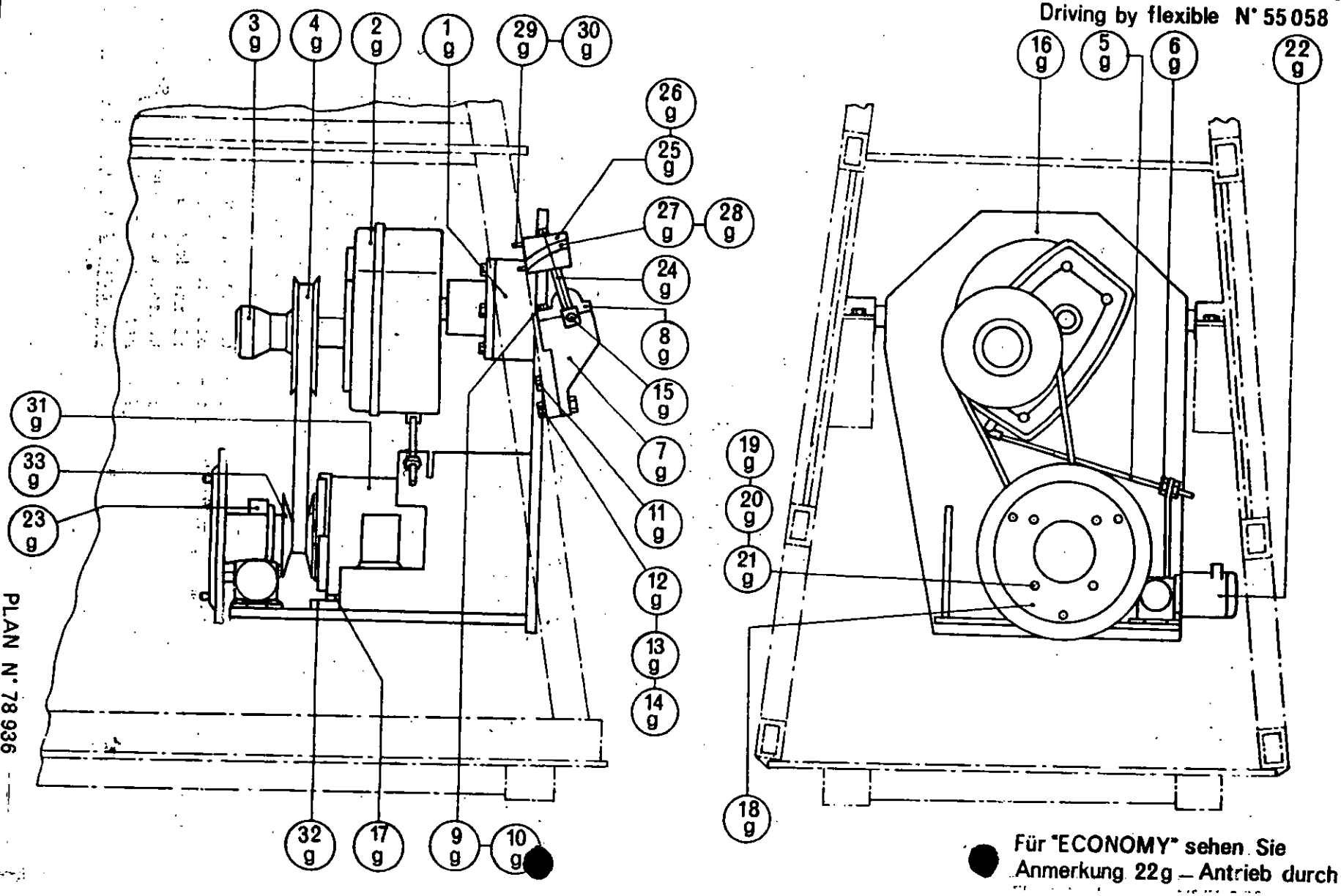

Für "ECONOMY" sehen Sie
Anmerkung 22g – Antrieb durch

ETS. SIMON FRERES

PLAN N° 78 936

ENSEMBLE COMMANDE DE MALAXAGE	WORKING DRIVE UNIT
1 g - Boîtier mécanisme complet	complete housing of the mechanism
2 g - Réducteur 329 X	reduction gear type 329 X
3 g - Poilie réceptrice	receiving pulley
4 g - Courroie	belt
5 g - Tige de tension	tension pin
6 g - Ecrou fixant tige	nut fixing the pin
7 g - Palier	bearing
8 g - Chapeau de palier	bearing cover
9 g - Vis fixant chapeau	screw fixing the cover
10 g - Rondelle fixant chapeau	washer fixing the cover
11 g - Vis fixant palier	fixing screw of the bearing
12 g - Vis fixant palier	fixing screw of the bearing
13 g - Rondelle fixant palier	washer fixing the cover
14 g - Ecrou fixant palier	fixing nut of the bearing
15 g - Silentbloc de palier	damper of the bearing
16 g - Berceau	support
17 g - Support moteur	motor support
18 g - Couronne commande variateur	drive crown of the variator
19 g - Vis fixant couronne	screw fixing crown
20 g - Rondelle fixant couronne	washer fixing the crown
21 g - Ecrou fixant couronne	nut fixing crown
22 g - Palier complet commande variateur pour ECONOMY - voir détail sur diagramme N° 78.939, Moto-réducteur de télécommande pour Standard et Export - voir détail sur diagramme N°78.940	complete variator drive bearing for ECONOMY see drawing N° 78.939 for reduction gear and remote drive for Standard - see drawing N° 78.940
23 g - Fin de course (butée) pour "STANDARD et EXPORT"	Thrust for "Standard & Export"
<u>Pour Export seulement</u>	<u>for Export only</u>
24 g - Aiguille complète	needle for left hand drive
25 g - Support cadran commande à gauche	support of the dial for left hand drive
26 g - Support cadran commande à droite	support of the dial for right hand drive
27 g - Cadran - commande à gauche	dial for left hand drive
28 g - Cadran - commande à droite	dial for right hand drive
29 g - Vis fixant support	fixing screw of the support
30 g - Rondelle fixant support	fixing washer of the support
31 g - Moteur (suivant type machine)	motor (according to the machine type)
32 g - Rehausse-moteur (suivant type moteur)	spacing block to place the motor (according to motor type)
33 g - Poulie (alésage suivant type moteur)	pulley (bore according to motor type)

DIAGRAMME N° 78.936
DIAGRAM

Ets SIMON FRERES

MECANISME COMMANDE MALAXAGE — WORKING DRIVE MECHANISME — KNET-ANTRIEBS-MECHANISMUS

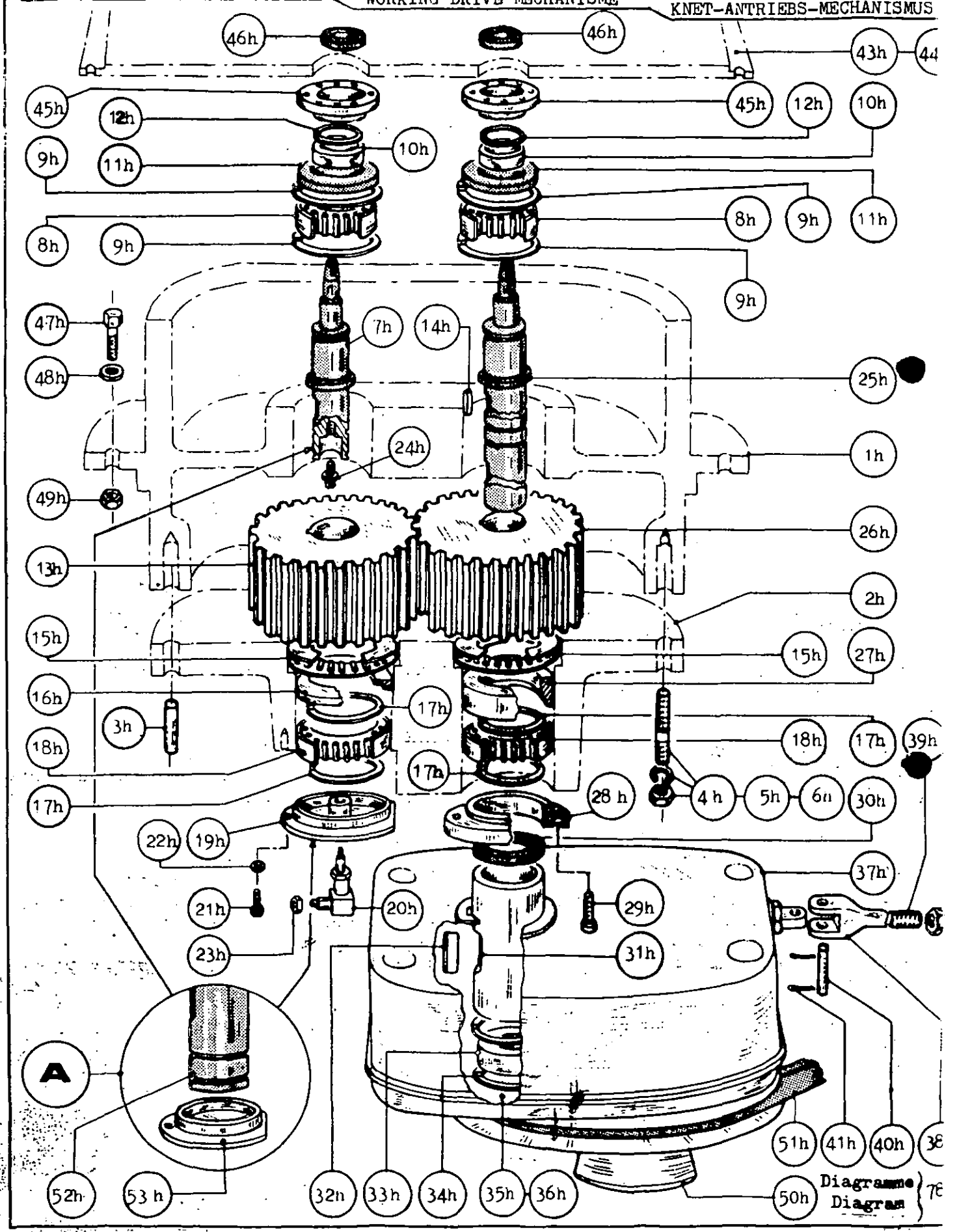

Mécanisme commande malaxage - Working drive mechanism

1-h	Corps boitier d'entraînement	Drive housing
2-h	Flasque arrière du mécanisme	Rear flange of the mecanism
3-h	Goupille de centrage	Centering bolt
4-h	Goujon	Dowel
5-h	Rondelle	Washer
6-h	Ecrou	Nut
7-h	Arbre entraînement droit	Right drive shaft
8-h	Roulement avant	Front ball bearing
9-h	Jonc d'arrêt - Roulement AV	Snapring of front ball bearing
10-h	Bague entretoise AV support joint	Front spacing ring of seal support
11-h	Joint d'étanchéité AV	Front seal
12-h	Anneau d'arrêt entretoise AV	Lock ring for front spacer
13-h	Pignon droit du boitier	Right pinion of the housing
14-h	Clavettes des pignons D et G	Keys of left and right pinions
15-h	Butée arrière D et G	Left and right rear thrust
16-h	Entretoise roulement arrière D	Spacer of the right rear ball
17-h	Jonc d'arrêt roulement AR	Snapring of rear ball bearing
18-h	Roulement arrière	Rear ball bearing
19-h	Couvercle arrière droit	Right rear cover
20-h	Renvoi d'angle	Angle castor wheel
21-h	Vis fixant couvercle	Cover fixing screw
22-h	Rondelle fixant couvercle	Cover fixing washer
23-h	Ecrou de renvoi d'angle	Nut of angle castor wheel
24-h	Prise de compte tours	Revolution-counter plug
25-h	Arbre entraînement gauche	Left-drive shaft
26-h	Pignon gauche du boitier	Left pinion of the housing
27-h	Entretoise roulement arrière gauche	Spacer of left rear ball bearing
28-h	Couvercle arrière gauche	Left rear cover
29-h	Vis fixant couvercle	Cover fixing screw
30-h	Joint du couvercle	Cover seal
31-h	Manchon réducteur	Reduction gear sleeve
32-h	Clavette manchon réducteur	Key of reduction gear sleeve
33-h	Bague de blocage	Lock ring
34-h	Anneau d'arrêt	Thrust ring
35-h	Vis fixant réducteur	Fixing screw of the reduction gear
36-h	Rondelle fixant réducteur	Fixing washer of the reduction gear
37-h	Réducteur	Reduction gear
38-h	Chape du réducteur	Reduction gear cover
39-h	Tige de tension	Tension spring
40-h	Axe de la chape	Axle of the cover
41-h	Goupille fixant axe	Bolt fixing the axle
42-h	Ecrou	Nut
43-h	Plaque d'étanchéité	Seal Plate
44-h	Vis fixant plaque d'étanchéité	Fixing screw of the seal plate
45-h	Support joint extérieur	Support of the outer seal

... / ... Diagramme 78-941

46-h Joint extérieur	Outer seal
47-h Vis fixant mécanisme	Screw fixing the mecanism
48-h Rondelle	Washer
49-h Ecrou	Nut
50-h Poulie réceptrice	Driven pulley
51-h Courroie	Belt

<u>Détail A</u> special pour CONTIMAB avec alternateur pour commande tachymètre
special for CONTIMAB with alternator for tachometer drive

52-h Arbre d'entraînement droit	Right driving shaft
53-h Couvercle arrière droit	Right rear cover

Diagramme N° 78.941

Ets SIMON FRERES

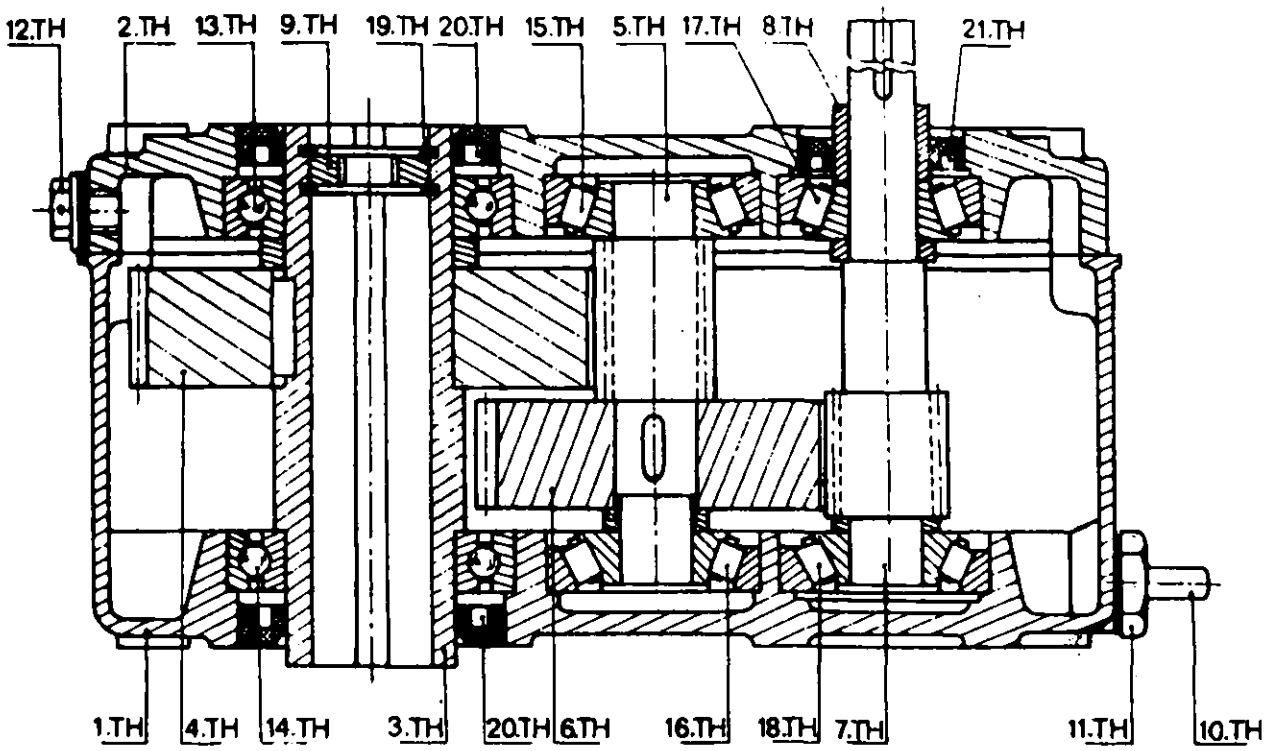

REDUCTEUR DE VITESSE A ARBRE CREUX
T.H. - 329 X -

1-T.H.- Carter
2-T.H.- Couvercle
3-T.H.- Arbre creux
4-T.H.- Engrenage hélicoïdal
5-T.H.- Pignon hélicoïdal et arbre intermédiaire
6-T.H.- Engrenage hélicoïdal
7-T.H.- Pignon hélicoïdal et arbre GV
8-T.H.- Buselure
9-T.H.- Anneau de retenue
10-T.H.- Bouchon de vidange et de fixation
11-T.H.- Contre-écrou
12-T.H.- Bouchon de remplissage et d'aération
13-T.H.- Roulement à billes (105x160x26)
14-T.H.- Roulement à billes (105x160x26)
15-T.H.- Roulement à rouleaux coniques (40x90x33)
16-T.H.- Roulement à rouleaux coniques (40x90x33)
17-T.H.- Roulement à rouleaux coniques (50x110x27)
18-T.H.- Roulement à rouleaux coniques (50x110x27)
19-T.H.- Jonc d'arrêt
20-T.H.- Bague d'étanchéité (105x130x13)
21-T.H.- Bague d'étanchéité (60x90x10)

DIAGRAMME N° 80.198

HOLLOW SHAFT SPEED REDUCER
T.H. - 329 X -

1-T.H.- Housing
2-T.H.- Cover
3-T.H.- Hollow shaft
4-T.H.- Skew gear
5-T.H.- Skew pinion and intermediary shaft
6-T.H.- Skew gear
7-T.H.- Skew pinion and shaft GV
8-T.H.- Bush
9-T.H.- Retaining ring
10-T.H.- Drain and fixation plug
11-T.H.- Counter-nut
12-T.H.- Aeration and filling plug
13-T.H.- Ball bearings (105x160x26)
14-T.H.- Ball bearings (105x160x26)
15-T.H.- Tapered roller bearings (40x90x33)
16-T.H.- Tapered roller bearings (40x90x33)
17-T.H.- Tapered roller bearings (50x110x27)
18-T.H.- Tapered roller bearings (50x110x27)
19-T.H.- Snap-ring
20-T.H.- Gland ring (105x130x13)
21-T.H.- Gland ring (60x90x10)

DIAGRAM N° 80.198

ETS SIMON FRERES

JOINT D'ETANCHEITE ——— seal ——— Dichtung

MONTAGE CORRECT

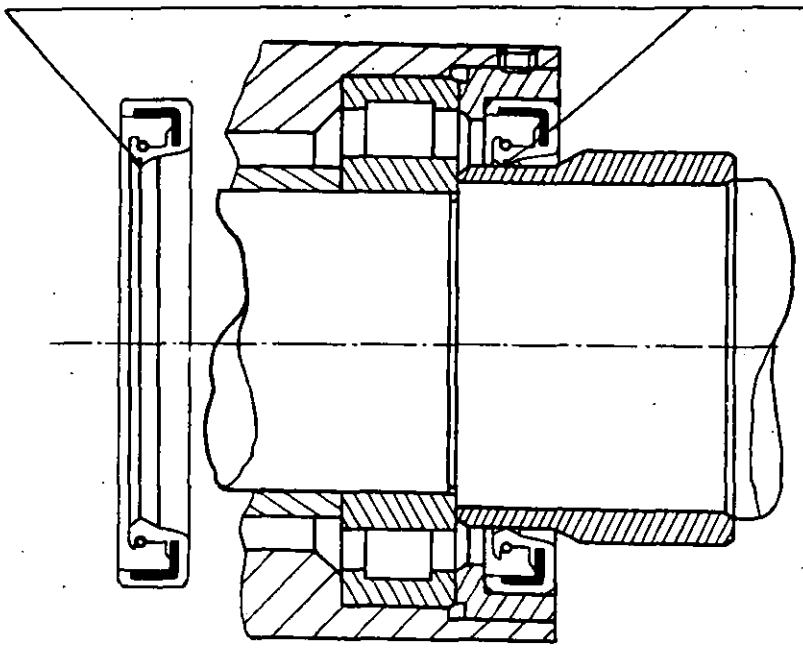

La lèvre d'étanchéite est orientée du côté de l'huile à étancher.
Cette lèvre du joint est à enduire d'huile très propre avant montage.

correct fitting

The tightness lip is directed towards th where the oil should not flow off.
This lip of the seal has to be greased w very clean oil before fitting.

korrekte Montage

Die Dichtungslippe ist zu der Seite gericht wo das Öl nicht ablaufen soll.
Diese Lippe der Dichtung muss vor Montage mit sehr sauberem Öl eingefett werden.

MONTAGE INCORRECT

La lèvre du joint n'est pas orientée du côté de l'huile à étancher.

incorrect fitting

The tightness lip is NOT directed towards the side, where the
oil should be prevented from flowing off.

nicht korrekte Montage

Die Dichtungslippe ist NICHT zu der Seite gerichtet, wo sie das Öl am Ablaufen hindert.

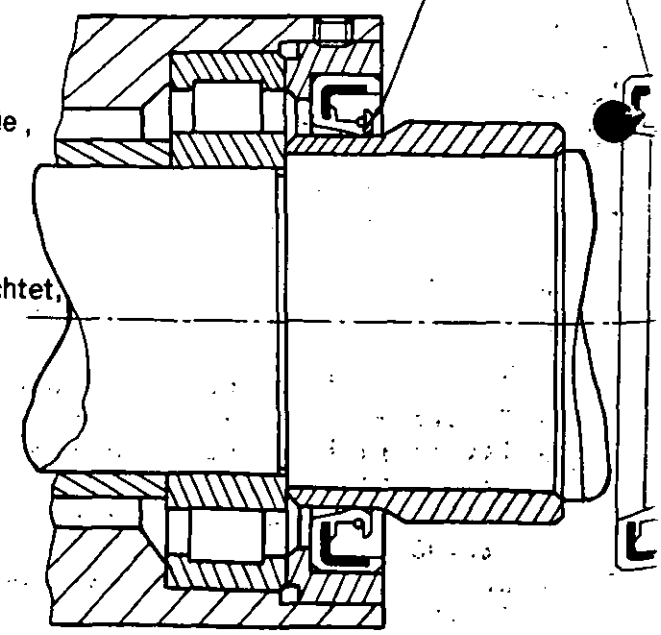

PLAN N° 82 345

cleardata

Quality Assurance Department

The following image quality is
poor due to original page quality

www.cleardata.co.uk
tel: 01670 356 734 fax: 01670 356 439

— ETS SIMON FRERES —

CONTIMAB

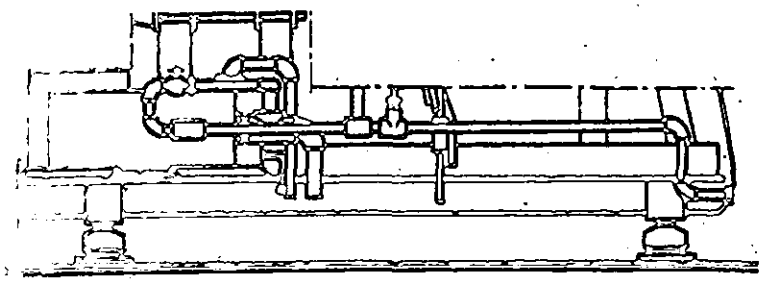

SENIOR

DOCUMENTS A CONSULTER — DOCUMENTS TO BE REFERED TO

79 679	"ECONOMY" ensemble circuit eau glacée	—	"ECONOMY" chilled water circuit unit
79 680	"STANDARD" ensemble circuit eau glacée	—	"STANDARD" chilled water circuit unit
79 681	"EXPORT" ensemble circuit eau glacée	—	"EXPORT" chilled water circuit unit
[illegible]	Circuit doseur humidité	—	moisture dosing circuit
[illegible]	Circuit sous vide		vacuum circuit
[illegible]	"ECONOMY_STANDARD" circuit réfrigération	—	"ECONOMY_STANDARD" cooling circuit
[illegible]	"EXPORT" circuit réfrigération	—	"EXPORT" cooling circuit

_ ETS SIMON FRERES _

Détail des pompes de chaque circuit dans le groupe 7

detailed drawing of the pumps of each circuit of section 7

Detail-Zeichnung der Pumpen aus Gruppe 7

Ets SIMON-FRERES

"ECONOMY" : ENSEMBLE CIRCUIT EAU GLACEE

: CHILLED WATER CIRCUIT UNIT

: EISWASSER-LEITUNG

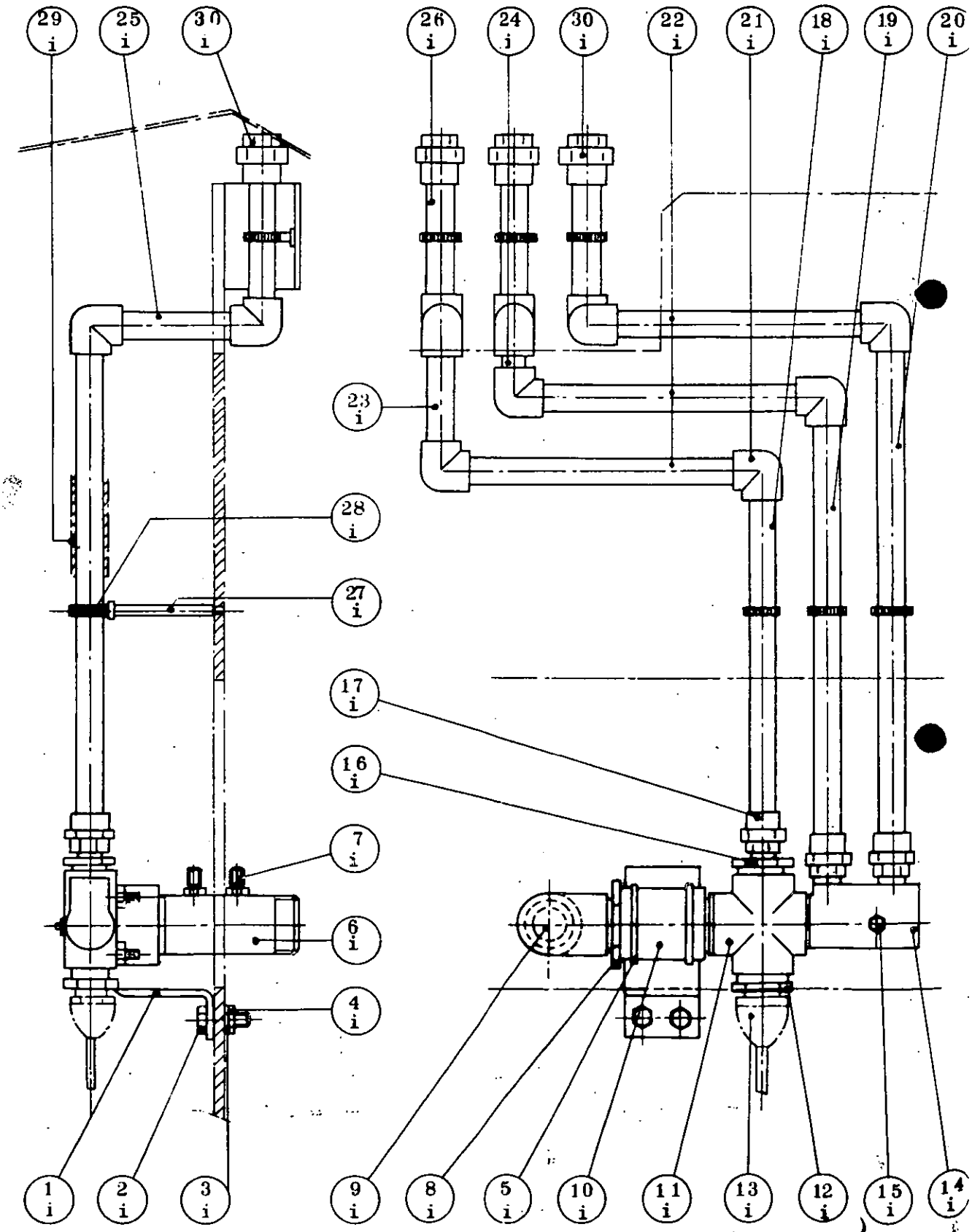

DIAGRAMME
DIAGRAM } 79879.

Ensemble Circuit Eau Glacée (Economy)

1-i Support arrivée d'eau
2-i Vis fixant support
3-i Rondelle fixant support
4-i Ecrou fixant support
5-i Tige de fixation
6-i Arrivée eau glacée
7-i Raccord simple
8-i Réduction MF 2" - 1"1/2
9-i Coude à 90° F 2"
10-i Mamelon double G 1"1/2
11-i Croix F 1"1/2
12-i Réduction MF 1"1/2- 1/2"
13-i Prise thermomètre
14-i Rampe eau glacée
15-i Bouchon 1/8"
16-i Réduction MF 1"1/2 - 3/4"
17-i Union MF pour tube Ø 25
18-i Tube Ø 25 L: 520 mm
19-i Tube Ø 25 L: 625 mm
20-i Tube Ø 25 L: 695 mm
21-i Coude à 90° PVC Ø 25
22-i Tube Ø 25 L: 297 mm
23-i Tube Ø 25 L: 112 mm
24-i Tube Ø 25 L: 44 mm
25-i Tube Ø 25 L: 147 mm
26-i Tube Ø 25 L: 40 mm
27-i Support collier
28-i Collier complet
29-i Gaine isolante
30-i Union F pour tube Ø 25

Chilled Water Circuit (Economy)

1-i Water arrival support
2-i Fixing screw of the support
3-i Fixing washer of the support
4-i Fixing nut of the support
5-i Fixing pin
6-i Chilled water arrival
7-i Simple connection part
8-i Reduction MF 2"- 1"1/2
9-i 90° Bow-female 2"
10-i Double connection G 1"1/2
11-i Cross female 1"1/2 part
12-i Reduction MF 1"1/2 - 1/2"
13-i Thermometer plug
14-i Chilled water flute
15-i Plug 1/8"
16-i Reduction part MF 1"1/2-3/4"
17-i Union for pipe Ø 25
18-i Pipe PVC Ø 25 L: 520mm
19-i Pipe Ø 25 L: 625 mm
20-i Pipe Ø 25 L: 695 mm
21-i 90° Bow PVC Ø 25
22-i Pipe Ø 25 L: 297 mm
23-i Pipe Ø 25 L: 112 mm
24-i Pipe Ø 25 L: 44 mm
25-i Pipe Ø 25 L: 147 mm
26-i Pipe Ø 25 L: 40 mm
27-i Collar support
28-i Complete collar
29-i Insulating sheath
30-i female union for pipe Ø 25

Diagramme N° 79.679

ETS SIMON FRERES

"STANDARD"

ENSEMBLE CIRCUIT EAU GLACEE

CHILLED WATER CIRCUIT UNIT

EISWASSER-LEITUNG

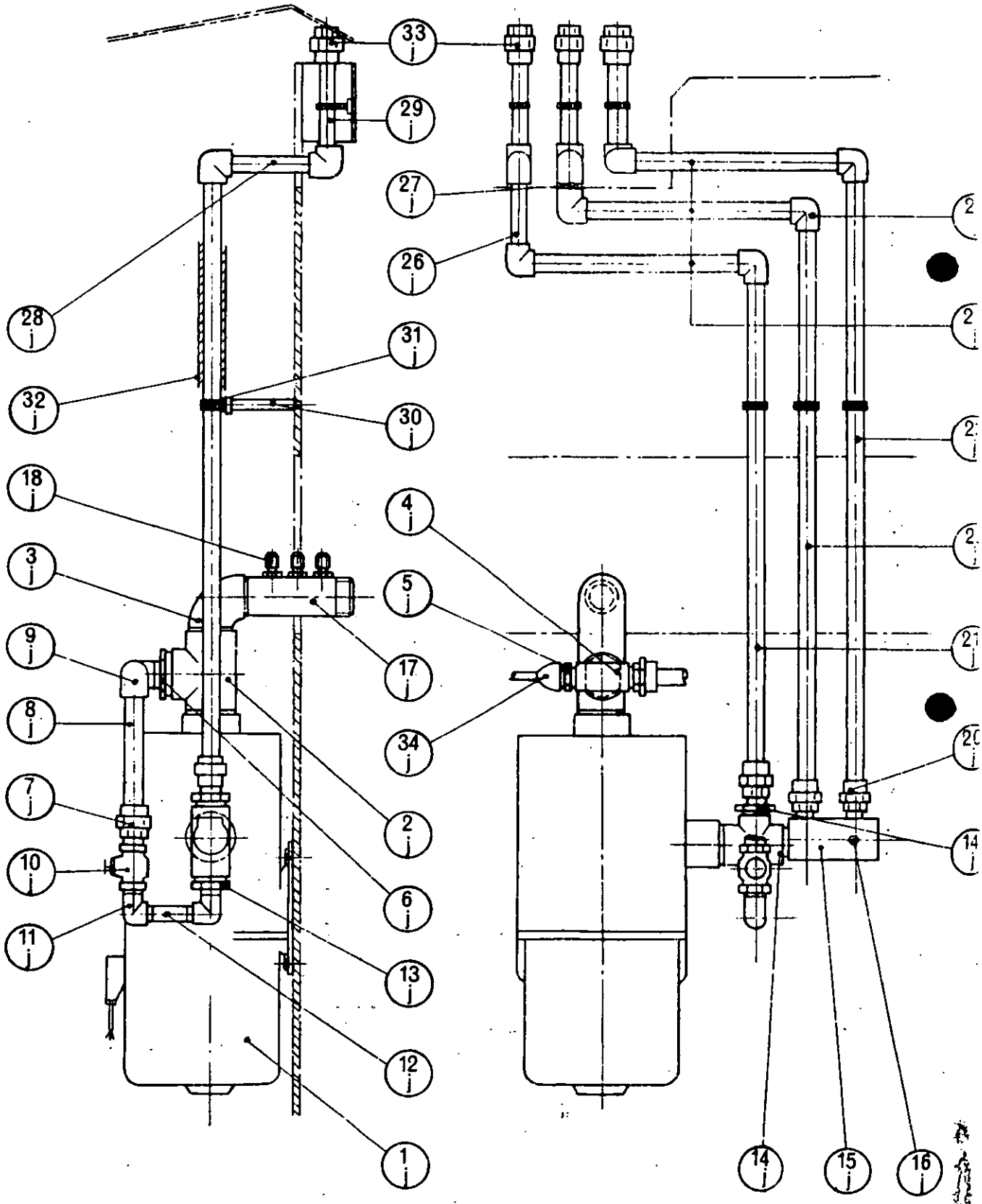

PLAN N° 79680

Ensemble circuit eau glacée (Standard)

Chilled water circuit (Standard)

1 j/	- Pompe à eau glacée	- Chilled water pump
2 j/	- Té M.F.F. 2"	- T male-female-female 2"
3 j/	- Coude M F 2"	- Bow-male-female 2"
4 j/	- Té 1" avec raccord M 1	- T 1" with connection male
5 j/	- Réduction MF 1 - 1/2	- Reduction part male-female 1" 1/2
6 j/	- Réduction MF 2" - 1"	- Reduction part MF - 2" - 1"
7 j/	- Manchon Union M Ø 32	- Union M Ø 32
8 j/	- Tube Ø 32	- Pipe Ø 32
9 j/	- Coude à 90° Ø 32	- 90° bow Ø 32
10 j/	- Vanne bronze F 1"	- Bronze valve F 1"
11 j/	- Coude à 90° MF 1"	- 90° bow
12 j/	- Mamelon double G 1"	- Double connection G 1"
13 j/	- Réduction MF 1" 1/2 - 1"	- Reduction part MF 1" - 1/2"
14 j/	- Croix à 90° F 1" - 1/2"	- 90° cross female 1" 1/2"
15 j/	- Rampe eau glacée	- Chilled water flute
16 j/	- Bouchon fonte M à rebord 1/8"	- Iron plug 1/8"
17 j/	- Arrivée eau glacée	- Chilled water arrival
18 j/	- Raccord simple	- Simple connection
19 j/	- Réduction MF 1" 1/2 - 3/4"	- Reduction male-female 1" 1/2 - 3/4"
20 j/	- Union MF pour tube	- Union male-female for pipe
21 j/	- Tube Ø 25 L: 828	- Pipe Ø 25 L: 828
22 j/	- Tube Ø 25 L: 932	- Pipe Ø 25 L: 932
23 j/	- Tube Ø 25 L: 1002	- Pipe Ø 25 L: 1002
24 j/	- Coude à 90° PVC Ø 25	- 90° bow PVC Ø 25
25 j/	- Tube Ø 25 L: 297	- Pipe Ø 25 L: 297
26 j/	- Tube Ø 25 L: 112	- Pipe Ø 25 L: 112
27 j/	- Tube Ø 25 L: 44	- Pipe Ø 25 L: 44
28 j/	- Tube Ø 25 L: 147	- Pipe Ø 25 L: 147
29 j/	- Tube Ø 25 L: 40	- Pipe Ø 25 L: 40
30 j/	- Support collier	- Collar support
31 j/	- Collier complet	- Complete collar
32 j/	- Gaine isolante	- Insulating sheath
33 j/	- Union F pour tube Ø 25	- Female union for pipe Ø 25
34 j/	- Prise thermomètre	- Thermometer plug

Diagramme 79.680.

Ets SIMON-FRERES

ENSEMBLE CIRCUIT EAU GLACEE "EXPORT"

CHILLED WATER CIRCUIT UNIT

EISWASSER-LEITUNG

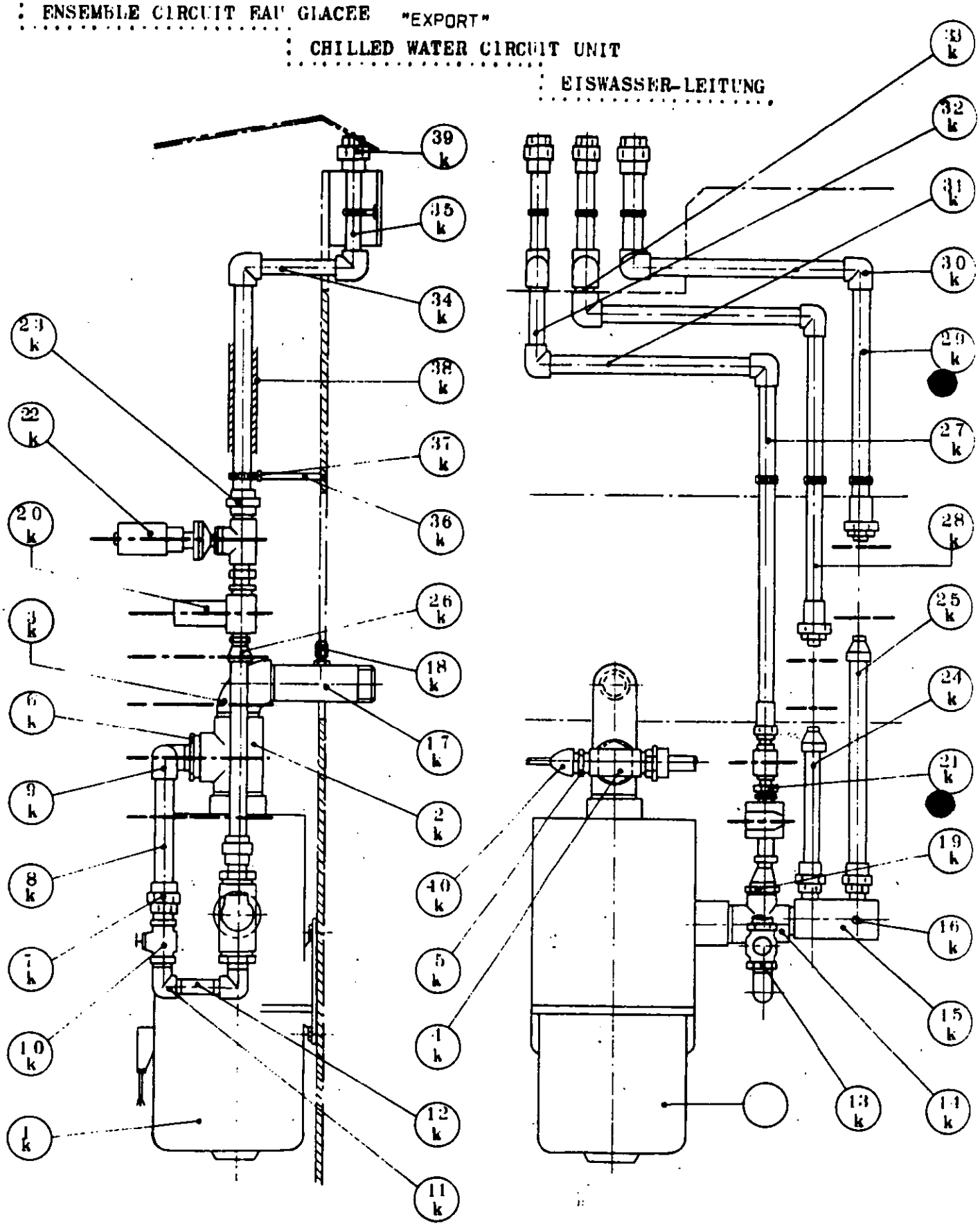

DIAGRAMME
DIAGRAM

79.681.

Ensemble circuit eau glacée (EXPORT)	Chilled water circuit (EXPORT)
1-k Pompe à eau glacée	Chilled water pump
2-k Té M.F.F. 2"	T male-female-female 2"
3-k Coude MF 2"	Bow male-female 2"
4-k Té 1" avec raccord 1"	T with connection male 1"
5-k Réduction MF 1" - 1/2 "	Reduction part male female 1" - 1/2"
6-k Réduction MF 2" - 1"	Reduction part Male-female 2" - 1 "
7-k Manchon union M Ø 32	Union male Ø 32
8-k Tube Ø 32	Pipe Ø 32
9-k Coude à 90° Ø 32	90° Bow Ø 32
10-k Vanne bronze F 1"	Bronze valve (gun metal)
11-k Coude à 90° MF 1"	90° Bow male-female 1"
12-k Mamelon double G 1"	Double connection G 1"
13-k Réduction MF 1"1/2 - 1"	Reduction male-female 1"1/2 - 1"
14-k Croix à 90° F 1" - 1/2"	90° Cross female 1" - 1/2"
15-k Rampe eau glacée	Chilled water flute
16-k Bouchon fonte M 1/8"	Iron plug male 1/8"
17-k Arrivée eau glacée	Chilled water arrival
18-k Raccord simple	Simple connection
19-k Réduction MF 1"1/2 - 3/4"	Reduction part male female 1"1/2 -3/4"
20-k Electro-vanne	Electric valve
21-k Mamelon double 1"	Double connection 1"
22-k Manostat	Pressure switch
23-k Union MF Ø 25	Union male-female Ø 25
24-k Tube Ø 25 L: 200	Pipe Ø 25 L: 200
25-k Tube Ø 25 L: 370	Pipe Ø 25 L: 370
26-k Réduction MF 1/2" - 3/4"	Reduction male-female 1/2" - 3/4"
27-k Tube Ø 25 L: 543	Pipe Ø 25 L: 543
28-k Tube Ø 25 L: 433	Pipe Ø 25 L: 433
29-k Tube Ø 25 L: 328	Pipe Ø 25 L: 328
30-k Coude à 90° Ø 25	90° Bow Ø 25
31-k Tube Ø 25 L: 297	Pipe Ø 25 L: 297
32-k Tube Ø 25 L: 112	Pipe Ø 25 L: 112
33-k Tube Ø 25 L: 44	Pipe Ø 25 L: 44
34-k Tube Ø 25 L: 147	Pipe Ø 25 L: 147
35-k Tube Ø 25 L: 40	Pipe Ø 25 L: 40
36-k Support collier	Collar support
37-k Collier complet	Complete collar
38-k Gaine isolante	Insulating sheath
39-k Union F pour tube Ø 25	Female union for pipe Ø 25
40-k Prise thermomètre	Thermometer plug

Diagramme N° 79-681

Ets SIMON-FRERES

: CIRCUIT DOSAGE HUMIDITE

: MOISTURE DOSING CIRCUIT

: DOSIERWASSER-LEITUNG

Pompe Type M 70

Pump Type M 70

Pumpe Type M 70

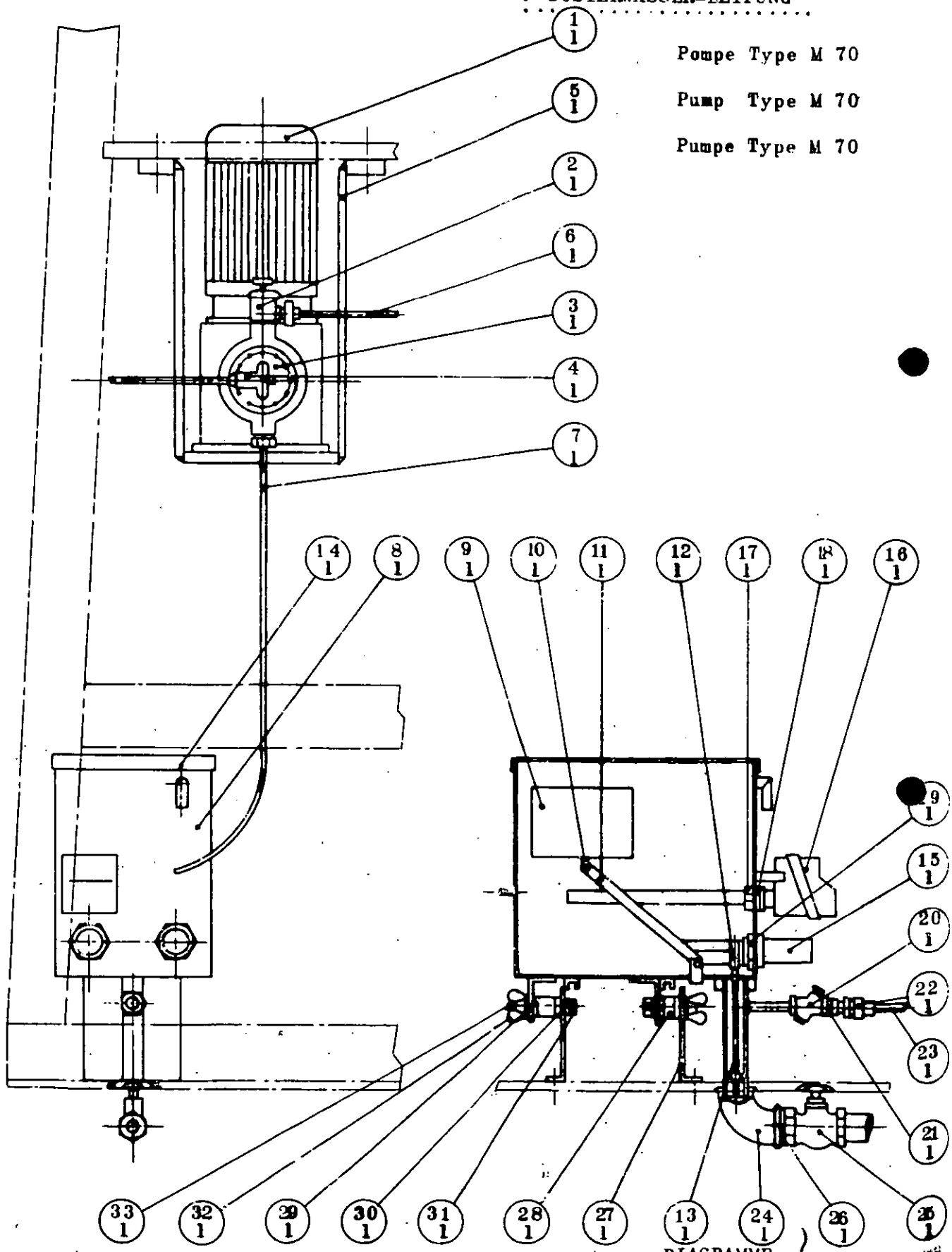

DIAGRAMME
DIAGRAM

79.682.

Circuit dosage Humidité

Dosing water circuit

-=-=-=-=-=-=-=-=-=-=

1-1	Pompe doseuse	Dosing pump
2-1	Soupape de refoulement	Discharge valve
3-1	Clapet commande lampe témoin	Drive valve of the pilot light
4-1	Mini rupteur	Mini-switch
5-1	Support pompe doseuse	Dosing pump support
6-1	Tuyauterie d'injection	Injection pipe
7-1	Tuyau raccord	Connection pipe
8-1	Bac dosage	Dosing water tank
9-1	Flotteur	Floater
10-1	Axe flotteur	Floater axle
11-1	Levier complet	Complete lever
12-1	Chape d'obturateur	Plug cover
13-1	Obturateur	Plug
14-1	Couvercle de bac	Tank cover
15-1	Thermo-plongeur	Dive-thermometer
16-1	Thermostat	Thermostat
17-1	Contre-écrou thermostat	Counter-nut of the thermostat
18-1	Joint	Seal
19-1	Contre-écrou de thermo-plongeur	Counter-nut of the dive thermometer
20-1	Robinet 3/8"	Tap
21-1	Joint	Seal
22-1	Jonction M 3/8" - 1/2"	Male connection 3/8" - 1/2"
23-1	Flexible complet	Complete flexible pipe
24-1	Coude à 90° F 1/2"	90° Bow-female 1/2"
25-1	Vanne arrivée d'eau	Water arrival valve
26-1	Joint	Seal
27-1	Support bac	Tank support
28-1	Cale pour moteur	Spacing block to place the motor on
29-1	Rondelle MV 10	Washer MV 10
30-1	Rondelle AZ 10	Washer AZ 10
31-1	Ecrou HU 10	Nut HU 10
32-1	Ecrou O Nr 5	Nut O Nr 5
33-1	Vis	Screw

Diagramme N° 79-682

- CONTIMAB SENIOR -

STANDARD — EXPORT.

: CIRCUIT SOUS VIDE

: VACUUM CIRCUIT

: VAKUUM-LEITUNG

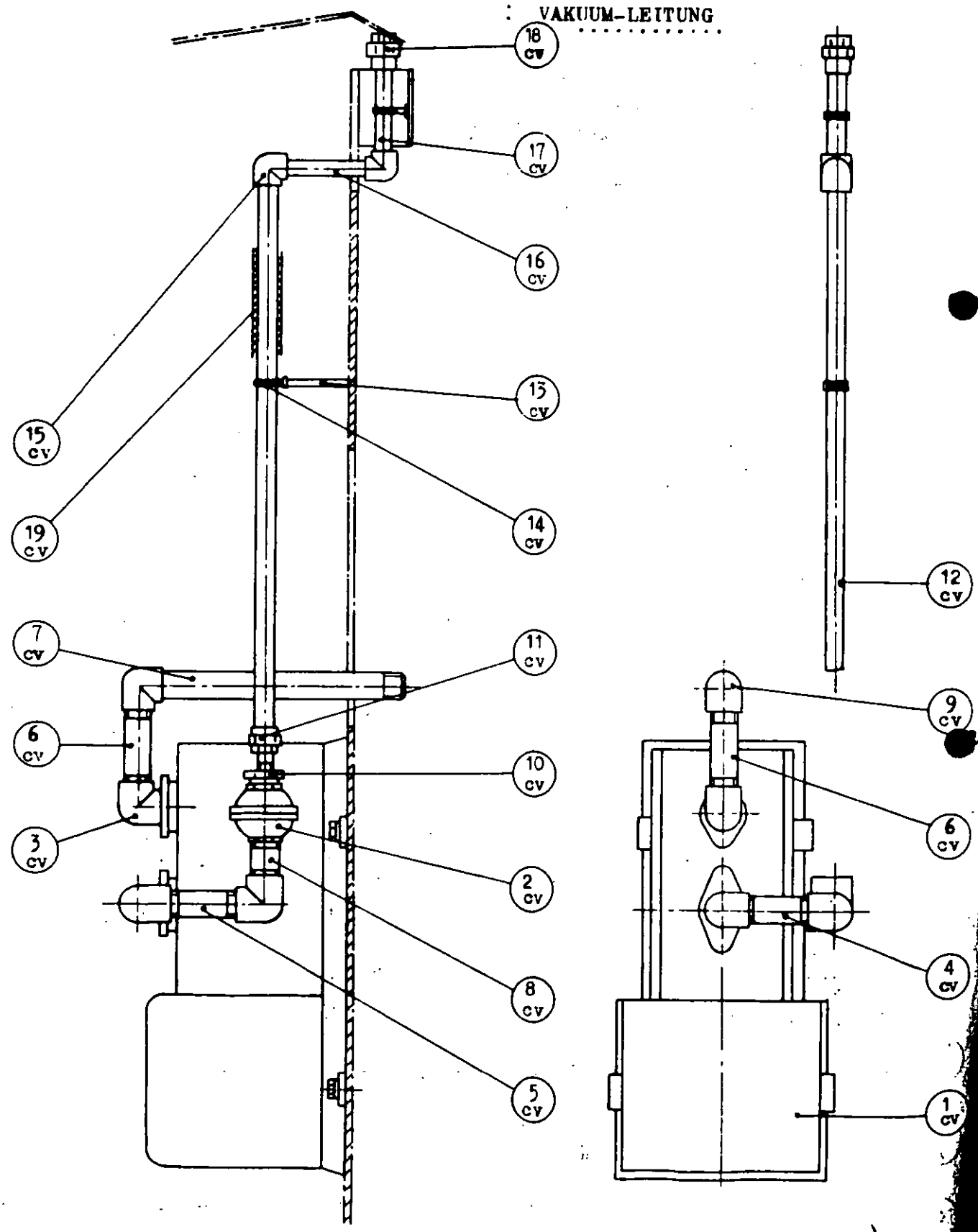

DIAGRAMME
DIAGRAM

Circuit sous vide

1-cv Pompe à vide
2-cv Clapet anti-retour
3-cv Coude à 90° MF 1"1/4
4-cv Mamelon double G 1"1/4 L: 90
5-cv Mamelon double G 1"1/4 L: 135
6-cv Mamelon double G 1"1/4 L: 120
7-cv Mamelon double G 1"1/4 L: 345
8-cv Mamelon double G 1"1/4
9-cv Coude à 90° F 1"1/4
10-cv Réduction MF 1"1/4 - 3/4"
11-cv Union MF Ø 25
12-cv Tube Ø 25 L: 840
13-cv Support collier
14-cv Collier complet
15-cv Coude à 90° pour tube Ø 25
16-cv Tube Ø 25 L: 147
17-cv Tube Ø 25 L: 40
18-cv Union F Ø 25
19-cv Gaine

Vaccum circuit

1-cv Vacuum pump
2-cv Anti-return valve
3-cv 90° Bow male female 1"1/4
4-cv Double connection G 1"1/4 L: 90
5-cv Double connection G 1"1/4 L:135
6-cv Double connection G 1"1/4 L:120
7-cv Double connection G 1"1/4 L:345
8-cv Double connection G 1"1/4
9-cv 90° Bow female 1"1/4
10-cv Reduction male female 1"1/4 - 3/4"
11-cv Union male female Ø 25
12-cv Pipe Ø 25 L: 840
13-cv Collar support
14-cv Complete collar
15-cv 90° Bow for pipe Ø 25
16-cv Pipe Ø 25 L: 147
17-cv Pipe Ø 25 L: 40
18-cv Union female Ø 25
19-cv Sheath

Diagramme N° 79-683

Ets SIMON-FRERES

CIRCUIT REFRIGERATION
COOLING CIRCUIT
KUHLUNG

CONTIMAB SENIOR ECONOMY ET STANDARD

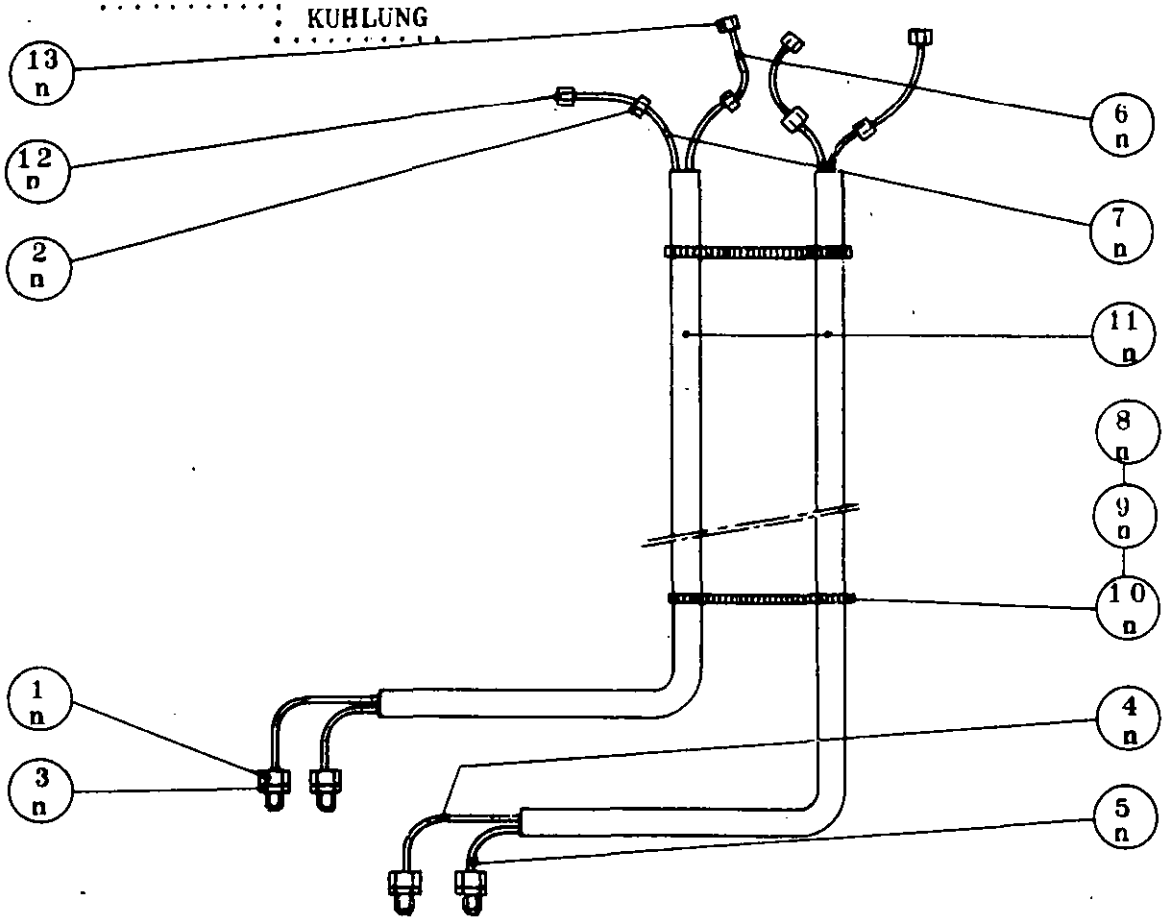

1-n	- Raccord simple	- Simple connection
2-n	- Réduction 10 à 6	- Réduction 10/6
3-n	- Ecrou de 6	- Nut 6
4-n	- Tube 8/10 blanc	- White pipe 8/10
5-n	- Tube 4/6 blanc	- White pipe 4/6
6-n	- Tube 8/10 vert	- Green pipe 8/10
7-n	- Tube 4/6 vert	- Green pipe 4/6
8-n	- Dispositif assemblage	- Assemblage device
9-n	- Gaine Ø 16	- Sheath Ø 16
10-n	- Jonction double de 6	- Double junction of 6
11-n	- Jonction double de 10	- Double junction of 10

DIAGRAMME
DIAGRAM
79 684

POUR LE REGLAGE ET L'ENTRETIEN DES ELECTRO-VANNES ET MANOSTATS, CONSULTEZ LES PLANS NUMEROS 80 571 et 80 896 DU GROUPE 7

For adjustment and servicing of the electric valves and the manostats, please refer to drawings Nos 80 571 and 80 896 in section 7

Zur Einstellung und Wartung der Elektro-Ventile und Manostate, siehe Zeichnungen N° 80 571 und 80 896 in der Gruppe 7

Ets SIMON-FRERES

CIRCUIT REFRIGERATION CONTIMAB SENIOR " EXPORT "
: COOLING CIRCUIT
: KUHLUNG

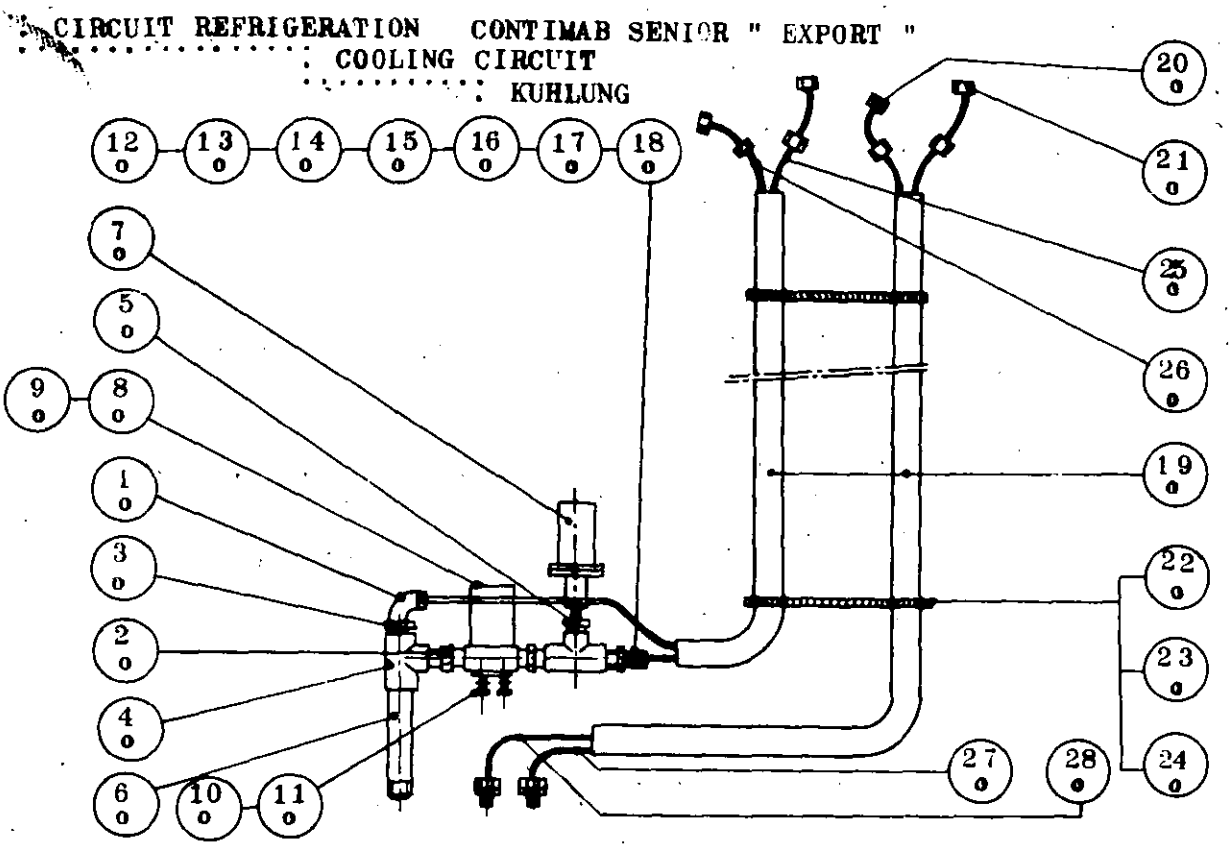

1 - o - Raccord équerre	- angle connecting part
2 - o - Manchon double 1/2 M	- double union 1/2 M
3 - o - Réduction MF 1/8" - 1/4"	- male female réduction 1/8" - 1/4"
4 - o - Té F 1/2"	- T female 1/2"
5 - o - Réduction MF 1/2" - 3/8"	- male female reduction 1/2 " - 3/8"
6 - o - Manchon double 1/2"	- double coupling 1/2"
7 - o - Manostat	- manostat
8 - o - Electro-vanne	- électric valve
9 - o - Bobine d'électro-vanne	- coil of electric valve
10 - o - Vis fixant électro-vanne	- screw of electric valve
11 - o - Rondelle fixant électro-vanne	- electric valve fixing washer
12 - o - Ecrou de 6	- nut of 6
13 - o - Raccord simple 1/4"	- simple connection 1/4"
14 - o - Bicone de 6	- Bicone 6
15 - o - Bicone de 10	- Bicone 10
16 - o - Ecrou de 10	- nut 10
17 - o - Ecrou de 10 à 6	- nut of 10 - 6
18 - o - Réduction 10 à 6	- réduction 10 - 6
19 - o - Gaine plastique Ø 6	- plastic sheath
20 - o - Jonction double de 6	- double junction 6
21 - o - Jonction double de 10	- double junction 10
22 - o - Dispositif assemblage	- assembling device
23 - o - Tube 8/10 vert	- green pipe 8/10
24 - o - Tube 4/6 vert	- green pipe 4/6
25 - o - Tube 4/6 blanc	- white pipe 4/6
26 - o - Tube 8/10 blanc	- white pipe 8/10

DIAGRAMME
DIAGRAM
79.685

cleardata

Quality Assurance Department

The following image quality is
poor due to original page quality

www.cleardata.co.uk
tel: 01670 356 734 fax: 01670 356 439

— ETS SIMON FRERES —

MONTIMAB

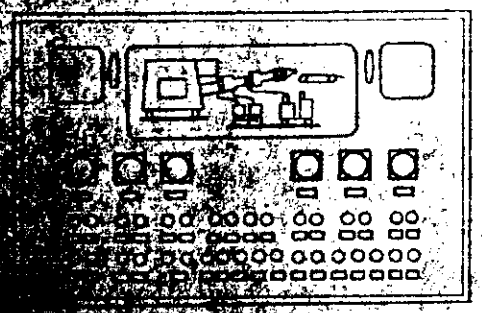

SENIOR

DOCUMENTS TO BE REFERED TO

- "ECONOMY" control panel
- "ECONOMY" complete bearing variator drive
- "STANDARD" control panel
- "SENIOR-EXPORT" control panel
- bearing unit support
- alternator tachometer
- churning or working

PULLEYS AND VARIOUS GREASE NIPPLES

ROLLER GREASE N° 2	ENERGREASE 12	B R B N° 1	TOTAL MULTIS

— ETS SIMON FRERES —

Dans le cas de remplacement de tachymètres à flexible par des tachymètres électro-magnétiques au barattage et au malaxage suivant plan N° 80 663 — nous fournissons une instruction spéciale de montage

---

For replacement of the tachometer with flexible cables by electric tachometer for churning and working speed control (according to drawing N° 80 663), we supply special fitting instructions

---

Zum Auswechseln der Kabel-Tachometer durch elektrische Tachometer zur Kontrolle der Butterungs- und Knetgeschwindigkeiten (laut Zeichung N° 80 663) stellen wir Montageanweisungen zur Verfügung

---

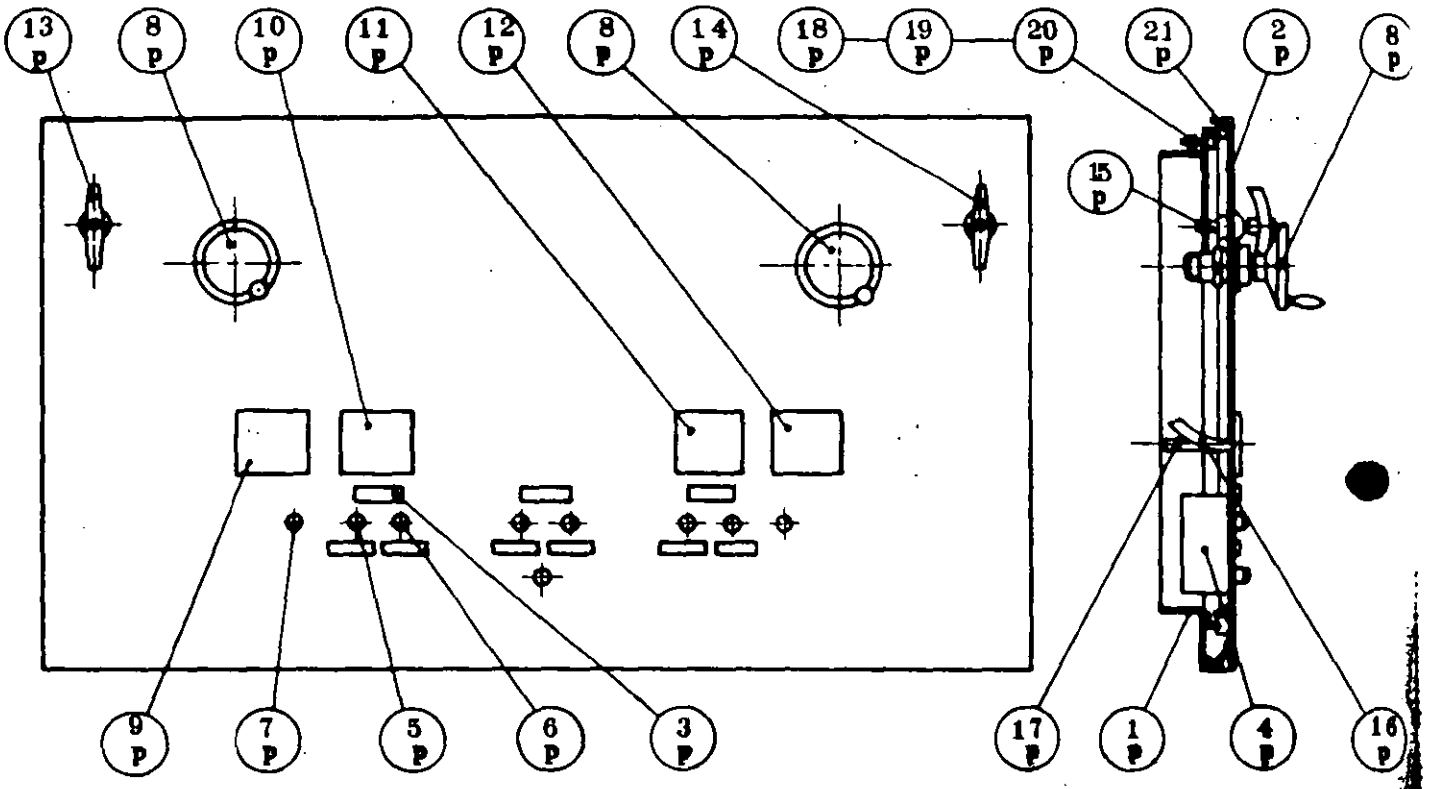

TABLEAU DE COMMANDE "ECONOMY"

1-p Cadre
2-p Tableau
3-p Etiquette
4-p Boitier de protection
5-p Bouton poussoir "marche"
6-p Bouton poussoir "arrêt"
7-p Lampe de contrôle
8-p Palier complet volant commande variateur
9-p Matricule numéro machine
10-p Tachymètre malaxage
11-p Tachymètre barattage
12-p Thermomètre
13-p Poignée
14-p Poignée avec clef
15-p Barrette de poignée
16-p Flexible malaxage
17-p Flexible barattage
18-p Vis fixation
19-p Ecrou
20-p Rondelle
21-p Joint d'étanchéité

ECONOMY VERSION CONTROL PANEL

1-p frame
2-p panel
3-p label
4-p protection cover
5-p push-button START
6-p push-button STOP
7-p pilot light
8-p bearing of variator hand-wheel
9-p serial number of the machine
10-p working tachometer
11-p churning tachometer
12-p thermometer
13-p handle
14-p handle with key
15-p bridge of the handle
16-p working drive flexible
17-p churning drive flexible
18-p fixation screw
19-p nut
20-p washer
21-p seal

DIAGRAMME
DIAGRAM } 79.68

ETS SIMON FRERES

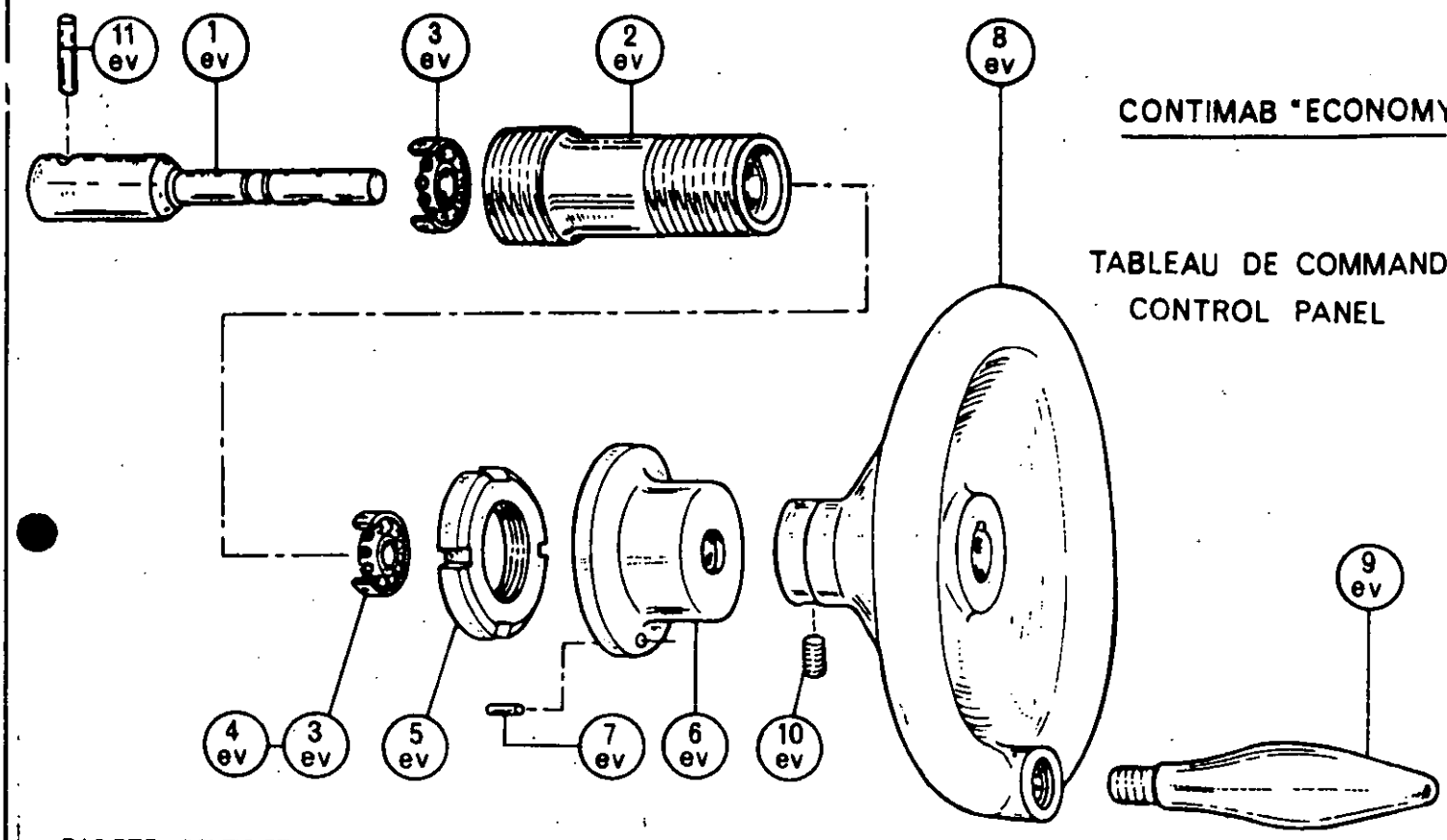

CONTIMAB "ECONOMY"

TABLEAU DE COMMANDE
CONTROL PANEL

PALIER COMPLET
COMMANDE VARIATEUR

1ev/ - arbre
2ev/ - palier de volant
3ev/ - roulement
4ev/ - circlips
5ev/ - écrou d'arrêt
6ev/ - chapeau
7ev/ - goupille
8ev/ - volant
9ev/ - poignée
10ev/ - vis fixant volant
11ev/ - goupille de l'arbre

COMPLETE BEARING
VARIATOR DRIVE

1ev/ - shaft
2ev/ - wheel of the bearing
3ev/ - ball-bearing
4ev/ - snapring
5ev/ - blocking nut
6ev/ - cap
7ev/ - pin
8ev/ - wheel
9ev/ - handelle
10ev/ - wheel fixing screw
11ev/ - shaft of the pin

Diagramme } N° 80.925
Diagram }

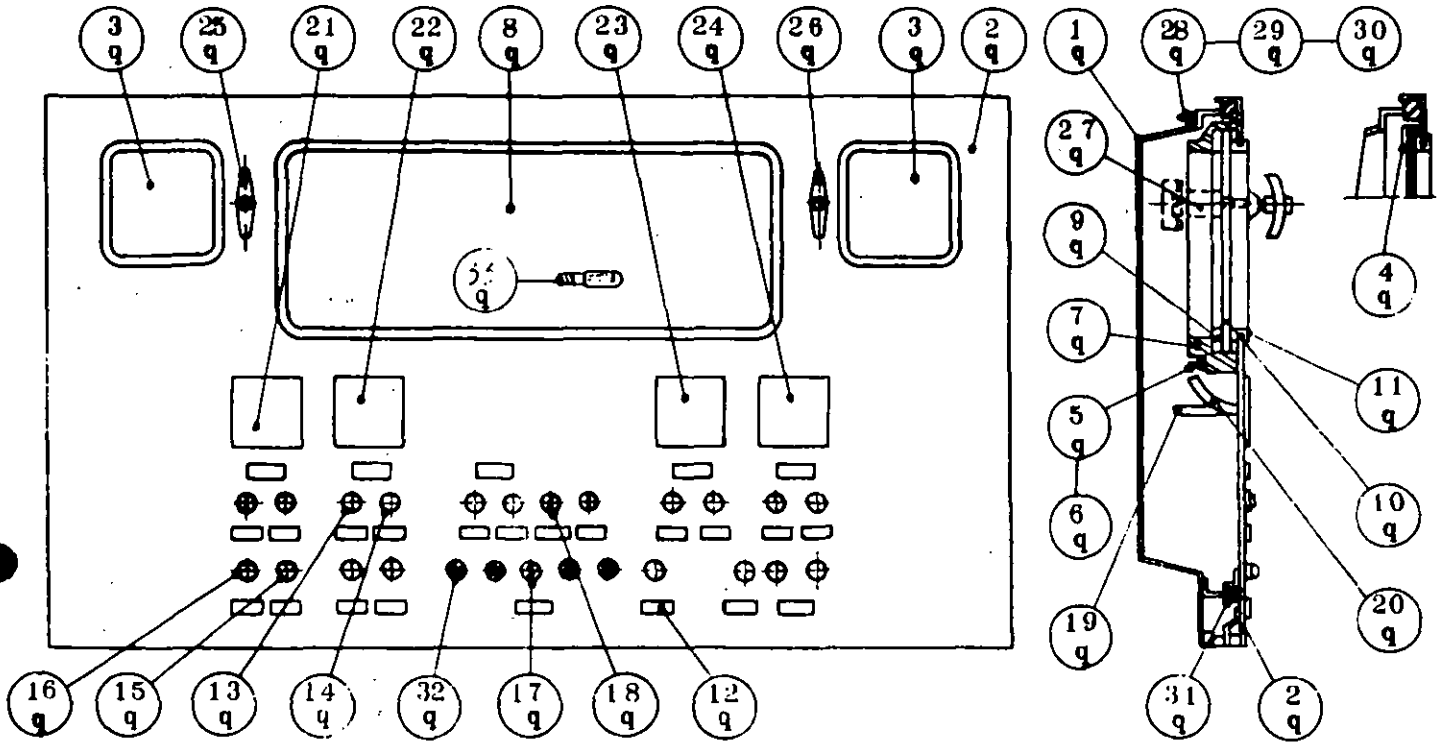

TABLEAU DE COMMANDE "STANDARD"	"STANDARD" CONTROL PANEL
1-q Boitier du tableau	panel housing
2-q Plastron de tableau	drill plate of the panel
3-q Regard du tableau	sight glass of the panel
4-q Plaquette de fixation	fixing plate
5-q Rondelle du Cadre	washer of the frame
6-q Ecrou du cadre	nut of the frame
7-q Cadre du synoptique	frame of the illuminated picture
8-q Panneau synoptique	illuminated picture
9-q Cadre du panneau	frame of the panel
10-q Joint du panneau	seal of the panel
11-Q Joint du panneau	seal of the panel
12-q Etiquette	tag
13-q Bouton poussoir "marche"	push button "start"
14-q Bouton poussoir "arrêt"	push button "stop"
15-q Bouton poussoir "plus vite"	push button "quicker"
16-q Bouton poussoir "moins vite"	push button "slower"
17-q Clef de contact	ignition key
18-q Bouton tournant	switch button
19-q Flexible barattage	churning flexible
20-q Flexible malaxage	working flexible
21-q Matricule numéro machine	serial number
22-q Tachymètre malaxage	working tachometer
23-q Tachymètre barattage	churning tachometer
24-q Thermomètre	thermometer
25-q Poignée	handle
26-q Poignée avec clefs	handle with keys
27-q Plaquette de poignée	plate from the handle
28-q Vis de Fixation	fixing screw
29-q Rondelle	washer
30-q Ecrou	nut
31-q Joint d'étanchéité	oil seal
32-q Lampe de contrôle	control light
33-q Lampe synoptique	bulb for luminous control panel

DIAGRAMME N° 79.687

ETS SIMON FRERES

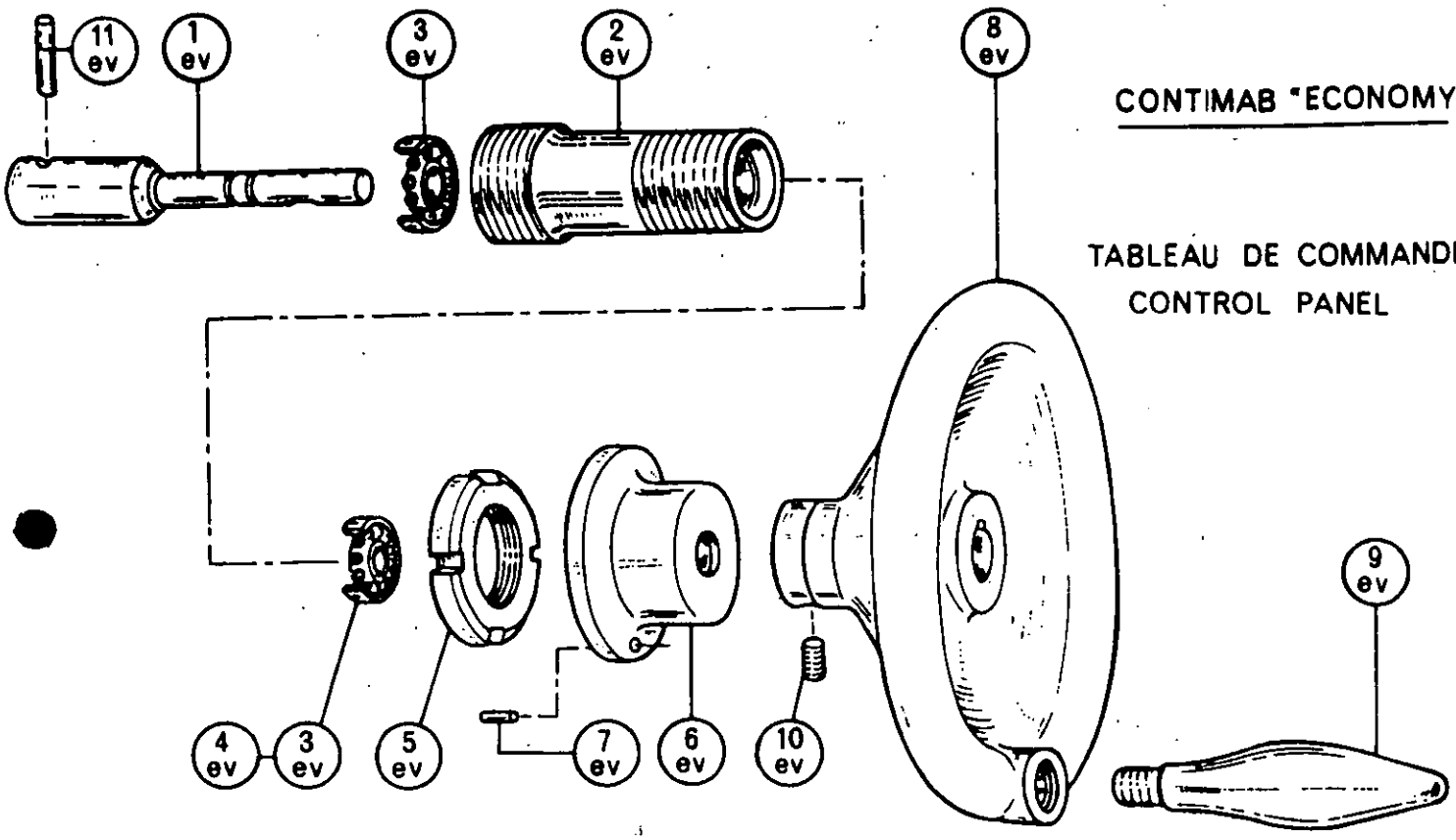

CONTIMAB "ECONOMY"

TABLEAU DE COMMANDE
CONTROL PANEL

PALIER COMPLET
COMMANDE VARIATEUR

1ev/ - arbre
2ev/ - palier de volant
3ev/ - roulement
4ev/ - circlips
5ev/ - écrou d'arrêt
6ev/ - chapeau
7ev/ - goupille
8ev/ - volant
9ev/ - poignée
10ev/ - vis fixant volant
11ev/ - goupille de l'arbre

COMPLETE BEARING
VARIATOR DRIVE

1ev/ - shaft
2ev/ - wheel of the bearing
3ev/ - ball-bearing
4ev/ - snapring
5ev/ - blocking nut
6ev/ - cap
7ev/ - pin
8ev/ - wheel
9ev/ - handelle
10ev/ - wheel fixing screw
11ev/ - shaft of the pin

Diagramme } N° 80.925
Diagram

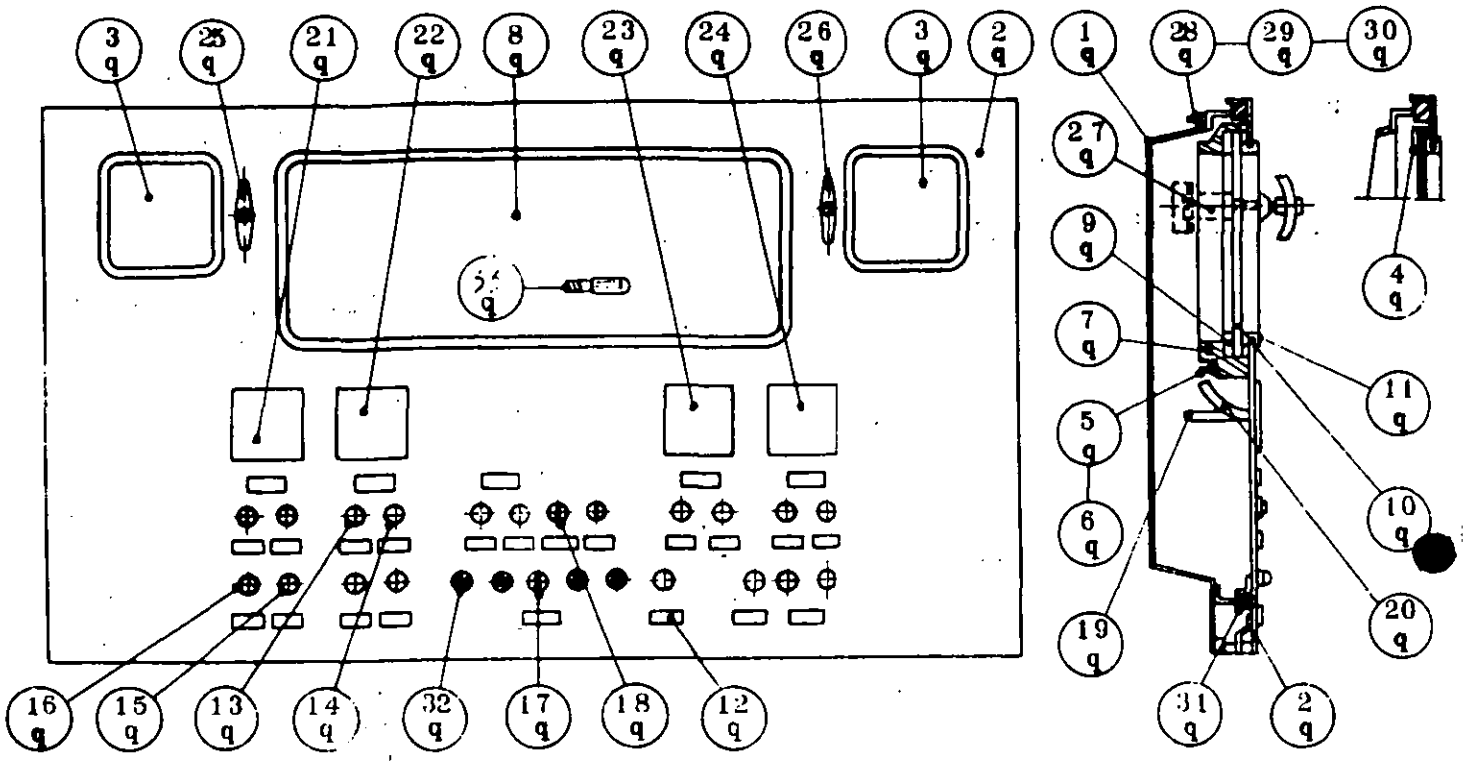

TABLEAU DE COMMANDE "STANDARD"	"STANDARD" CONTROL PANEL
1-q Boitier du tableau	panel housing
2-q Plastron de tableau	drill plate of the panel
3-q Regard du tableau	sight glass of the panel
4-q Plaquette de fixation	fixing plate
5-q Rondelle du Cadre	washer of the frame
6-q Ecrou du cadre	nut of the frame
7-q Cadre du synoptique	frame of the illuminated picture
8-q Panneau synoptique	illuminated picture
9-q Cadre du panneau	frame of the panel
10-q Joint du panneau	seal of the panel
11-Q Joint du panneau	seal of the panel
12-q Etiquette	tag
13-q Bouton poussoir "marche"	push button "start"
14-q Bouton poussoir "arrêt"	push button "stop"
15-q Bouton poussoir "plus vite"	push button "quicker"
16-q Bouton poussoir "moins vite"	push button "slower"
17-q Clef de contact	ignition key
18-q Bouton tournant	switch button
19-q Flexible barattage	churning flexible
20-q Flexible malaxage	working flexible
21-q Matricule numéro machine	serial number
22-q Tachymètre malaxage	working tachometer
23-q Tachymètre barattage	churning tachometer
24-q Thermomètre	thermometer
25-q Poignée	handle
26-q Poignée avec clefs	handle with keys
27-q Plaquette de poignée	plate from the handle
28-q Vis de Fixation	fixing screw
29-q Rondelle	washer
30-q Ecrou	nut
31-q Joint d'étanchéité	oil seal
32-q Lampe de contrôle	control light
33-q Lampe synoptique	bulb for luminous control panel

DIAGRAMME N° 79.687

ETS SIMON FRERES

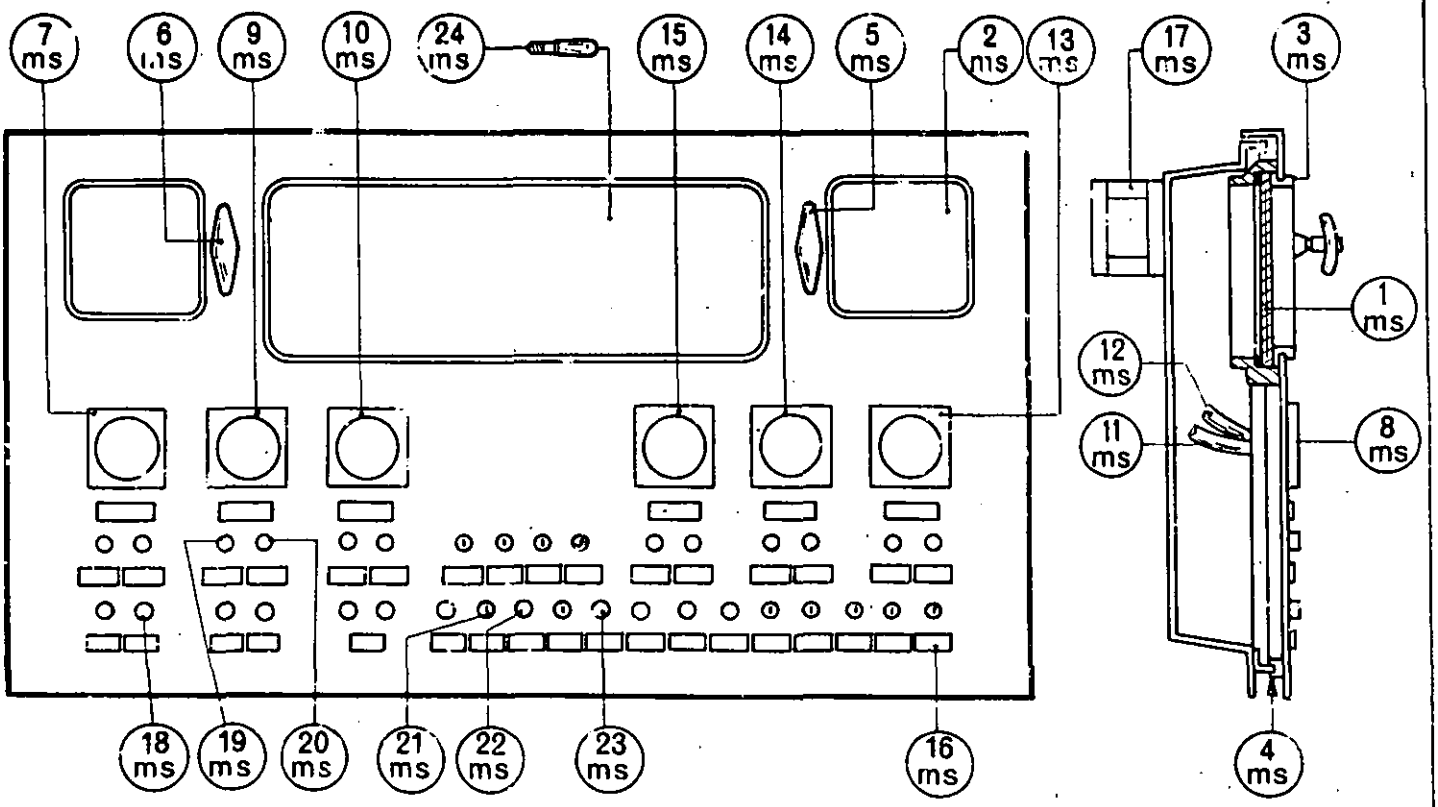

_ CONTIMAB MC MAJOR . MC SENIOR EXPORT _

TABLEAU DE COMMANDE	CONTROL PANEL
1 ms _ Synoptique	_ illuminated table
2 ms _ Regard du tableau	_ sight glass of the table
3 ms _ Joint synoptique	_ seal of the illuminated table
4 ms _ Joint d'étanchéité plastron	_ seal of the panel
5 ms _ Poignée du tableau (avec clefs)	_ handle of the panel (with keys)
6 ms _ Poignée du tableau (sans clefs)	_ handle of the panel (without keys)
7 ms _ Tachymètre (barattage)	_ tachometer (churning)
8 ms _ Couvercle plexiglass	_ plexiglass cover
9 ms _ Tachymètre (malaxage)	_ tachometer (working)
10 ms _ Vacuomètre	_ vacuumeter
11 ms _ Flexible tachymètre (barattage)	_ flexible of the tachometer (churning)
12 ms _ Flexible tachymètre (malaxage)	_ flexible of the tachometer (working)
13 ms _ Thermomètre	_ thermometer
14 ms _ Manomètre	_ manometer
15 ms _ Ampèremètre avec joint	_ ammeter with seal
16 ms _ Etiquettes	_ tags
17 ms _ Ventilateur type 11 HP 114	_ ventilator type 11 HP 114
18 ms _ Bouton-poussoir (jaune)	_ push-button (yellow)
19 ms _ Bouton-poussoir (vert)	_ push-button (green)
20 ms _ Bouton-poussoir (rouge)	_ push-button (red)
21 ms _ Interrupteur (noir)	_ switch button (black)
22 ms _ Interrupteur à clefs (noir)	_ switch button with keys (black)
23 ms _ Bouton-poussoir (noir)	_ push-button (black)
24 ms _ Lampe de synoptique	_ bulb for luminous control panel

PLAN N° 68 810

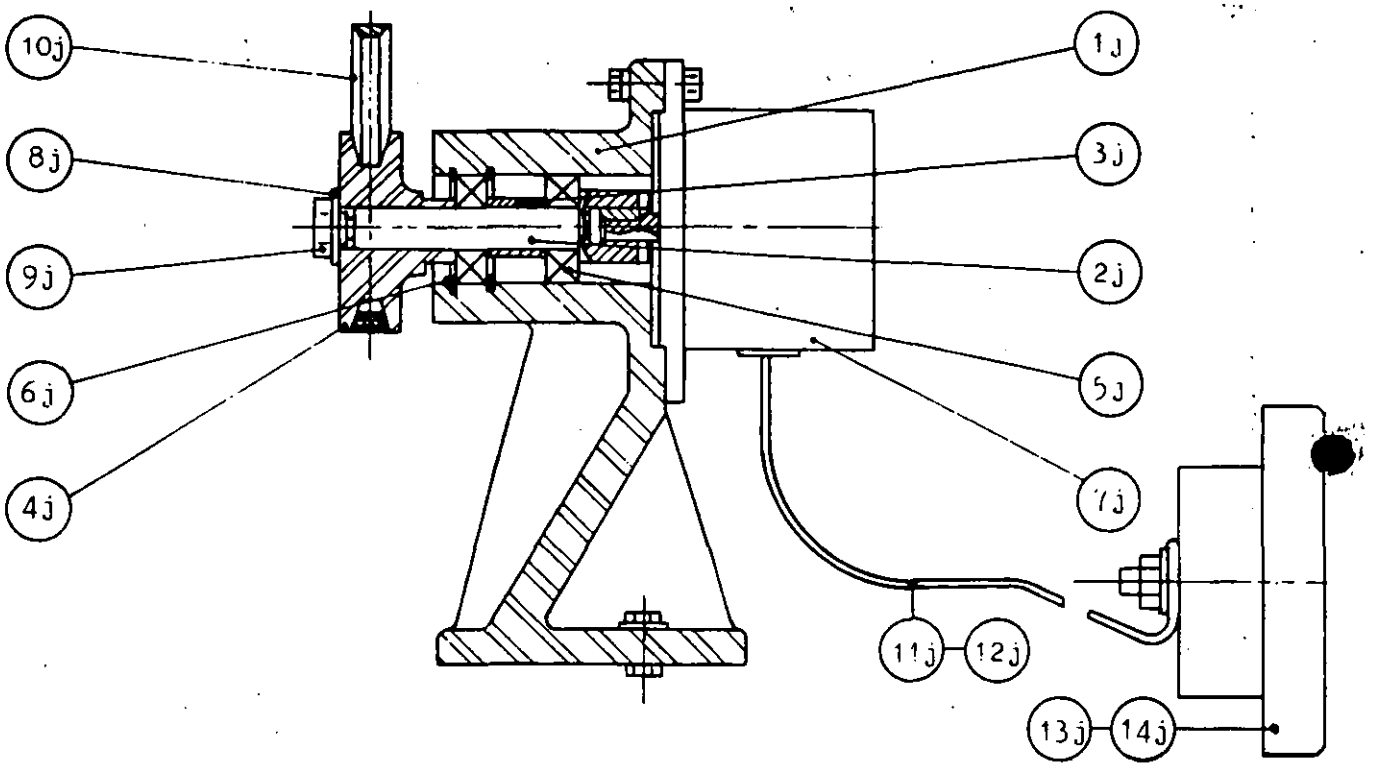

ENSEMBLE PALIER SUPPORT ALTERNATEUR
TACHYMETRE - (Barattage ou malaxage)

1j/ Palier
2j/ Arbre poulie
3j/ Entretoise roulement
4j/ Poulie réceptrice
5j/ Roulement Ø 12/28x8
6j/ Circlips 28 i
7j/ Alternateur type AY-00-10
8j/ Rondelle fixant poulie
9j/ Ecrou fixant poulie
10j/ Courroie
11j/ Câble pour barattage - long.: 2,50 m
12j/ Câble pour malaxage - long.: 1,50 m
13j/ Indicateur électrique vitesse barattage
14j/ Indicateur électrique vitesse malaxage

BEARING UNIT SUPPORT ALTERNATOR
TACHOMETER - (Churning or working)

1j/ bearing block
2j/ pulley shaft
3j/ ball bearing spacer
4j/ driven pulley
5j/ ball bearing 12/28x8
6j/ snapring 28 i
7j/ alternator type AY-00-10
8j/ washer fixing pulley
9j/ nut fixing pulley
10j/ belt
11j/ cable for churning - length 2,50 m
12j/ cable for working - length 1,50 m
13j/ electric indicator of churning spee
14j/ electric indicator of working speed

ATTENTION : pour commander une pièce, faire suivre son numéro du numéro du diagramme correspondant.
Ex.: 5j/ - 80.663.

ATTENTION: to order a part, please add to its number also the number of the corresponding diagram.
Ex.: 5j/ - 80.663

Diagramme / Diagram N° 80.6

cleardata

Quality Assurance Department

The following image quality is
poor due to original page quality

www.cleardata.co.uk
tel: 01670 356 734 fax: 01670 356 439

S SIMON FRERES

CONTIMAB SENIOR

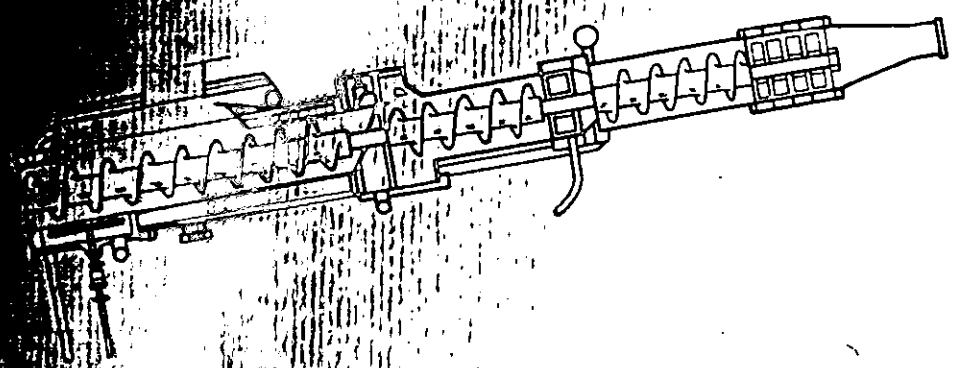

DOCUMENTS A CONSULTER — DOCUMENTS TO BE REFERED TO

660	Ensemble siphon	— siphon unit
689	Ensemble séparation babeurre	— buttermilk separating unit
690	Ensemble extraction	— extraction unit
692	Ensemble salage sous vide	— salting and vacuum unit
693	Ensemble malaxage final	— final working section
613	Fausses plaques filières (ouvertes)	— false perforated plate (open)

6

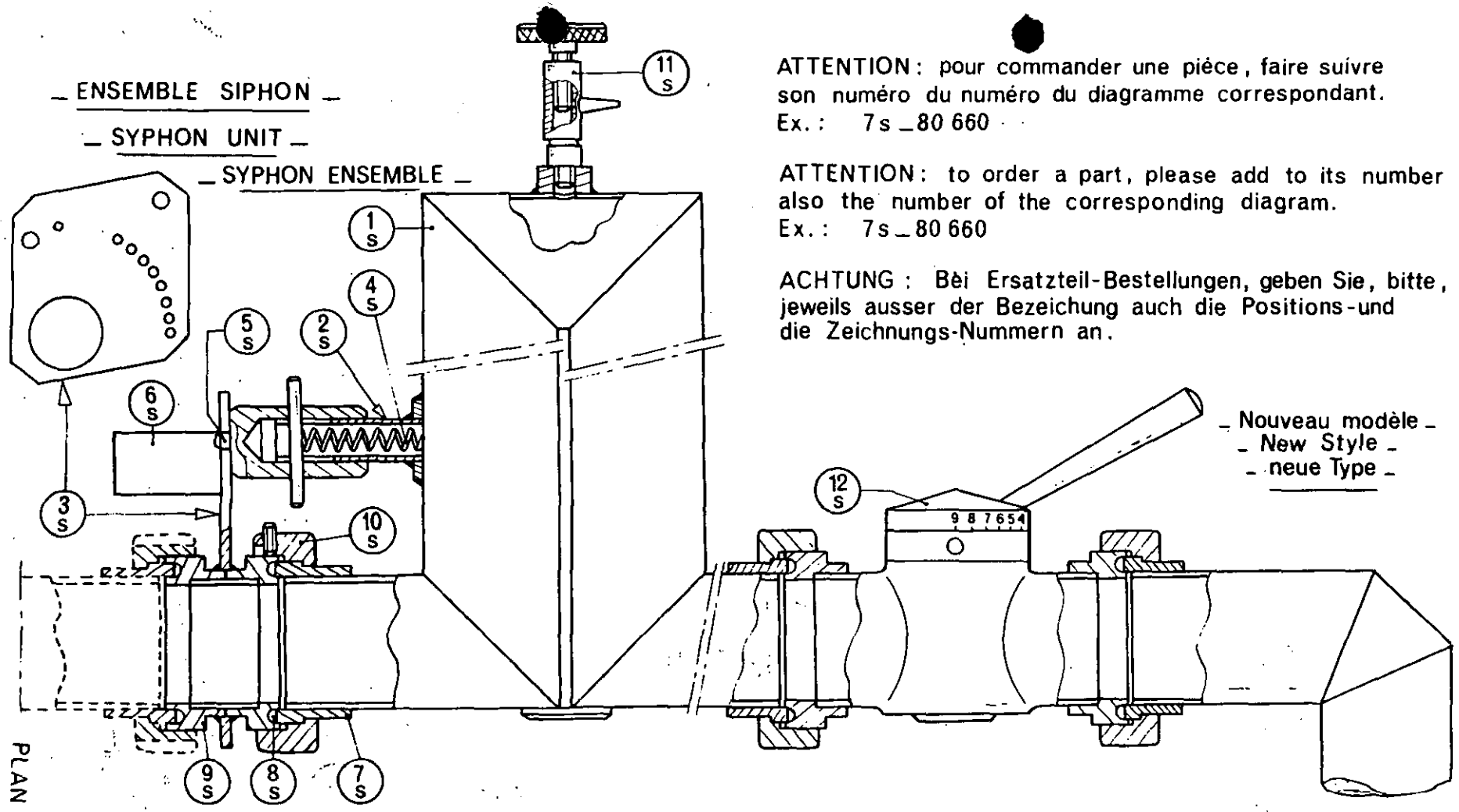

ATTENTION : pour commander une pièce, faire suivre son numéro du numéro du diagramme correspondant.
Ex. : 7 s _ 80 660

ATTENTION : to order a part, please add to its number also the number of the corresponding diagram.
Ex. : 7 s _ 80 660

ACHTUNG : Bei Ersatzteil-Bestellungen, geben Sie, bitte, jeweils ausser der Bezeichung auch die Positions-und die Zeichnungs-Nummern an.

1 s _ Siphon	_ syphon	_ Syphon
2 s _ Guide ressort	_ guide spring	_ Leit-Feder
3 s _ Plaque de réglage	_ adjustment plate	_ Regler-Platte
4 s _ Ressort	_ spring	_ Feder
5 s _ Téton de blocage	_ blocking bolt	_ Blockier-Zapfen
6 s _ Entretoise	_ spacer	_ Steg
7 s _ Bague	_ ring	_ Ring
8 s _ Joint	_ seal	_ Dichtung
9 s _ Ensemble raccord	_ junction unit	_ Verbindung
10 s _ Ecrou	_ nut	_ Mutter
11 s _ Vanne d'arrêt du siphon	_ closing valve of the syphon	_ Verschlussventil des Syphons
12 s _ Vanne de réglage du siphon	_ adjustment valve of the syphon	_ Regulierventil des Syphons

ETS SIMON FRERES

PLAN N° 80 660

ETS SIMON FRERES

ENSEMBLE SEPARATION BABEURRE
BUTTERMILK SEPARATING UNIT – BUTTERMILCH TRENN-ANLAGE

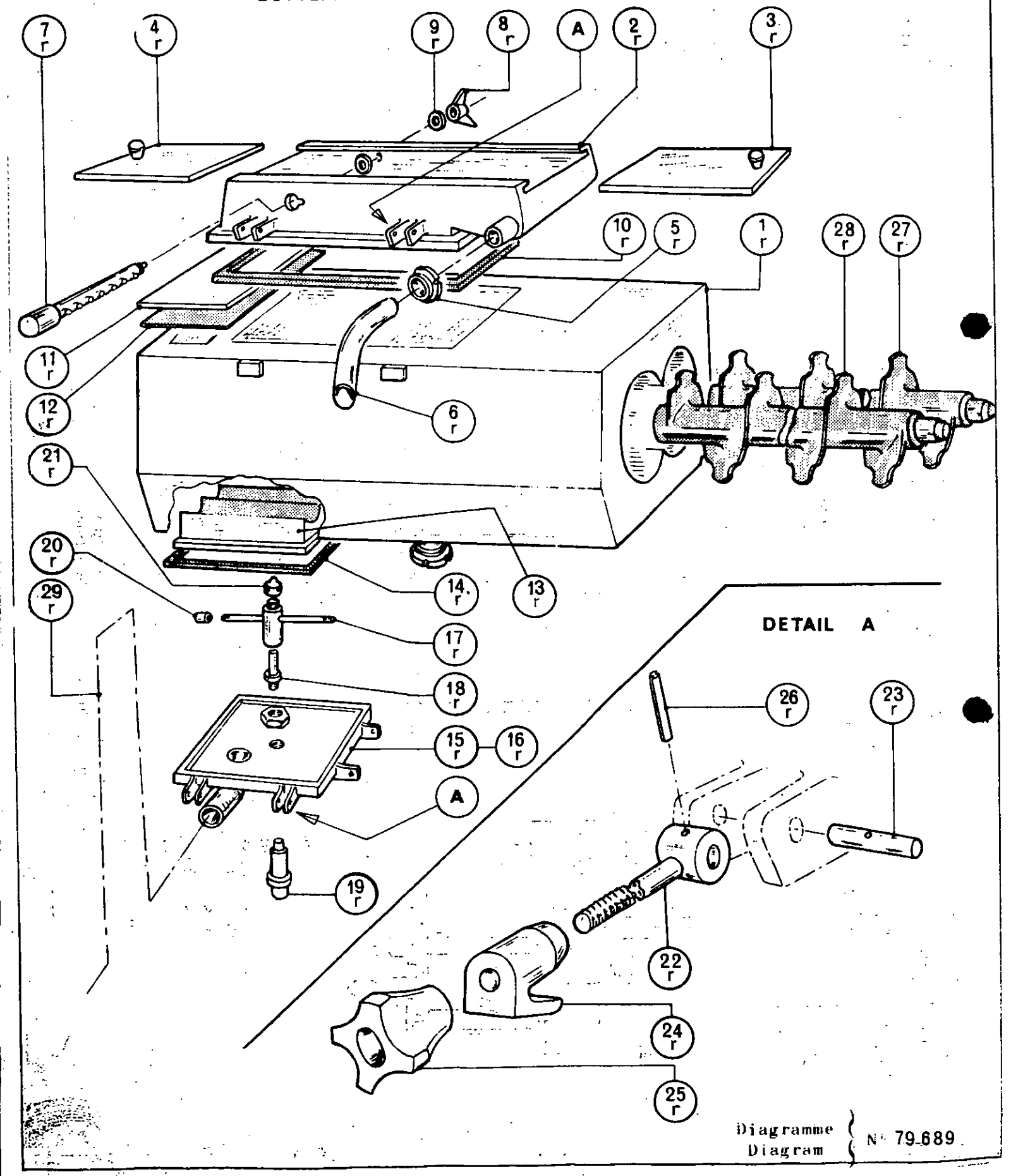

Diagramme / Diagram N° 79-689

ENSEMBLE SEPARATION BABEURRE

1r- Corps séparation babeurre
2r- Couvercle complet
3r- 1/2 couvercle avant
4r- 1/2 couvercle arrière
5r- Raccord 40/43 complet
6r- Allonge de sortie
7r- Flûte complète 1er lavage
8r- Ecrou fixant flûte
9r- Rondelle fixant flûte
10r- Joint couvercle
11r- Couvercle arrière
12r- Joint couvercle arrière
13r- Tamis complet
14r- Joint auto-épurateur
15r- Faux entonnoir (siphon gauche)
16r- Faux entonnoir (siphon droite)
17r- Tourniquet
18r- Moyeu du tourniquet
19r- Pied du tourniquet
20r- Bouchon des bras
21r- Butée du tourniquet
22r- Support chape
23r- Axe de chape
24r- Crochet blocage
25r- Poignée blocage
26r- Goupille de chape
27r- Vis séparation D.
28r- Vis séparation G.
29r- Siphon complet
(voir diagramme 80.660)

BUTTERMILK SEPARATING UNIT

1r- buttermilk separating chamber
2r- complete cover
3r- front 1/2 cover
4r- rear 1/2 cover
5r- complete connecting 40/43
6r- outlet of the adapter
7r- complete 1st washing flute
8r- flute fixing nut
9r- flute fixing washer
10r- cover seal
11r- rear cover
12r- rear cover seal
13r- complete filter
14r- seal of the buttermilk self-purifying device
15r- false funnel - left syphon
16r- false funnel - right syphon
17r- turnspike
18r- boss of the turnspike
19r- foot of the turnspike
20r- plugs of the turnspike end
21r- thrust of the turnspike
22r- cap support
23r- cap of the axle
24r- blocking hook
25r- blocking handle
26r- cap of the bolt
27r- buttermilk right separation screw
28r- buttermilk left separation screw
29r- complete syphon (diagramm 80.660)

Diagramme / Diagram N° 79.689

ETS SIMON FRERES

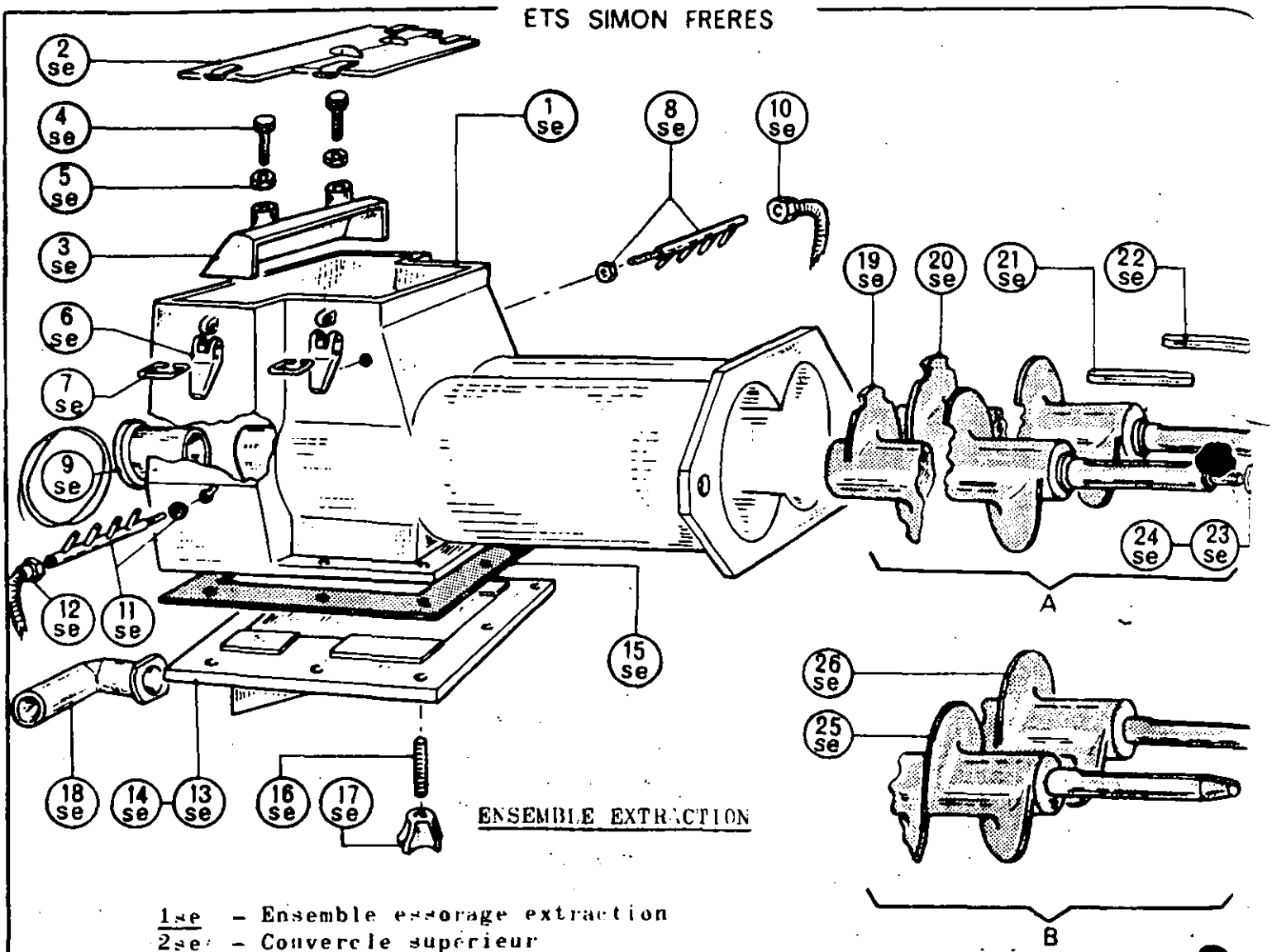

ENSEMBLE EXTRACTION

1se - Ensemble essorage extraction
2se - Couvercle supérieur
3se - Couloir de remontée
4se - Vis de réglage
5se - Contre écrou vis de réglage
6se - Levier de taquet
7se - Anneau de taquet
8se - Flûte supérieure
9se - Bague palier
10se - Raccord et flexible supérieur
11se - Flûte inférieure
12se - Raccord et flexible inférieur
13se - Couvercle inférieur siphon à gauche
14se - Couvercle inférieur siphon à droite
15se - Joint du couvercle inférieur
16se - Goujon
17se - Poignée de blocage
18se - Tube prise de siphon
19se - Vis extrême gauche -(Solution 2 corps)
20se - Vis extrême droite -(Solution 2 corps)
21se - Clavette vis gauche
22se - Clavette vis droite
23se - Ecrou vis gauche
24se - Ecrou vis droite
25se - Vis intermédiaire gauche (solution 3 corps)
26se - Vis intermédiaire droite (solution 3 corps)

Diagramme / Diagram N° 79.690

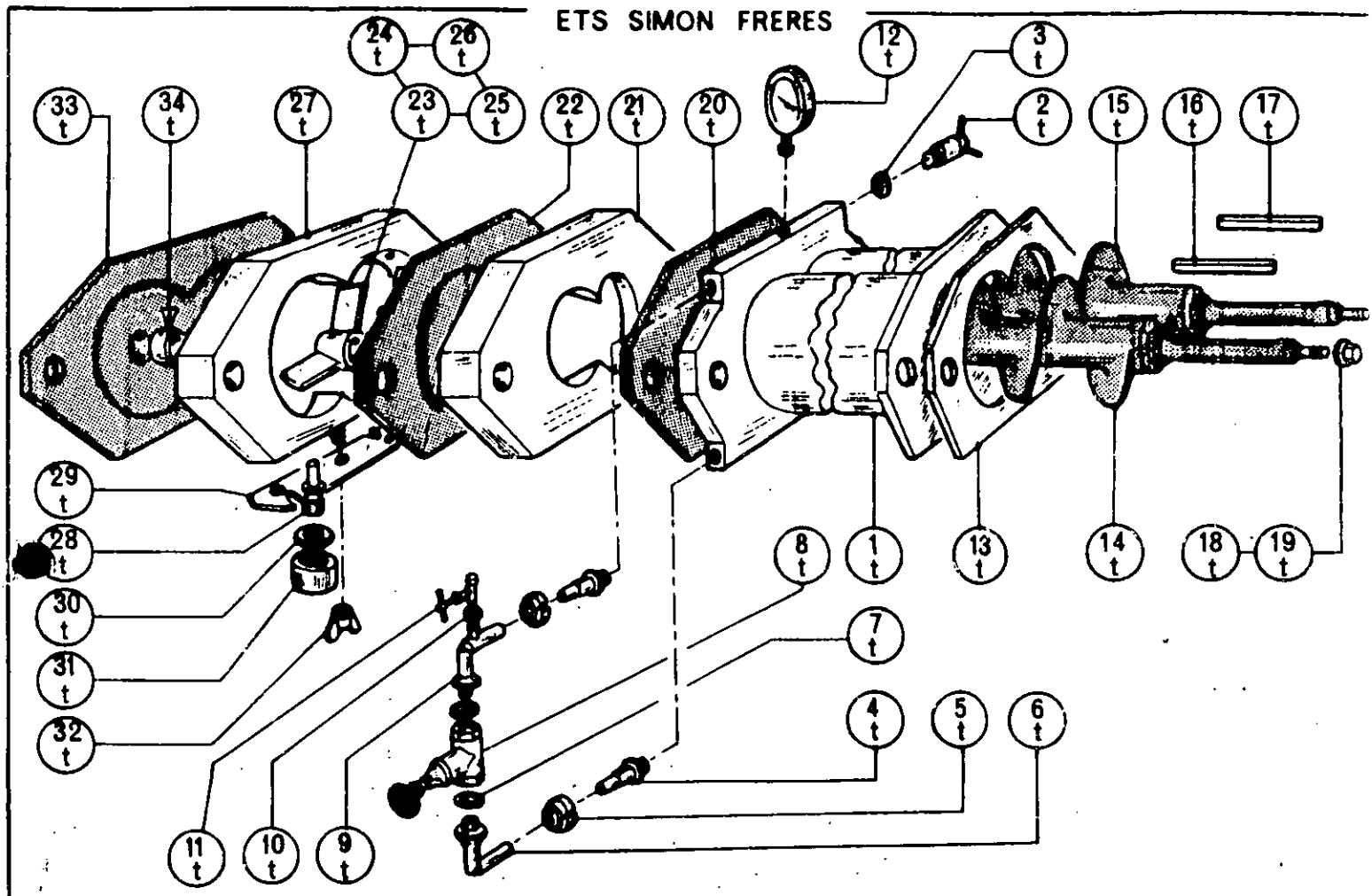

ENSEMBLE SALAGE ET SOUS VIDE

1t/ - Corps de salage et sous vide
2t/ - Bouchon
3t/ - Joint de prise de vide
4t/ - Raccord prise de vide
5t/ - Raccord complet 20/22
6t/ - Prise de vide inférieure
7t/ - Joint de vanne
8t/ - Vanne de commande vide
9t/ - Prise de vide supérieure
10t/ - Joint de robinet
11t/ - Robinet de prise d'air
12t/ - Vacuomètre
13t/ - Joint de corps
14t/ - Vis extrême gauche
15t/ - Vis extrême droite
16t/ - Clavette vis gauche
17t/ - Clavette vis droite.
18t/ - Ecrou vis gauche
19t/ - Ecrou vis droite
20t/ - Filière simple réduite trous de 6.5
21t/ - Bloc entretoise conique
22t/ - Filière simple trous de 6.5
23t/ - Ailette hélicoïdale G. 30°
24t/ - Clavette pour ailette G.
25t/ - Ailette hélicoïdale D. 30°
26t/ - Clavette pour ailette D
27t/ - Bloc entretoise injection
28t/ - Injecteur
29t/ - Bride d'injecteur
30t/ - Joint d'injecteur
31t/ - Bouchon d'injecteur
32t/ - Ecrou de serrage
33t/ - Filière palier trous de 4
34t/ - Palier de filière.

Diagramme / Diagram } N° 79.692

EXTRACTION UNIT

1se- extraction up-chute block unit
2se- upper cover
3se- up-chute
4se- adjusting screw
5se- adjusting screw counter-nut
6se- shutter
7se- ring of the shutter
8se- upper wash flute
9se- bearing ring
10se- upper hose and connection
11se- lower wash flute
12se- lower hose and connection
13se- lower cover (left hand syphon)
14se- lower cover (right hand syphon)
15se- lower cover seal
16se- bolt
17se- blocking handle
18se- syphon plug pipe
19se- left auger screw } for 2 working
20se- right auger screw } chambers only
21se- key of left auger screw
22se- key of right auger screw
23se- nut of the left screw
24se- nut of the right screw
25se- left auger screw } for 3 working
26se- right auger screw } chambers only

ABPRESS-BLOCK

1se- Abpress-Knetkörper
2se- oberer Deckel
3se- Ablenkplatte (aufwärts)
4se- Regulietschraube
5se- Gegenmutter der Regulierschraube
6se- Überwurfverschluss
7se- Ring des Überwurfes
8se- obere Waschflöte
9se- Lagerring
10se- obere Leitung mit Stutzen
11se- untere Waschflöte
12se- untere Leitung mit Stutzen
13se- unterer Deckel - linksseitiger Syphon
14se- unterer Deckel - rechtsseitiger Syphon
15se- Dichtung des unteren Deckels
16se- Bolzen
17se- Blockier-Knopf
18se- Anschlussrohr des Syphons
19se- linke Knetschnecke des Abpresskörpers }
20se- rechte Knetschnecke des Abpresskörpers }
21se- Mitnehmerkeil der linken Knetschnecke
22se- Mitnehmerkeil der rechten Knetschnecke
23se- Mutter der linken Knetschnecke
24se- Mutter der rechten Knetschnecke
25se- linke Knetschnecke des Abpresskörpers } **
26se- rechte Knetschnecke des Abpresskörpers }

* bei nur 2 Knetkörpern
** bei 3 Knetkörpern

Diagramme N° 79.690

Salting and vacuum unit

1-t Vacuum and salting section
2-t Plug
3-t Vacuum plug seal
4-t Vacuum plug connection part
5-t Complete connection part 20/22
6-t Lower vacuum plug
7-t Valve seal
8-t Vacuum drive valve
9-t Upper vacuum plug
10-t Tap seal
11-t Air connection
12-t Vacuometer
13-t Body seal
14-t Left extremity screw
15-t Right extremity screw
16-t Key of left screw
17-t Key of right screw
18-t Nut of left screw
19-t Nut of right screw
20-t Reduced simple perforated plate holes ∅ 6,5
21-t Conical spacing block
22-t Simple perforated plate, holes ∅ 6,5
23-t 30° left hélicoïdal winglet
24-t Key for left winglet
25-t 30° right helicoïdal winglet
26-t Key for right winglet
27-t Injection spacer block
28-t Injector
29-t Injector flange
30-t Injector seal
31-t Injector plug
32-t Locking nut
33-t Perforated plate with bearing holes ∅ 4.
34-t Perforated plate with bearing.

Diagramme N° 79.692.

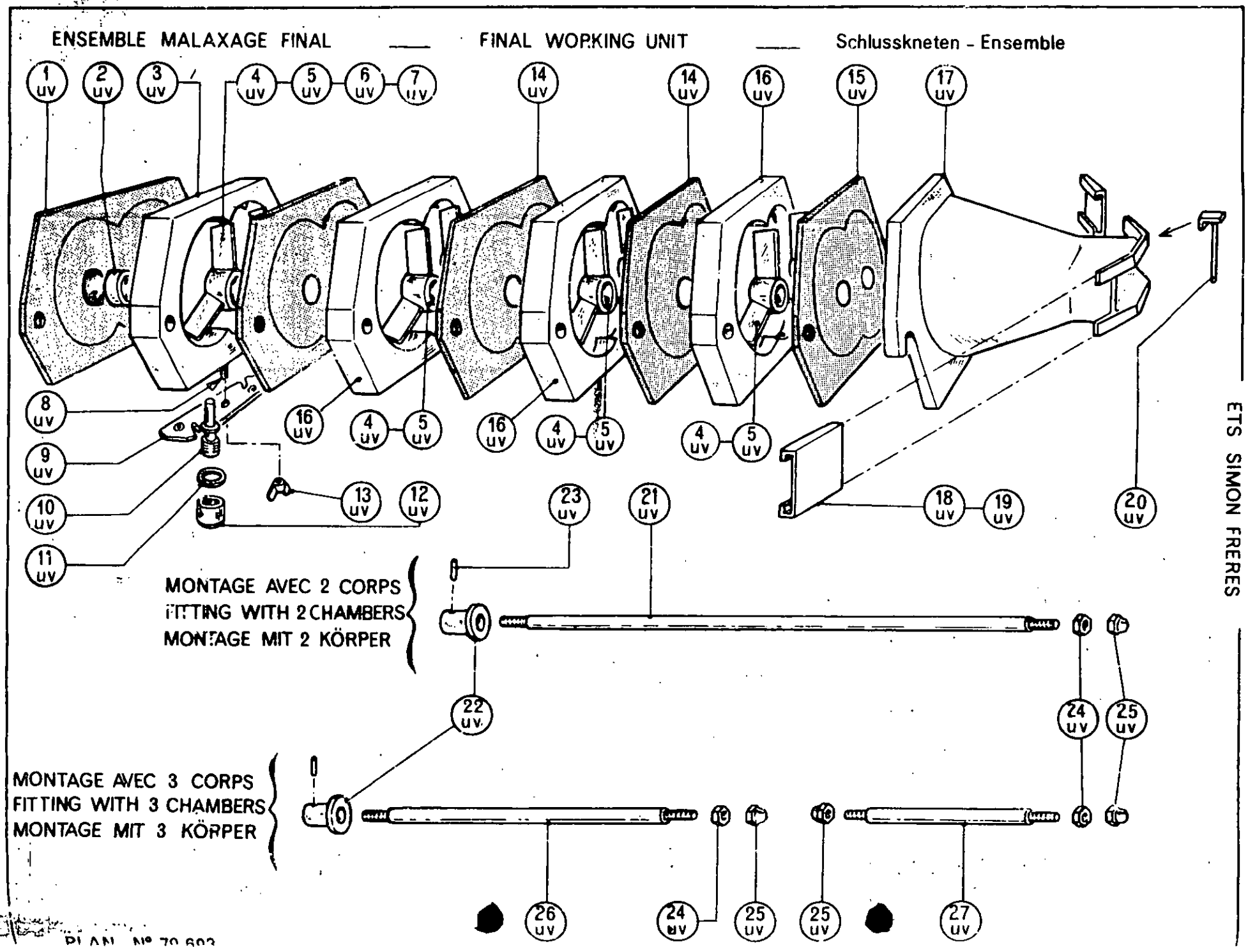

ETS SIMON FRERES

PLAN N° 70 693

ENSEMBLE MALAXAGE FINAL

1uv- Filière à palier Ø 10
2uv- Palier de filière
3uv- Bloc injection
4uv- Ailette hélicoïdale D 45°
5uv- Ailette hélicoïdale G 45°
6uv- Clavette ailette droite
7uv- clavette ailette gauche
8uv- Goujon fixant injecteur
9uv- Bride,fixant injecteur
10uv- Injecteur
11uv- Joint d'injecteur
12uv- Bouchon d'injecteur
13uv- Ecrou de serrage
14uv- Filière simple de 6,5
15uv- Filière simple de 4
16uv- Bloc simple
17uv- Buse réglable
18uv- Trappe réglage sortie
19uv- Blocage trappe
20uv- Doigt
21uv- Tirant 2 corps
22uv- Bague de serrage tirant
23uv- Goupille fixant bague
24uv- Ecrou de blocage H
25uv- Ecrou de blocage
26uv- Tirant 3 corps
27uv- Tirant 3 corps

FINAL WORKING ENSEMBLE

1uv- Perforated plate bearing holes Ø10
2uv- Bearing ring of draw plate
3uv- Injection block
4uv- 45° right helicoïdal winglet
5uv- 45° left helicoïdal winglet
6uv- Key of right winglet
7uv- Key of left winglet
8uv- Fixing gudgeon bolt injector
9uv- Injector flange
10uv- Injector
11uv- Injector seal
12uv- Injector Plug
13uv- Locking nut
14uv- Simple perforated plate holes Ø 6,5
15uv- Simple perforated plate hole Ø 4
16uv- Simple block
17uv- Adjusting nozzle
18uv- Outlet adjusting flap door
19uv- Flap door blocking
20uv- Spindle
21uv- Tie-rod 2 chambers
22uv- Tie-rod blocking ring
23uv- Ring fixing pin
24uv- Locking HEX nut
25uv- Blocking nut
26uv- Tie-rod 3 chambers
27uv- Tie-rod 3 chambers

Diagramme N° 79.693

ETS SIMON FRERES

CONTIMAB MC 2 _ MC 5 _ MC 7 _ SENIOR

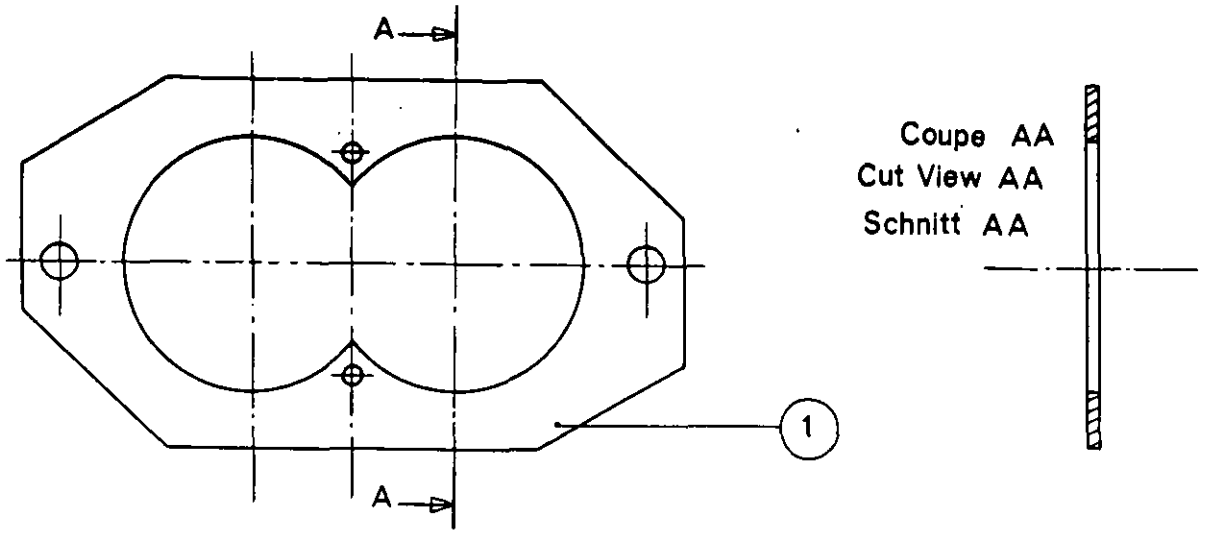

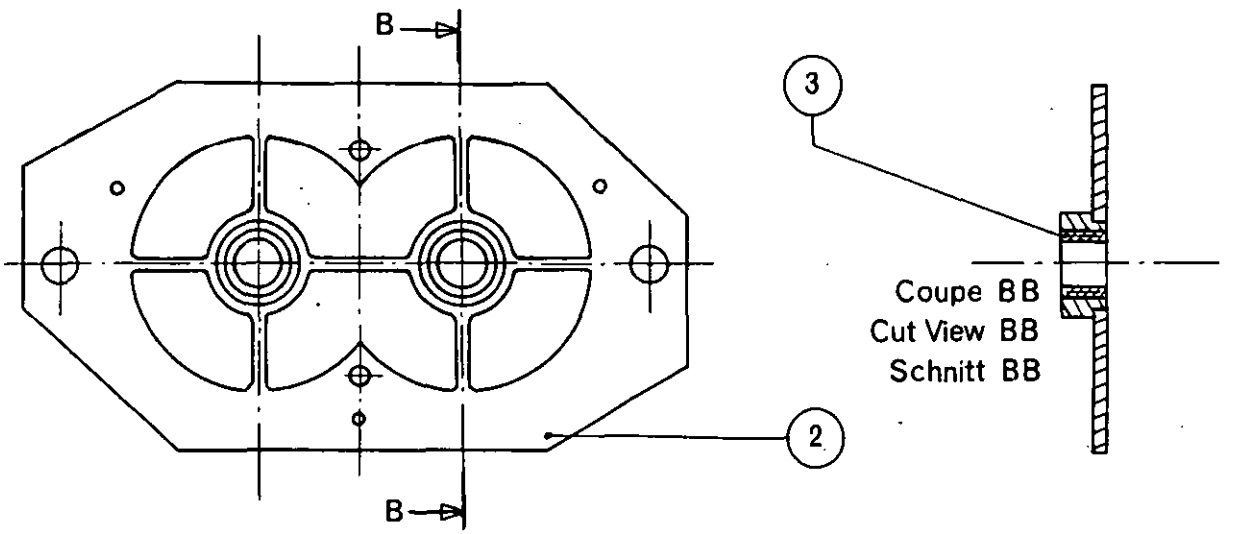

1 _ Fausse plaque filière (ouverte)
2 _ Fausse plaque filière palier (ouverte)
3 _ Palier de fausse plaque filière (ouverte)

1 _ false perforated plate (open)
2 _ false perforated plate with bearing (open)
3 _ Bearing of the false perforated plate (open)

1 _ falsche perforierte Platte (offen)
2 _ falsche perforierte Platte mit Lagern (offen)
3 _ Lager der falschen perforierten Platte (offen)

Plan N° 81 6

ETS SIMON FRERES

_ CONTIMAB SENIOR _

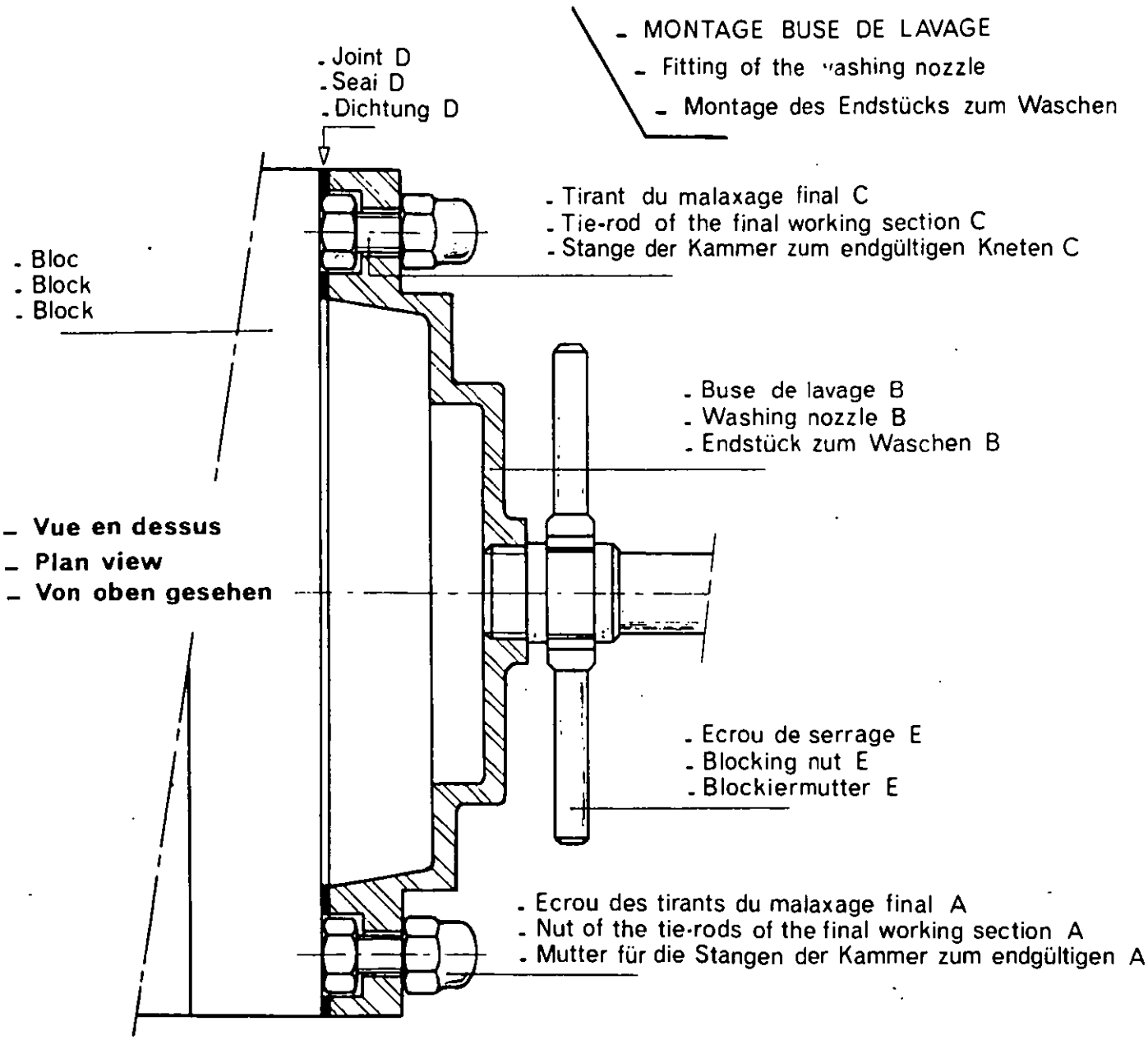

- MODE OPERATOIRE POUR MONTAGE DE LA BUSE DE LAVAGE :

1 _ Démonter la buse de sortie du beurre.
2 _ Appliquer le joint D contre la buse de lavage B.
3 _ Monter la buse B sur les tirants C.
4 _ Visser les écrous A sur les tirants C du malaxage final.
Serrer les écrous sans exagération et monter la tuyauterie avec l'ecrou de serrage E.

- Instructions for fitting the washing nozzle :

1 _ Remove the butter outlet nozzle.
2 _ Place the seal D against the washing nozzle B.
3 _ Fit the nozzle B on the tie-rods C.
4 _ Screw the nuts A on the tie-rods C of the final working section.
Block the nuts without exaggerating and fit the piping with blocking nut E.

- Anleitung zur Montage des Endstücks zum Waschen :

1 _ Den Butteraustritt abmontieren.
2 _ Die Dichtung D am Endstück zum Waschen B anbringen.
3 _ Das Endstück zum Waschen B auf die Stangen C montieren.
4 _ Die Muttern A auf die Stangen C der Kammer zum endgültigen Kneten schrauben ; die Muttern nicht zu fest anziehen und die Leitung mit Blockiermutter E montieren.

PLAN N° 93 131

ETS SIMON FRERES

- MODE OPERATOIRE POUR CHANGER LES JOINTS DE L'ENSEMBLE DES CORPS MALAXAGE
- OPERATING METHOD FOR CHANGING THE SEALS OF THE WORKING CANON

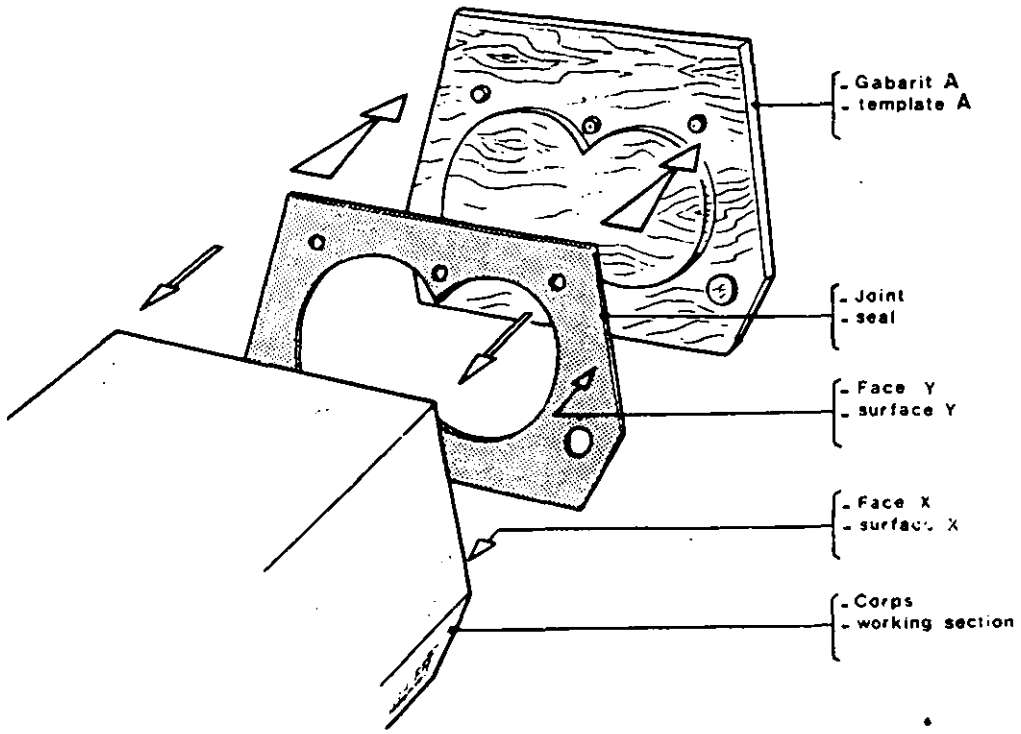

a _ Pour effectuer ce travail convenablement, il est indispensable de réaliser un gabarit A en bois contre plaqué épaisseur environ 15 mm comportant des bossages métalliques de centrage du joint, correspondant aux principaux orifices des corps.

b _ Nettoyer les faces. exemple : X des corps et Y du joint, qui seront collées ensemble.

c _ Placer le joint Y sur le gabarit A, les bossages dans les trous correspondants suivant les grosses flèches du plan 84.192.

d _ Enduire la face du corps X ainsi que la face Y à coller du joint, de colle spéciale très adhésive, comportant environ 10 % de produit durcisseur.

e _ Laisser sécher cet enduit de colle environ 30 minutes.
On peut appliquer si nécessaire une seconde couche de colle.

f _ Appliquer le joint, monté sur son gabarit sur la face X du corps de malaxage en emboitant les bossages dans les trous correspondants.

g _ Assurer le collage uniforme en frappant sur toute la surface du gabarit.

h _ Le collage étant terminé, retirer le gabarit et découper les contours extérieurs du joint suivant la forme du corps.

L'opération est identique pour :
- le joint du bloc d'essorage n° 68.795
- les joints de l'ensemble du corps de malaxage n° 68.796
- le joint du bloc conique n° 75.665.

PLAN N° 84 192

ETS SIMON FRERES

- MODE OPERATOIRE POUR CHANGER LES JOINTS DE L'ENSEMBLE DES CORPS ALAXAGE
- OPERATING METHOD FOR CHANGING THE SEALS OF THE WORKING CANON

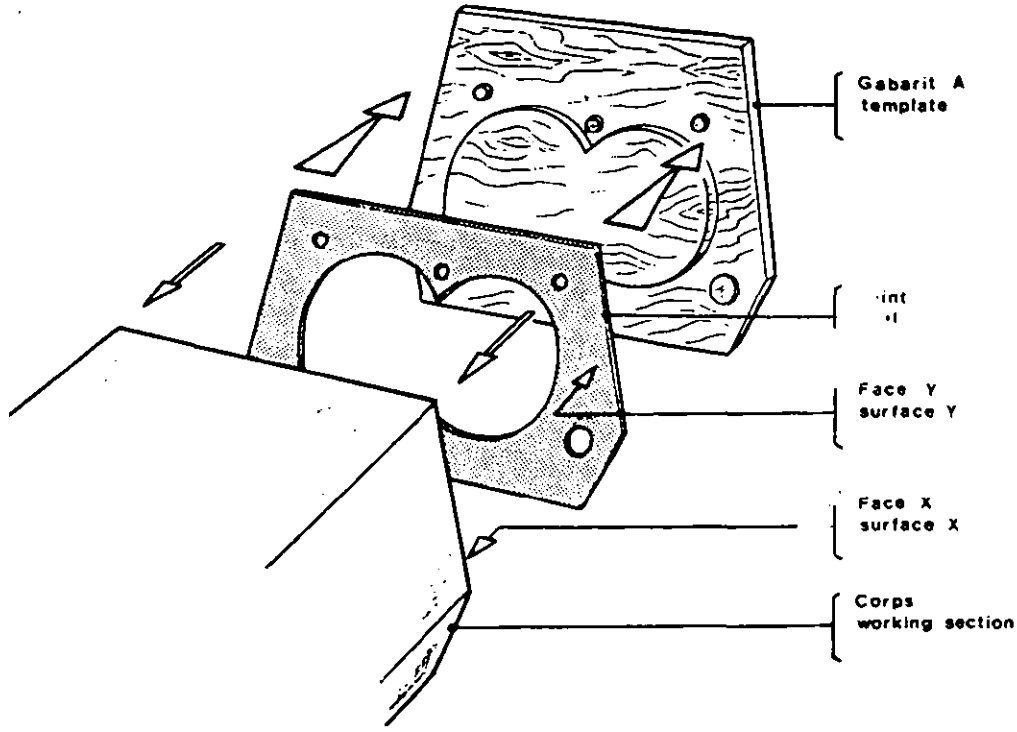

a _ To perform this work suitably, it is necessary to have a 15 mm thick plywood template "A", containing metal bosses for the centering of the seal, corresponding to the principal holes in the section.

b _ Clean the surfaces, example : X of section and Y of seal which will be glued together.

c _ Place the seal Y onto the template A, while the bosses in the corresponding holes follow the large arrows of drawing N° 84.192.

d _ Completely cover the surface of section X as well as the surface of the seal Y to be glued with a special very adhesive glue, containing about 10 % of hardening product.

e _ Leave this covering of glue to dry for about 30 minutes. If necessary, a second covering of glue can be applied.

f _ Place the seal (on its template) onto the surface X of the working section fitting the bosses into the corresponding holes.

g _ Assure that the glueing is equal by hitting all the surface of the template.

h _ The glueing completed, withdraw the template and cut the outer contours of the seal following the form of the section.

The operation is the same for :

- seal of the squeeze block N° 68.795
- seals of the working canon N° 68.796
- seal of the conical block N° 75.665

PLAN N° 84 192

cleardata®

Quality Assurance Department

The following image quality is
poor due to original page quality

www.cleardata.co.uk
tel: 01670 356 734 fax: 01670 356 439

_ ETS SIMON FRERES _

CONTIMAB SENIOR

LAVAGE EN CIRCUIT FERME
C.I.P. accessories

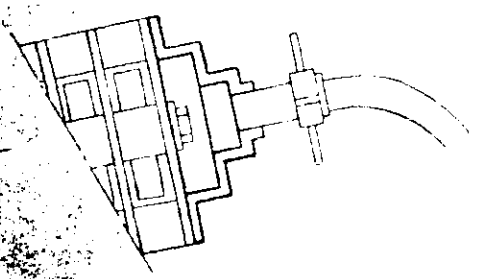

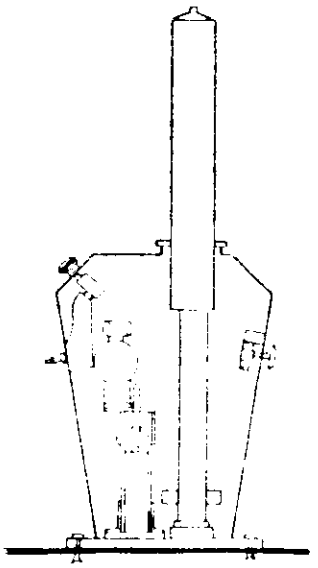

DOCUMENTS TO BE REFERED TO

- main seals
- C.I.P. accessories
- water pipe panel
- "ECONOMY_ STANDARD"
- complete working canon support
- Support stand
- electric plug
- "EXPORT" support stand

QUE VOUS DISPOSEZ DES HUILES ET GRAISSES NECESSAIRES
IF YOU HAVE THE NECESSARY OILS AND GREASES

CORRESPONDANCE DE LUBRIFIANTS
OF LUBRICANT EQUIVALENCE

	BP	Mobil	TOTAL
HYDRAULIC STAND			
		ALMO OIL 1	AZOLLA 20

ETS SIMON FRERES

CONTIMAB SENIOR MC

PRINCIPAUX JOINTS
MAIN SEALS
HAUPTDICHTUNGEN

	N° Article Article N° N° Artikel	N° Diagramme Diagram N° Diagramm N°	Rep. Position Position	Nbre Number Anzahl
	69 149	79 639	10 v	1
	79 178	79 689	Sans without ohne	2
Suivant année de sortie de la CONTIMAB As per manufacture year of the CONTIMAB laut Herstellungsjahr der CONTIMAB	69 564	79 689	Sans without ohne	2
//	79 426	79 689	14 v	2
ø 10 — Longueur / Length / Länge 1900	70 218	Sans without ohne	Sans without ohne	1
Pour CONTIMAB AG 3 For CONTIMAB AG 3 Für CONTIMAB AG 3	79 361	79 690	15 se	1
//	32 560	Sans without ohne	Sans without ohne	2
ø 7 //	70 044	79 692	Sans without ohne	1
	69 207	79 692	13 t	3
//	76 760	79 690	Sans without ohne	1

Plan N° 81 411

CONTIMAB MC _ ACCESSOIRES DU LAVAGE EN CIRCUIT FERMÉ

CONTIMAB MC _ C.I.P. accessories

CONTIMAB MC _ Zubehörteile der automatischen Reinigung

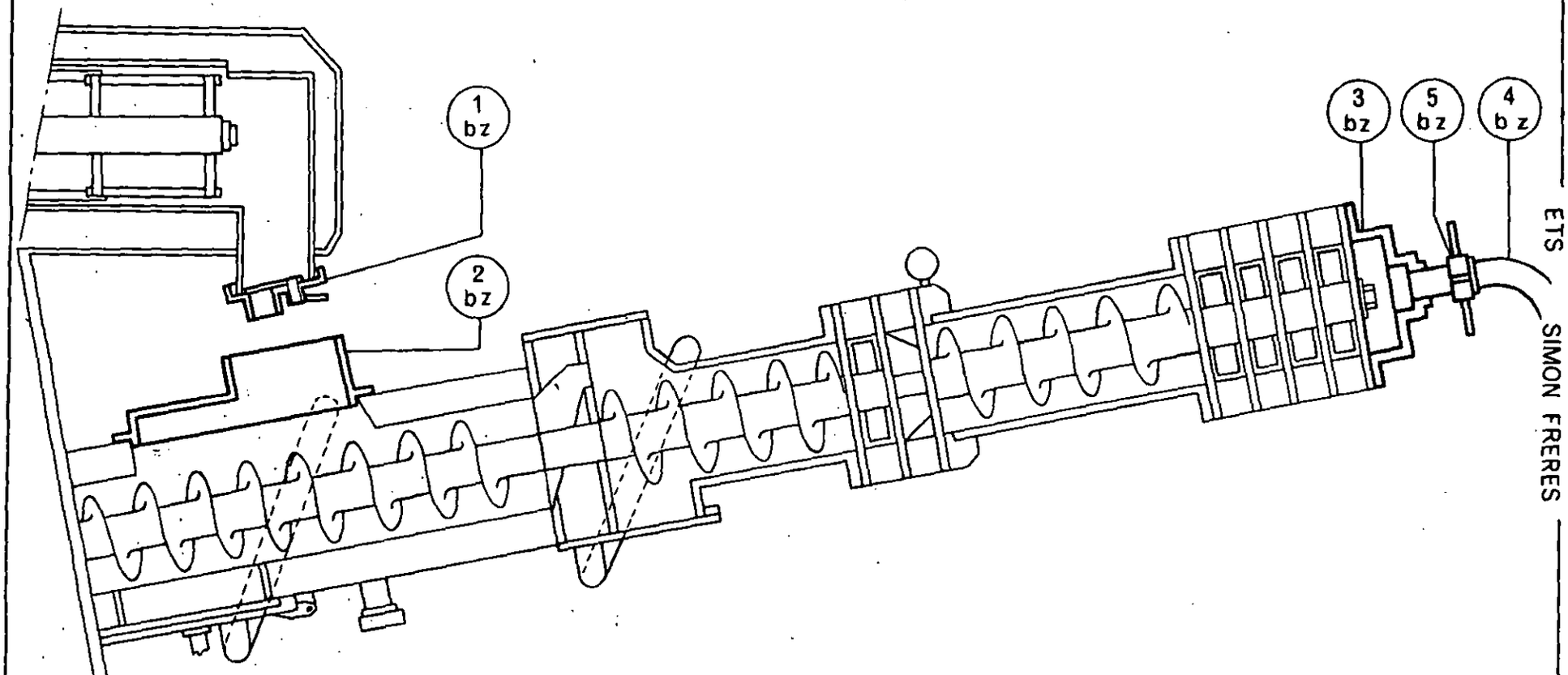

1 bz	bouchon de goulotte	Plug of the down-chute	Verschluss des Abfallbleches
2 bz	obturateur corps séparation babeurre	plug of the buttermilk separation compartment	Verschlussdeckel des Trennkörpers
3 bz	buse de lavage	C.I.P. nozzle	Wash-Austritt
4 bz	tuyau de retour	return pipe	Rücklauf[illegible]hr
	[illegible]	[illegible]	Stutzen

ETS SIMON FRERES

PLAN N°

ETS SIMON FRERES

Tableau des flexibles eau

Table of water pipes

Wasserschläuche

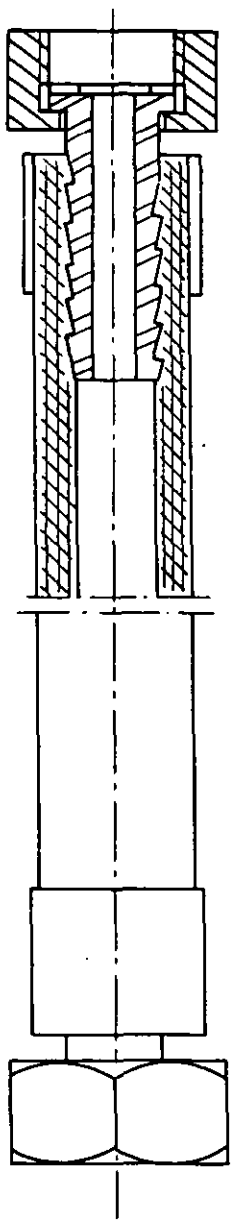

N° Diagramme Diagram Diagramm	rep.	N° Article Part Ersatzteil	Longueur Length Länge
79 690	FE 1	49 885	300
79 682	FE 2	54 927	1600
79 690	FE 3	54 929	170

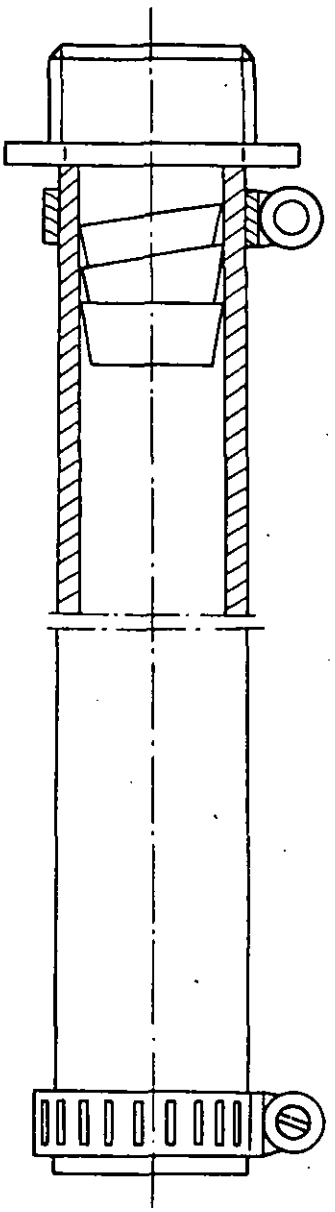

N° Diagramme Diagram Diagramm	rep.	N° Article Part Ersatzteil	Longueur Length Länge
79 689	FE 4	77 526	150
79 689	FE 5	77 528	380
79 690	FE 6	77 530	210

PLAN N°81 438

ETS SIMON FRERES

CONTIMAB SENIOR MC 2 - MC 5 - MC 7 - ECONOMY - STANDARD

Support Complet Malaxage

Complete Working Support

Komplette Knetstütze

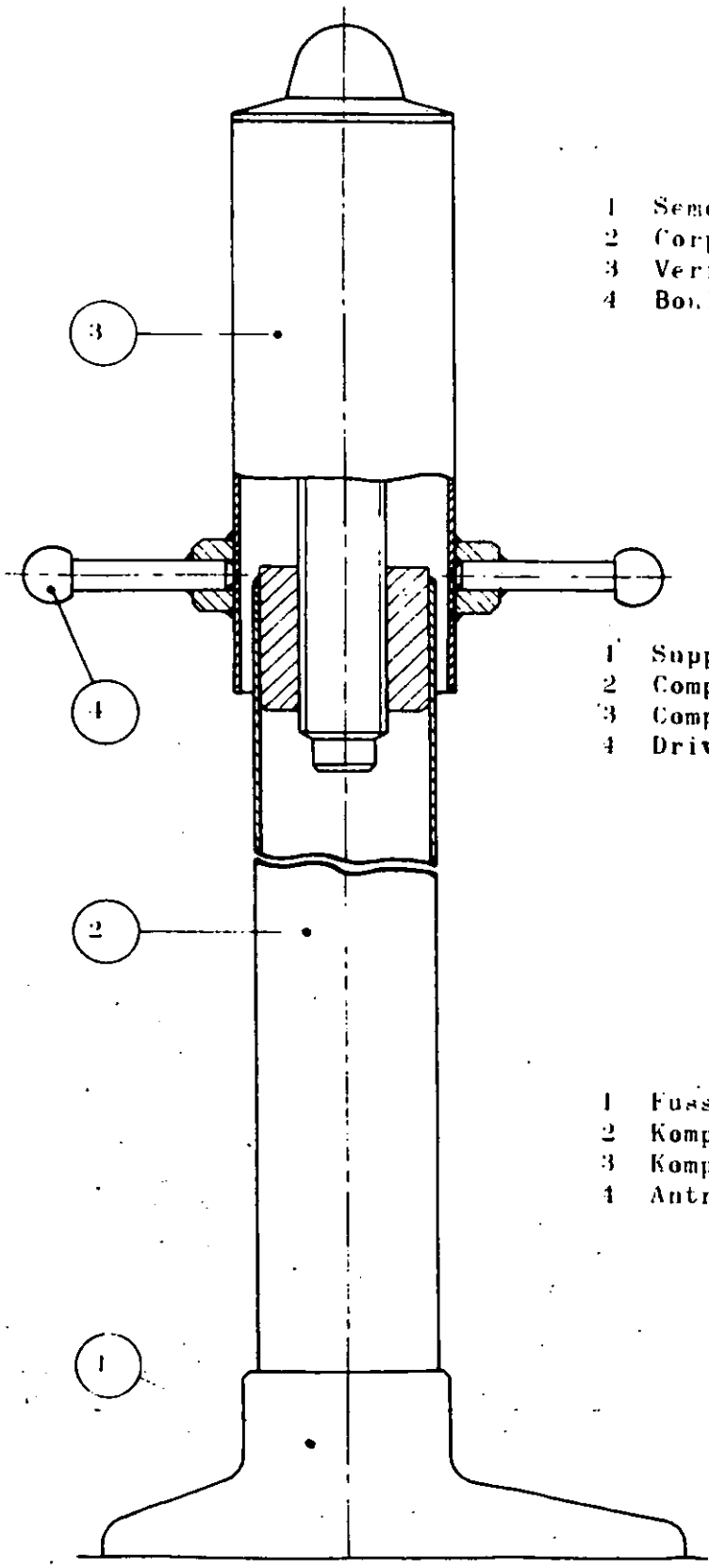

1 Semelle de support
2 Corps Complet
3 Verin Complet
4 Boule de Manoeuvre

1 Support Base Plate
2 Complete Body
3 Complete Jack
4 Driving Ball

1 Fussplatte - Stütze
2 Kompletter Körper
3 Komplette Aufwindvorrichtung
4 Antriebskugel

Plan N° 81-67

ETS SIMON FRERES

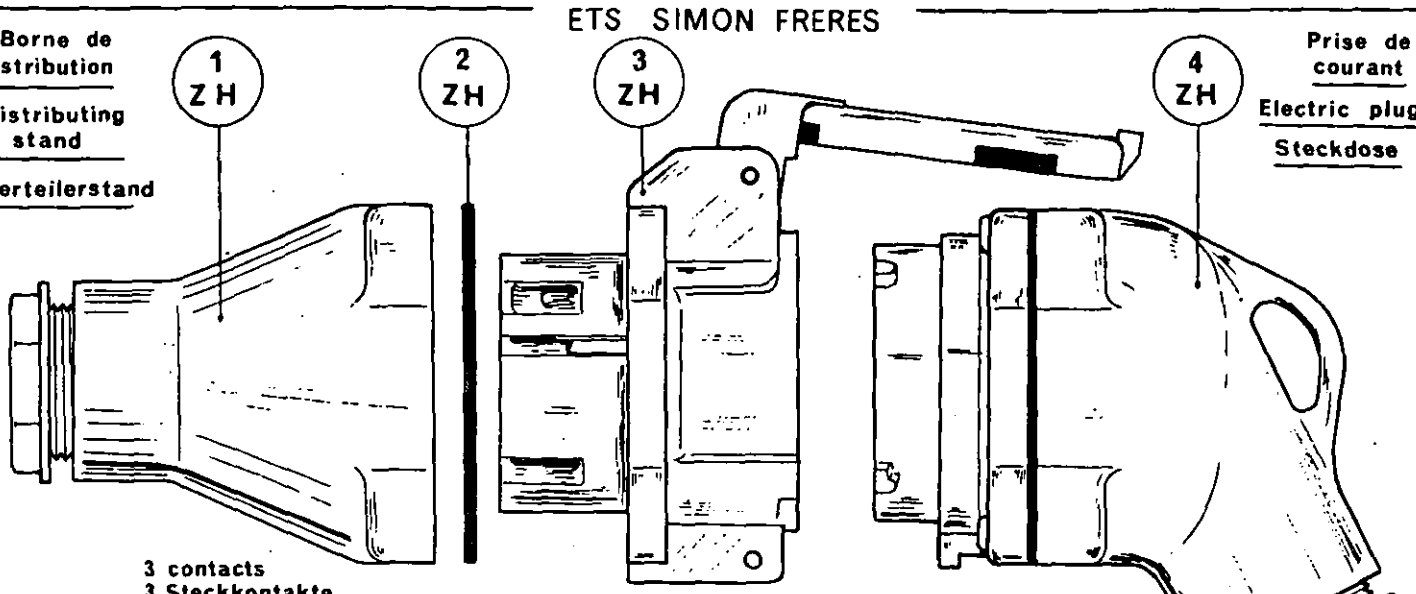

1 Z.H Poignée droite
2 Z.H Joint
3 Z.H Socle
4 Z.H Fiche inclinée

1 Z.H Right button
2 Z.H Seal
3 Z.H Plug
4 Z.H Inclinated pin

1 Z.H rechter Knopf
2 Z.H Dichtung
3 Z.H Steckdose
4 Z.H Schrägstecker

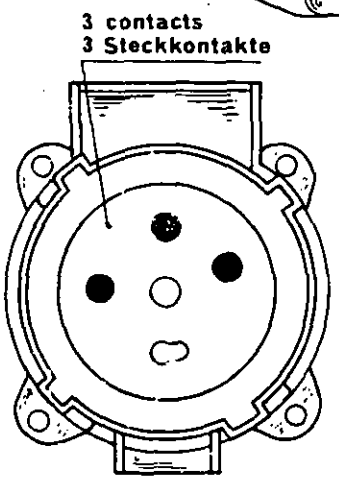

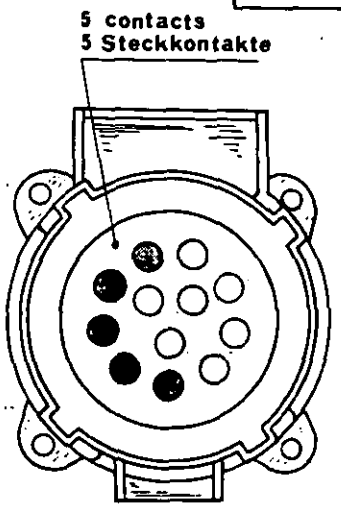

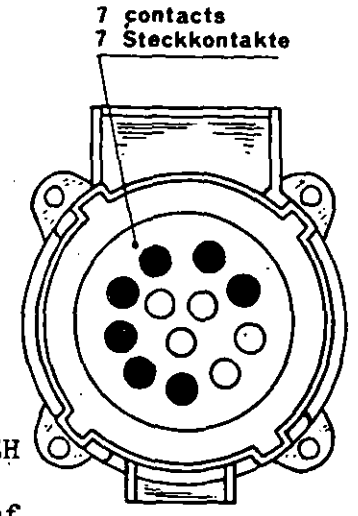

TRES IMPORTANT : Pour commande de socle, rep. 3Z.H ou d'une fiche inclinée 4 Z.H, nous indiquer très exactement le nombre de contacts en se rapportant aux figures A, B et C représentant le socle côté fiche inclinée.

VERY IMPORTANT : For plug order, position 3 Z.H or for inclinated pin order 4 Z.H, please mention exactly the contact number, refer to pictures A, B and C, showing the plug, inclinated pin side.

WICHTIGER PUNKT : Für Bestellung einer Steckdose, Zeichen 3 ZH oder für Bestellung eines Schrägsteckers, Zeichen 4 ZH, geben Sie bitte die Anzahl der Steckkontakte an. Beziehen Sie sich auf Abbildungen A, B und C, die die Steckdose von der Seite des Schrägsteckers zeigen.

PLAN N° 81751

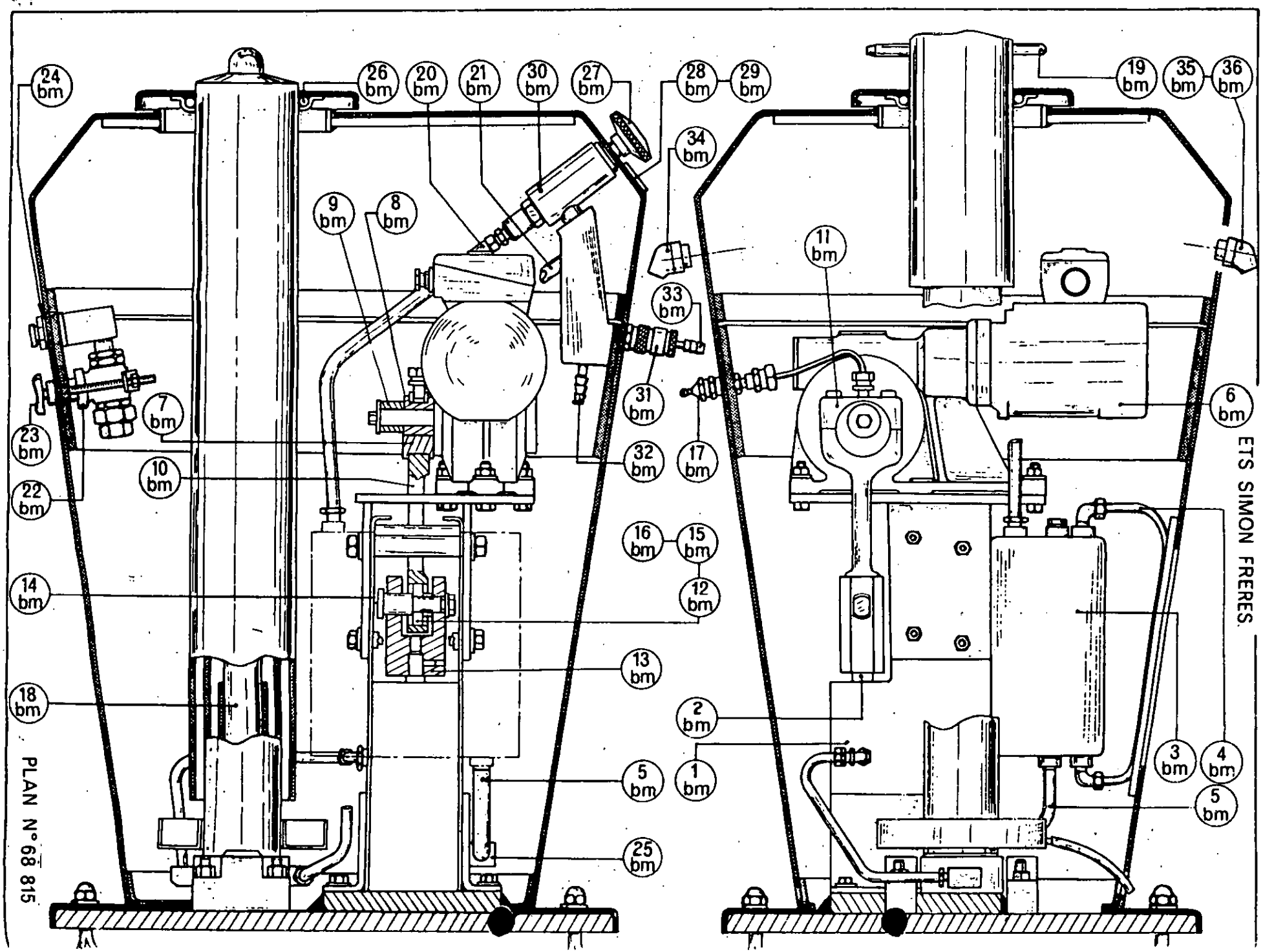

ETS SIMON FRERES.

PLAN N° 68 815

Borne de distribution	distributing stand
1 bm - Pompe à huile seule	- oil pump
2 bm - Tige de piston de pompe	- piston pin of the pump
3 bm - Réservoir à huile seul	- oil tank
4 bm - Tuyau de niveau d'huile	- oil level pipe
5 bm - Conduit entre pompe et réservoir	- pipe between pump and tank
6 bm - Moto-réducteur	- motor reduction gear
7 bm - Coussinet de bielle	- bushing of the rod
8 bm - Entretoise de fixation coussinet	- spacer for fixing the bushing
9 bm - Rondelle fixation coussinet	- washer fixing the bushing
10 bm - Bielle seule	- rod
11 bm - 1/2 palier supérieur	- half upper bearing
12 bm - Roulement	- ball bearing
13 bm - Chape pompe	- pump piston cap
14 bm - Axe de chape piston pompe	- spindle of the piston cap
15 bm - Entretoise de roulement	- spacer of the ball bearing
16 bm - Circlips	- snap-ring
17 bm - Graisseur	- grease nipple
18 bm - Vérin	- hydraulic jack
19 bm - Epingle d'arrêt	- stop pin
20 bm - Flexible L = 450	- flexible, length 450 mm
21 bm - Flexible L = 760	- flexible, length 760 mm
22 bm - Vanne 3/4 P de G	- valve
23 bm - Poignée de vanne 3/4	- valve handle
24 bm - Joint vanne	- valve seal
25 bm - Joint vis de raccord	- seal of the connecting screw
26 bm - Joint de couvercle	- seal of the cover
27 bm - Volant de réglage by-pass	- adjusting handle of the by-pas
28 bm - Etiquette manoeuvre	- indicating tag
29 bm - Plaquette indicatrice	- indicating plate
30 bm - By-pass	- by-pass
31 bm - Raccord fermant filetage mâle	- connecting part closing the male threading
32 bm - Embout libre	- free end
33 bm - Embout cannelé	- grooved end
34 bm - Prise de courant 3 + T	- electric plug 3 + earth
35 bm - Prise de courant 5 contacts	- electric plug, 5 contacts
36 bm - Prise de courant 7 contacts	- electric plug, 7 contacts

Diagramme / Diagram N° 68.815

BORNE DE DISTRIBUTION HYDRAULIQUE

APRES CHANGEMENT D'HUILE ET AVANT REUTILISATION DU VERIN DE LA BORNE, FAIRE FONCTIONNER LA POMPE PENDANT ENVIRON UNE MINUTE, VANNE DE REGLAGE OUVERTE AFIN D'EVACUER L'AIR QUI POURRAIT SE TROUVER DANS LE CIRCUIT D'HUILE

Hydraulic Support Stand

After having changed the oil and before using the hydraulic jack of the support stand again, operate the pump for about one minute, while leaving the adjustment valve open, in order to evacuate the air. which might be inside the hydraulic circuit

Hydraulischer Stützpfeiler

Nach dem Ölwechsel und vor erneutem Gebrauch der hydraulischen Hebevorrichtung ist die Pumpe ca. eine Minute lang laufen zu lassen, wobei das Regulierventil offen zu lassen ist, damit die möglicherweise im hydraulischen System eingeschlossene Luft abziehen kann

Borne de distribution — distributing stand — Verteilerstand

Fig 1 / .Pied du vérin
.foot of the hydraulic jack
.Fuss des Hebebocks

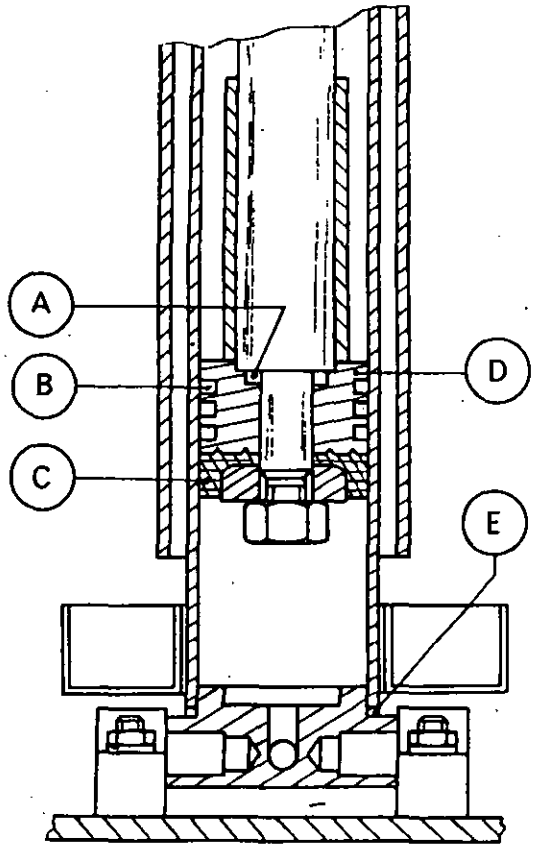

A .anneau Joinfranite N° 17-GI-7694
.ring Joinfranite N° 17-GI-7694
.Joinfranite Ring N° 17-GI-7694

B .anneau Joinfranite N° 34-GI-7696
.ring Joinfranite N° 34-GI-7696
.Joinfranite Ring N° 34-GI-7696

C .joint cup cuir embouti N°GI-7706
. leather gasket N° GI-7706
.Lederdichtung N° GI-7706

D .piston N° GI-811 .piston N° GI-811
.Kolben N° GI-811

E .joint métalloplastique N° GI-7704
.metal covered plastic seal N°GI-7704
.metall-überzogene Plastikdichtung N° GI-7704

Fig 2 / .Tête du vérin
.head of the hydraulic jack
.Kopf des Hebebocks

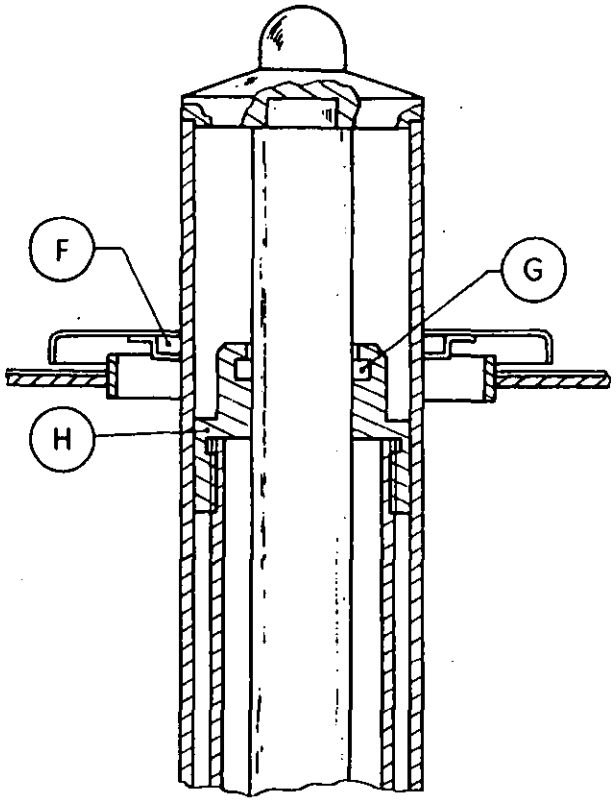

F .joint caoutchouc Ø 6,99 .longueur 345
.rubber seal Ø 9/32" length 1' 1 37/64"
.Gummidichtung Ø 6,99 _ 345 mm lang

G .joint feutre GI-7699
.felt gasket GI-7699
.Filzdichtung GI-7699

H .tête de vérin
.head of the hydraulic jack
.Kopf des Hebebockes

Fig 3 / .Vue en coupe de la vanne by pass
.cut away drawing of the by pass valve
.Schnitt des By-pass-Ventils

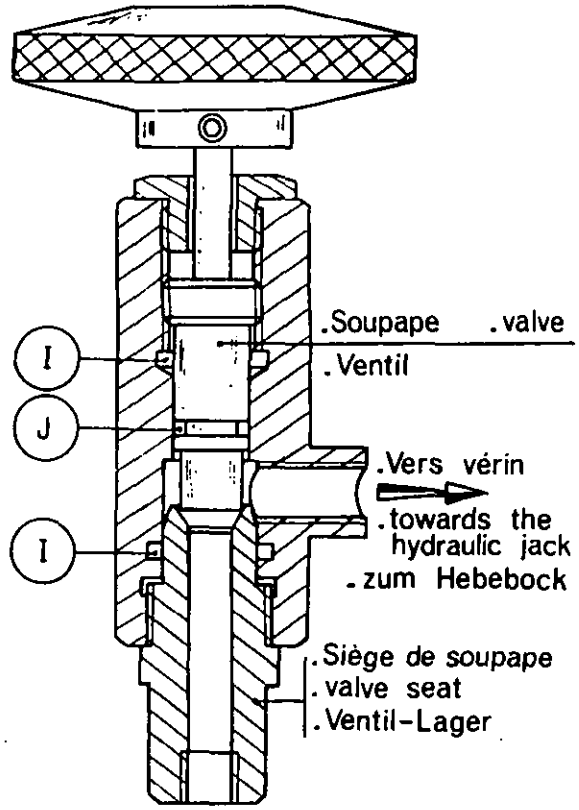

I .joint Joinfranite N° GI-7693
.seal Joinfranite N° GI-7693
.Joinfranite Dichtung N° GI-7693

J .joint Joinfranite N° GI-7692
.seal Joinfranite N° GI-7692
Joinfranite Dichtung N° GI-7692

ETS SIMON FRERES

PLAN N° 84 170

cleardata®

Quality Assurance Department

The following image quality is
poor due to original page quality

www.cleardata.co.uk
tel: 01670 356 734 fax: 01670 356 439

CONTIMAB SENIOR

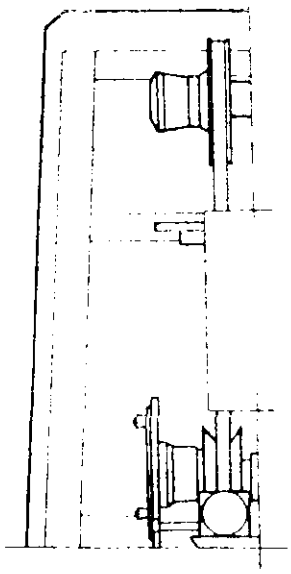

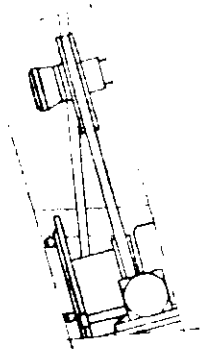

DOCUMENTS A CONSULTER — DOCUMENTS TO BE REFERED TO

75 639	Poulie variable motrice M.G.	variable drive pulley M.G.
75 640	Poulie variable réceptrice D.G.	variable driven pulley D.G.
82 129	Poulie variable réceptrice I.G.	variable driven pulley I.G.
80 228	Poulies variables VARI-PHI Montage en bout d'arbre Démontage des poulies	variable pulleys VARI-PHI fitting on shaft end unfitting of the pulleys
80 229	Transmissions avec poulies VARI-PHI Alignements des poulies Montage de la courroie réglage de l'entraxe	transmissions with pulleys VARI-PHI alignment of the pulleys fitting of the belt and adjustment of the distance between centers
81 767	Moteurs commande barattage et malaxage, instructions importantes pour démarrage	churning and working motors important instructions for starting
79 431	Fin de course télécommande méthode pour changer un micro-contact	end contact of remote drive process for exchange of the micro-switch
81969	Montage d'un micro-contact pour démarrage à vitesse minimum Montage limiteur de couple	assembly of micro-switch for starting at minimum speed fitting of pair limiting bar

⇨ AVANT DEMONTAGE, CONTROLEZ QUE VOUS DISPOSEZ DES HUILES ET GRAISSES NECESSAIRES
BEFORE UNFITTING, PLEASE CONTROL IF YOU HAVE THE NECESSARY OILS AND GREASES

Groupe / Set	VISCOSITE "Engler" / "Engler" VISCOSITY	Quantité	Quantity	EXEMPLES DE CORRESPONDANCE DE LUBRIFIANTS / EXAMPLES OF LUBRICANT EQUIVALENCE				
				SHELL	Esso	BP	Mobil	TOTAL
3.6.7	POULIES ET DIVERS GRAISSEURS — PULLEYS AND VARIOUS GREASE NIPPLES							
Graisse / Grease	Point de goutte 180 à 190 / Drop point 180 to 190	—		ALVANIA E.P. 2	ROLLER GREASE N 2	ENERGREASE 12	B.R.B N° 1	TOTAL MULTIS

ETS SIMON FRERES

_ CONTIMAB _

_ POULIES VARI-PHI
_ VARI-PHI PULLEYS

▪ Recommandations très importantes _ PLAN N° 75639

- IL NE FAUT, EN AUCUN CAS, DEVISSER LES VIS REPERES 52 ET 53, PREALABLEMENT A UNE OPERATION DE MISE EN PIECES DETACHEES. SI CETTE PRECAUTION N'EST PAS RESPECTEE, DES ACCIDENTS PEUVENT EN RESULTER, D'UNE PART POUR LE REPERAGE ANGULAIRE DES PIECES, D'AUTRE PART POUR LA POSSIBILITE MEME DE DEMONTER, ET ENFIN LA DETENTE DU RESSORT INTERIEUR PEUT ETRE DANGEREUSE.
- LORSQUE LA POULIE EST EN PIECES DETACHEES ET QU'ON DESIRE PROCEDER A UN NETTOYAGE, IL NE FAUT JAMAIS PASSER AU DILUANT LES PIECES PORTANT DES GRAVURES CHIMIQUE SUR FOND JAUNE, CAR CES DERNIERES EN SERAIENT ALTEREES.

▪ Very important recommendations _ Drawing n° 75639

- You must in no case unscrew the screws ref. 52 and 53 before unfitting. If you do not respect this advice there might be accidents concerning angular ranging or the possibility to unfit, and expansion of the inner spring might be dangerous.
- When the pulley is taken to pieces for cleaning, you must never clean the parts with chemical engraving on yellow ground with a cleaning product as this would alter the impression.

- LA FERMETURE DES FLASQUES S'EFFECTUE DANS LE SENS DES AIGUILLES D'UNE HORLOGE.
- Closing of the flanges clockwise.

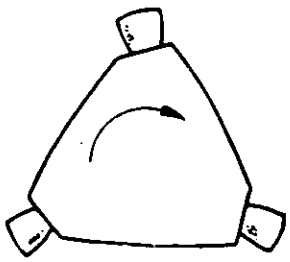

— ETS SIMON FRERES —

IDENTIFICATION DU TYPE DES POULIES VARIABLES

Identification of Variable Pulley Types

Identifizierung der variablen Riemenscheiben

Graissage plan N° 82 271

Grease drawing N° 82 271

Schmierung Zeichnung N° 82 271

Barattage	Poulie motrice type M G , plan N° 75 639 Poulie réceptrice type D G , plan N° 75 640
Churning	drive pulley type M G , drawing N° 75 639 driven pulley type D G , drawing N° 75 640
Schlagwerk	Antriebsriemenscheibe Type M G , Zeichnung N° 75 639 Übersetzungsriemenscheibe Type D G , Zeichnung N° 75 640

Malaxage	Poulie motrice type M G , plan N° 75 639 Poulie réceptrice type I G , plan N° 82 129
Working	drive pulley type M G , drawing N° 75 639 driven pulley type I G , drawing N° 82 129
Knetwerk	Antriebsriemenscheibe Type M G , Zeichnung N° 75 639 Übersetzungsriemenscheibe Type I G , Zeichnung N° 82 129

ETS SIMON FRERES

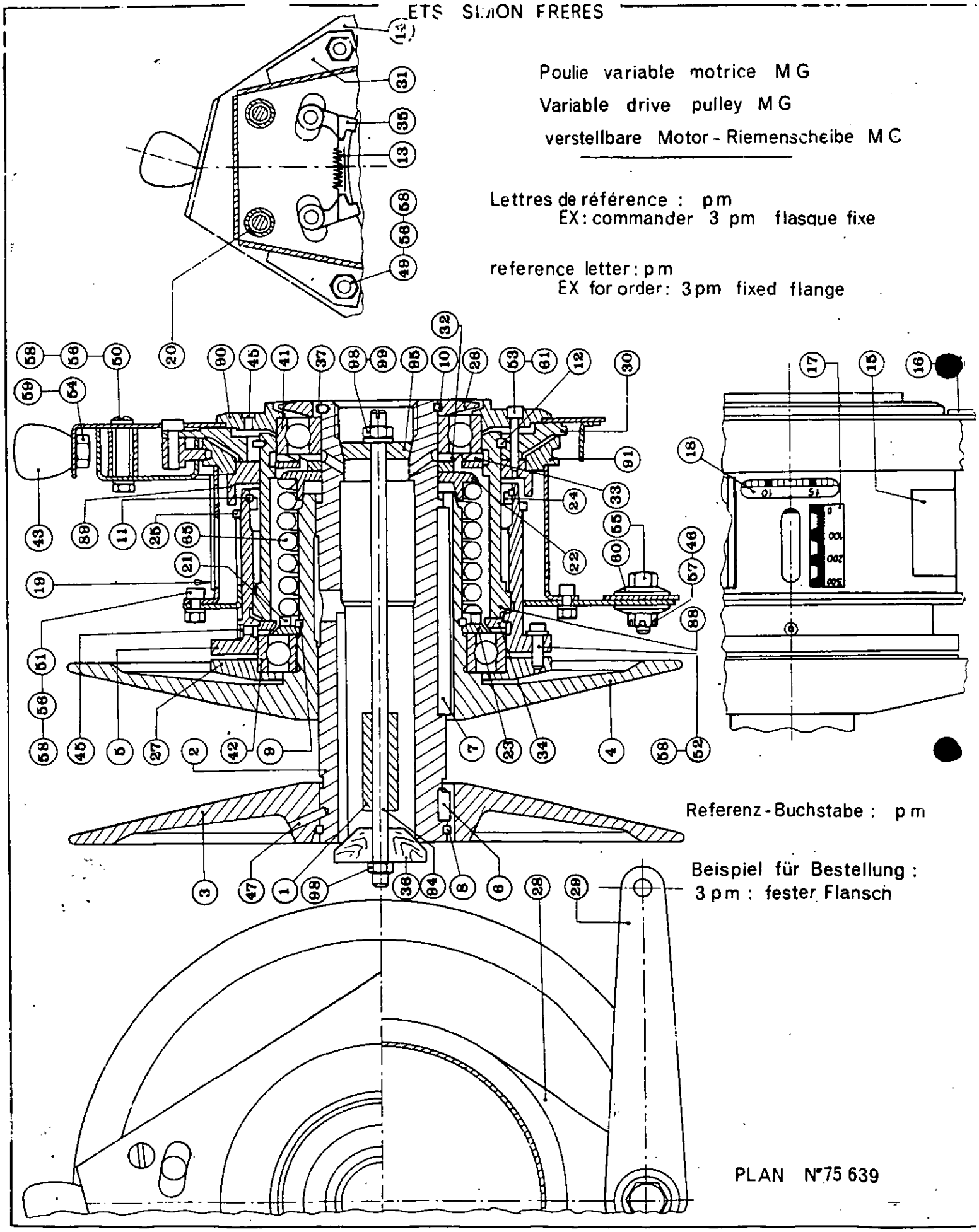

49pm-	Vis C.B.	C.B. bolt
50pm-	Vis C.B.	C.B. bolt
51pm-	Vis tête creuse	hollow head screw
52pm-	Vis tête creuse	hollow head screw
53pm-	Vis tête creuse	hollow head screw
54pm-	Vis C.B. 25x32 ou vis H	C.B. bolt 25x32 or H bolt
55pm-	Vis H	H bolt
56pm-	Ecrou H	H nut
57pm-	Ecrou HK	HK nut
58pm-	Rondelle de sécurité à crans extérieurs	security washer with outside cogs
59pm-	Rondelle de sécurité à crans extérieurs	security washer with outside cogs
60pm-	Rondelle	washer
61pm-	Rondelle	washer
65pm-	Ressort	spring
82pm-	Vis de commande	drive screw
83pm-	Bague de liaison	coupling ring
84pm-	Rondelle de bridage	clamping washer
85pm-	Capotage à gorge	covering with groove
88pm-	Vis de commande	drive screw
89pm-	Bague de liaison	coupling ring
90pm-	Rondelle de bridage	campling washer
91pm-	Capotage à gorge	grooved cover
94pm-	Tige filetée	screwed rod
95pm-	Rondelle de fixation	fixing washer
96pm-	Rondelle bois	wooden washer
97pm-	Entretoise	spacer
98pm-	Ecrou H	H nut
89pm-	Rondelle de sécurité à crans extérieurs	security washer with outside cogs

NOUS PRECISER PIECE POUR POULIE BARATTAGE OU MALAXAGE

PLEASE SPECIFY IF THIS IS FOR CHURNING OR WORKING PULLEY

Diagramme / Diagram N° 75.639

POULIE VARIABLE MOTRICE MG.	VARIABLE DRIVE PULLEY M
1pm- Entretoise	spacer
2pm- Moyeu	boss
3pm- flasque fixe	fixed flange
4pm- Flasque mobile	moveable flange
5pm- Ecrou de commande	drive nut
6pm- Clavette du flasque fixe	fixed flange key
7pm- Clavette du flasque mobile	key of moveable flange
8pm- Jonc d'arrêt du flasque fixe	stop snaping of the fixed flange
9pm- Jonc d'arrêt du roulement	stop snaping of the bearing
10pm- Jonc d'extrêmité côté commande	end snaping - drive side
11pm- Jonc de fin de course	end of stroke circlip
12pm- jonc rond de porte-patins	round snaping of pads holder
13pm- ressort de patins	pads spring
14pm- Volant	hand wheel
15pm- Plaque de marque	label
16pm- Plaque de manoeuvre	drive plate
17pm- Réglette indicatrice du nombre tours	RPM indicator
18pm- Réglette indicatrice fractions tours	indicator of revoultion fraction
19pm- Protecteur des indicateurs	indicator protector
20pm- Entretoise de capot de frein	spacer of the brake cover
21pm- Entretoise du ressort	spring spacer
22pm- Rondelle d'appui du ressort	spring bearing washer
23pm- Rondelle de centrage	centering washer
24pm- Rondelle de fin de course	end of stroke washer
25pm- Rondelle indicatrice nombre de tours	indicating washer of revolutions
26pm- Rondelle d'arrêt du roulement	stop washer of the bearing
27pm- Rondelle de bridage côté flasque	clamping washer - flange side
28pm- Plaque de point fixe	fixed point plate
29pm- Plaque d'articulation	hinge plate
30pm- Support de patins	pads support
31pm- Capot de frein	brake cover
32pm- Déflecteur sur moyeu	deflector on boss
33pm- Déflecteur côté commande	deflector - drive side
34pm- Déflecteur côté flasque	deflector - flange side
35pm- Patin	pad
36pm- Rondelle de bois	wooden washer
37pm- Ergot	spigot
41pm- Roulement	ball bearing
42pm- Roulement	ball bearing
43pm- Poignée	handle
45pm- Graisseur	grease nipple
46pm- Goupille V	V pin
47pm- Goupille LG.C	LG.C pin

Diagramme / Diagram N° 75.639

. . . / . . .

ETS SIMON FRERES

Poulie variable réceptrice D.G.

Variable pulley D.G.

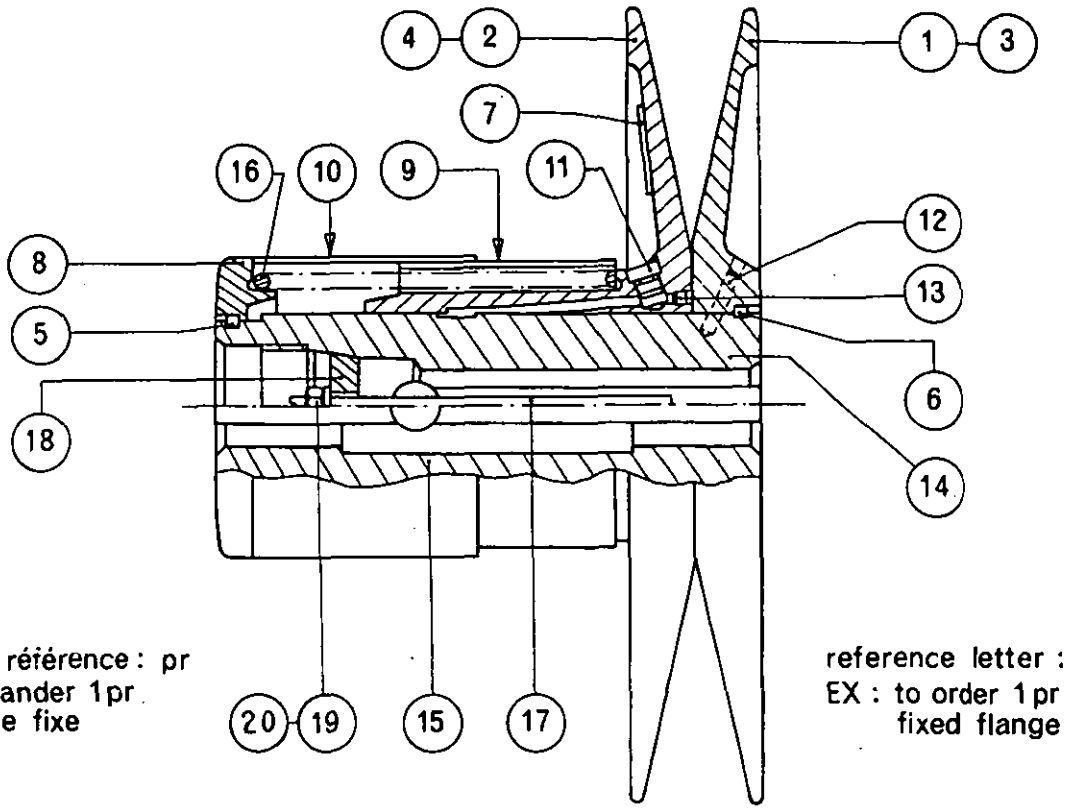

Lettres de référence : pr
EX : commander 1 pr
flasque fixe

reference letter : pr
EX : to order 1 pr
fixed flange

1	Flasque fixe		fixed flange
2	Flasque mobile		moveable flange
3	Clavette du flasque fixe		fixed flange key
4	Clavette du flasque mobile		moveable flange key
5	Circlips d'arrêt de la rondelle		stop snapring of the washer
6	Circlips d'arrêt du flasque fixe		stop snapring of the fixed flange
7	Plaque marque		label plate
8	Rondelle d'appui du ressort		spring bearing washer
9	Capot intérieur du ressort		inside cov of the spring
10	Capot extérieur du réssort		outside cowl of the spring
11	Graisseur		grease
12	Goupille L.G.C.		L.G.C. pin
13	Vis sans tête		stud
14	Moyeu B.A.		B.A. boss
15	Moyeu A.T.		A.T. boss
16	Ressort		spring
17	Tige filetée		threaded rod
18	Rondelle de fixation		fixing washer
19	Ecrou H		H nut
20	Rondelle de sécurité à crans extérieurs		security washer with outside cogs

NOUS PRECISER PIECE POUR POULIE BARATTAGE OU MALAXAGE

PLEASE SPECIFY IF THIS PIECE IS FOR CHURNING OR WORKING PULLEY

PLAN N° 75 640

ETS SIMON FRERES

- POULIE RECEPTRICE VARIABLE I.G.
- Variable Receiving pulley I.G.
- Variable Ubertragungsscheibe I.G.

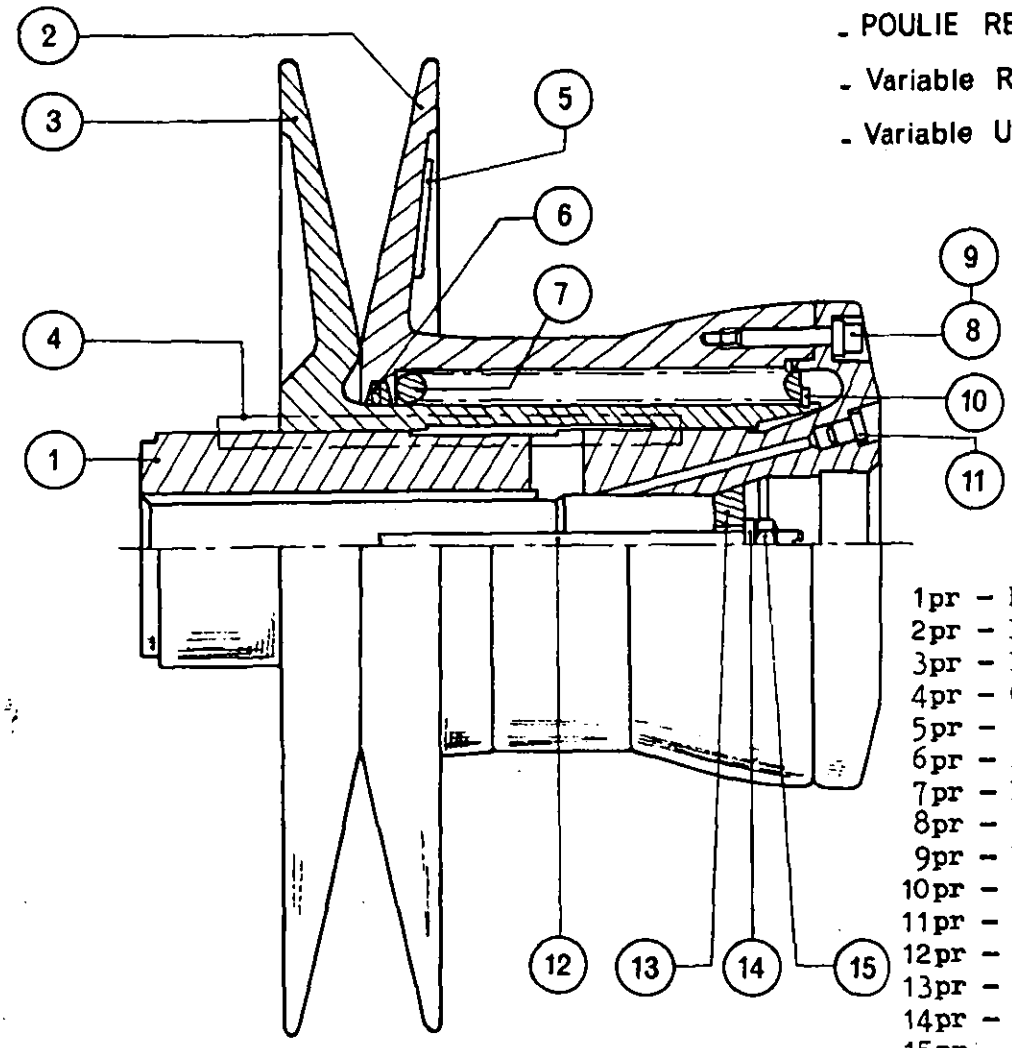

1pr – Moyeu
2pr – Flasque fixe
3pr – Flasque mobile
4pr – Clavette
5pr – Plaque marque
6pr – Feutre
7pr – Ressort
8pr – Vis tête creuse
9pr – Rondelle
10pr – Circlips
11pr – Graisseur
12pr – Tige filetée
13pr – Rondelle de fixation
14pr – Rondelle de sécurité
15pr – Ecrou H

Lettres de référence : pr
Ex : commander 12 pr tige filetée

1pr – boss	– Nabe
2pr – fixed flange	– fester Flansch
3pr – moveable flange	– beweglicher Flansch
4pr – key	– Keil
5pr – label plate	– Platte
6pr – felt	– Filz
7pr – spring	– Feder
8pr – hollow-head screw	– Hohlkopfschraube
9pr – washer	– Scheibe
10pr – snapring	– Schnappring
11pr – grease nipple	– Schmiernippel
12pr – threaded-rod	– Gewindestange
13pr – fixing washer	– Befestigungsscheibe
14pr – security washer	– Sicherungsscheibe
15pr – H nut	– H-mutter

Reference letter : pr
Ex. to order 12pr threaded

Referenz Buchstabe : pr
Bestellen : 12pr Gewindestange

- NOUS PRECISER PIECE POUR POULIE BARATTAGE OU MALAXAGE
- PLEASE SPECIFY IF THIS PIECE IS FOR CHURNING OR WORKING PULLEY

- Bitte geben Sie an, ob die bestellten Teile für eine Butterungs-oder Knetwerk-Riemenscheibe bestimmt sind-

PLAN N° 82 129

_ ETS SIMON FRERES _

IMPORTANT ! n'oubliez pas

Avant toute intervention comportant le démontage du mécanisme d'une poulie variable, consultez la notice spéciale qui vous a été remise avec le dossier technique

IMPORTANT, and NOT to be forgotten !

Before any intervention for dismantling the mechanism of a variable pulley, refer to the special instructions which you have received together with the technical file

WICHTIG, und NICHT zu vergessen !

Vor jeglichem Eingriff zur Demontage einer variablen Riemenscheibe, verweisen wir auf die Sonderanweisungen, die Sie zusammen mit den technischen Unterlagen erhalten haben

Ets SIMON FRERES

POULIES VARIABLES "VARI-PHI"
variable pulleys "VARI-PHI"
regulierbare Riemenscneiben "VARI-PHI"

Montage en bout d'arbre - fitting on shaft end - Montage am Wellen-Ende

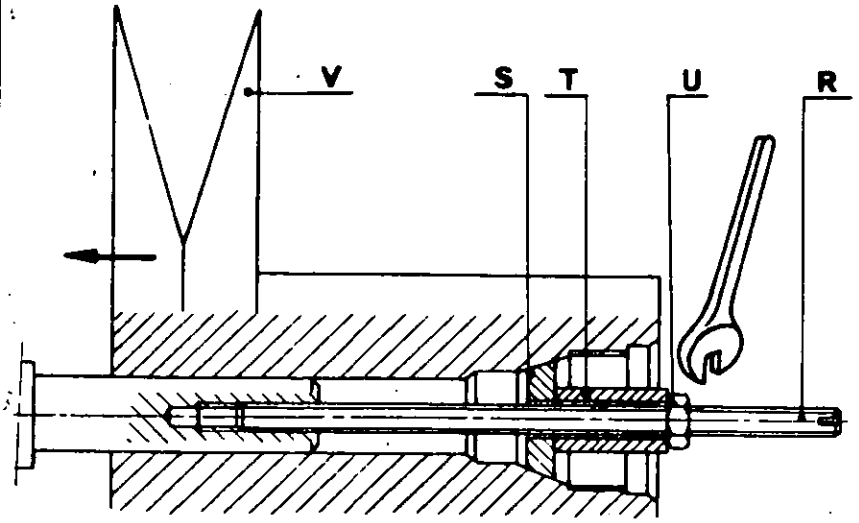

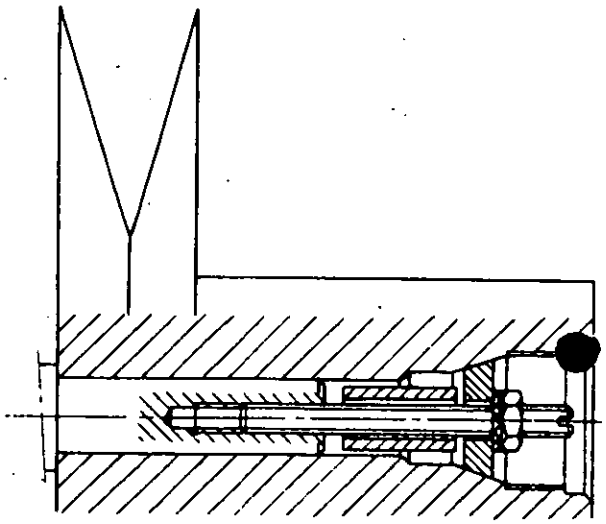

- PROCEDE DE MONTAGE
- assembly procedure
- Montage-Ausführung

- POULIE MONTEE
- fitted pulley
- montierte Riemenscheibe

Démontage des poulies - unfitting of the pulleys - Demontage der Riemenscheiben

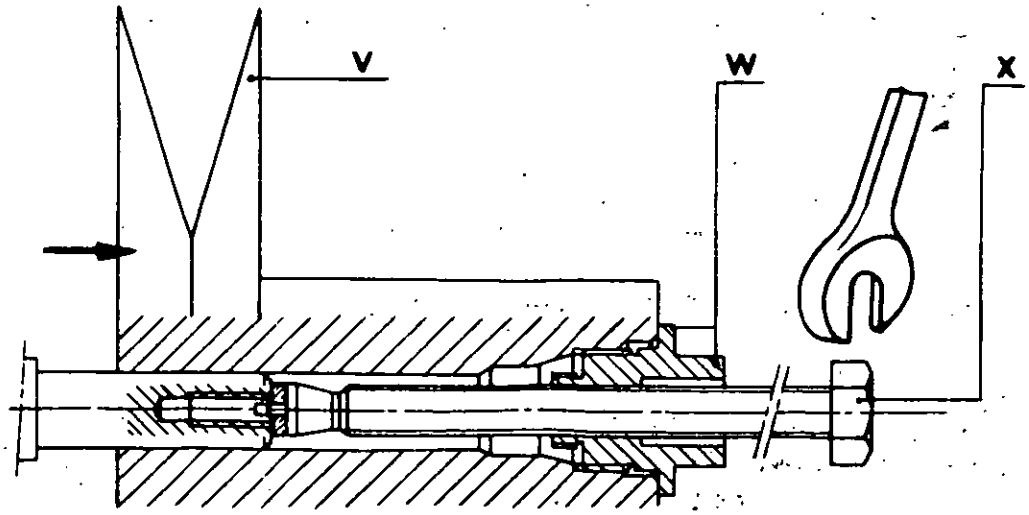

ATTENTION : Soutenir la poulie avant son complet dégagement de sur l'arbre.

Care! Lift the pulley before taking it off the shaft completely.

Vorsicht! Bevor die Riemenscheibe vollkommen von der Welle genommen wird, ist sie zu stütze

Plan N° 80.228

ASSEMBLING PULLEYS

Assembling on shaft end -

a) - Screw pin into tapered hole of shaft end, taking care to leave the screw-driver slot outside.
b) - Place pulley on shaft end
c) Fit conical ring on threaded pin and place correctly in its hole inside pulley.
d) - Fit spacer on threaded pin.
e) - Screw nut on threaded pin.
f) - While screwing nut, the pulley should be sliden on shaft end and be fitted up to shoulder on shaft.
g) - Remove nut, spacing tube and conical ring.
h) - Measure the excess length of threaded pin.
i) - Remove threaded pin.
j) - Shorten pin by the excess length, being careful to retain the end with the screw-driver slot.
k) - Fill boss space with grease; (this concerns pulleys MG and IG only).
l) - Re-fit threaded pin.
m) - Put aside spacing tube, in order to have it ready in case the pulley ever requires re-fitting.
n) - Fit conical ring on threaded pin and place it correctly in its hole inside pulley.
o) - Fit lock washer and nut, and screw the nut home.

REMOVAL OF PULLEY

To remove a pulley from its shaft, use a boss extractor, the size of which corresponds to the size of the drive. It has an external screwed nut that is fitted in the end of the drive and driven pulley boss. Proceed as follows :

a) - Remove axial fixing nut, lock washer, conical ring and threaded rod with its spacer.
b) - Coat the bronze ring of the boss extractor with grease, az well as corresponding threaded rod.
c) - Screw the boss extractor into the hole and screw until the extractor locks on the outer face of the pulley hub.
d) - Screw the rod of the hub extractor, making sure the spigot end is introduced in the tapered hole of the shaft end ; the bronze ring must rest on the shaft end.
e) - Screw the rod of boss extractor very tightly, using a spanner. The pulley will then disengage from the shoulder of the shaft and slide off the shaft.
f) - During the last few turns of the spanner, support the pulley.
g) - After removing the pulley; unscrew the extractor nut and remove.

Diagramm N° 80.228

MONTAGE EN BOUT D'ARBRE

a/- Visser la tige filetée R dans le trou taraudé du bout d'arbre, en conservant à l'extérieur la fente tournevis.
b/- Engager la poulie V sur l'extrémité du bout d'arbre.
c/- Enfiler la rondelle conique S sur la tige filetée, et la coincer correctement dans son logement, à l'intérieur de la poulie.
d/- Enfiler le tube entretoise T sur la tige filetée.
e/- Visser un écrou U sur la tige filetée.
f/- Faire glisser la poulie sur le bout d'arbre et l'amener en butée sur l'épaulement, en vissant l'écrou U.
g/- Enlever l'écrou U, le tube entretoise T et la rondelle conique S.
h/- Repérer la longueur excédentaire de tige filetée.
i/- Enlever la tige filetée.
j/- Raccourcir la tige filetée de la longueur excédentaire, en conservant la fente tournevis.
k/- Garnir de graisse la chambre du moyeu dans le cas des poulies types MG et IG.
l/- Remonter la tige filetée.
m/- Mettre de côté le tube entretoise pour le retrouver lors d'une installation ultérieure éventuelle.
n/- Enfiler la rondelle conique sur la tige filetée et la coincer correctement dans son logement, à l'intérieur de la poulie.
o/- Monter la rondelle frein et l'écrou, et bloquer ce dernier définitivement.

DEMONTAGE DES POULIES

Pour extraire une poulie de son bout d'arbre, on utilise l'arrache moyeu dont la taille correspond à celle de la transmission; il comporte un écrou fileté extérieurement qui s'adapte à l'extrémité des moyeux des poulies motrices et réceptrices. Le processus est le suivant :

a/- Enlever l'écrou de fixation axiale, la rondelle-frein, la rondelle conique et la tige filetée avec son entretoise.
b/- Garnir de graisse la pastille en bronze de l'arrache-moyeu, ainsi que sa tige.
c/- Introduire l'extrémité baguée de l'arrache-moyeu W dans l'alésage, et visser l'écrou dans le filetage prévu à l'extrémité du moyeu, jusqu'à ce que la collerette vienne en butée.
d/- Visser la tige d'arrache-moyeu X, dont le téton de centrage doit s'introduire dans le trou taraudé du bout d'arbre, et dont la pastille de bronze doit venir en appui sur la face d'extrémité du bout d'arbre.
e/- A l'aide d'une clé, visser énergiquement la tige d'arrache-moyeu X.
La poulie se décolle de l'épaulement du bout d'arbre, et glisse vers l'extérieur.
f/- Pendant les derniers tours de clés, soutenir la poulie pour éviter sa chute.
La poulie étant extraite, dévisser l'écrou du moyeu.

MONTAGE POULIES

attention !

Ne jamais emmancher une poulie par chocs sous peine de la détériorer ainsi que les roulements de palier de la machine ou du moteur. Dans le cas de montage en bout d'arbre, utiliser toujours le trou taraudé axial du bout d'arbre, prévu pour l'emmanchement et la fixation des poulies.

ASSEMBLING PULLEYS

important remark !

In no case hit a pulley in order to fit it. By doing so, the pulley may be damaged as well as the machine or the motor bearings. For assembling on shaft end, always use an axially tapered hole in the shaft end existing for fitting the pulleys.

Ets SIMON FRERES

TRANSMISSIONS AVEC POULIES VARI-PHI

ALIGNEMENT DES POULIES
MONTAGE DE LA COURROIE
REGLAGE DE L'ENTR'AXE

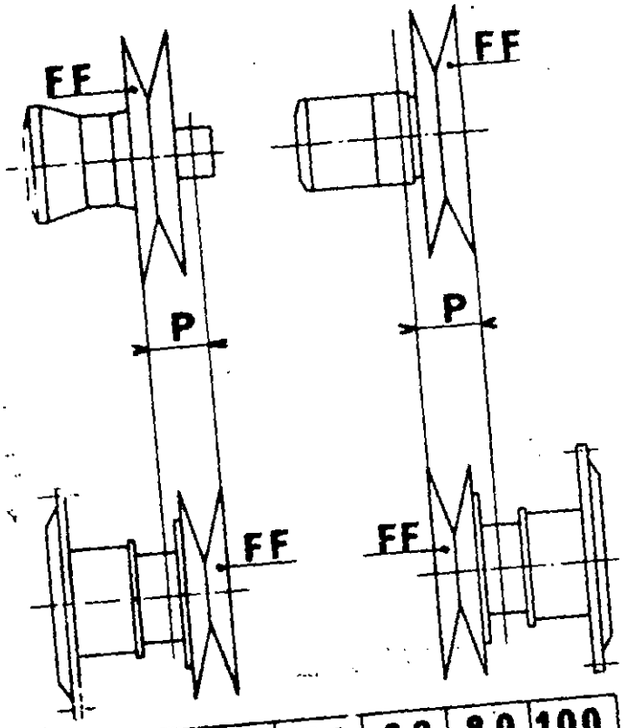

Taille	40	50	63	80	100
P en mm	60	76	95	120	150

Taille SI3C	Référence courroie (longueur) LENGTH et retrait R en mm		
40	1.400 R = 4		
50	1.600 R = 5	2.000 R = 5	2.500 R = 6
63	2.000 R = 6	3.150 R = 8	
80	3.550 R = 9		
40	1.400 / 434		
50	1.600 / 462	2.000 / 668	2.500 / 922
63	2.000 / 575	3.150 / 1.050	
80	3.550 / 1.25[illegible]		

courroie BELT
entr'axe AXIS LENGTH

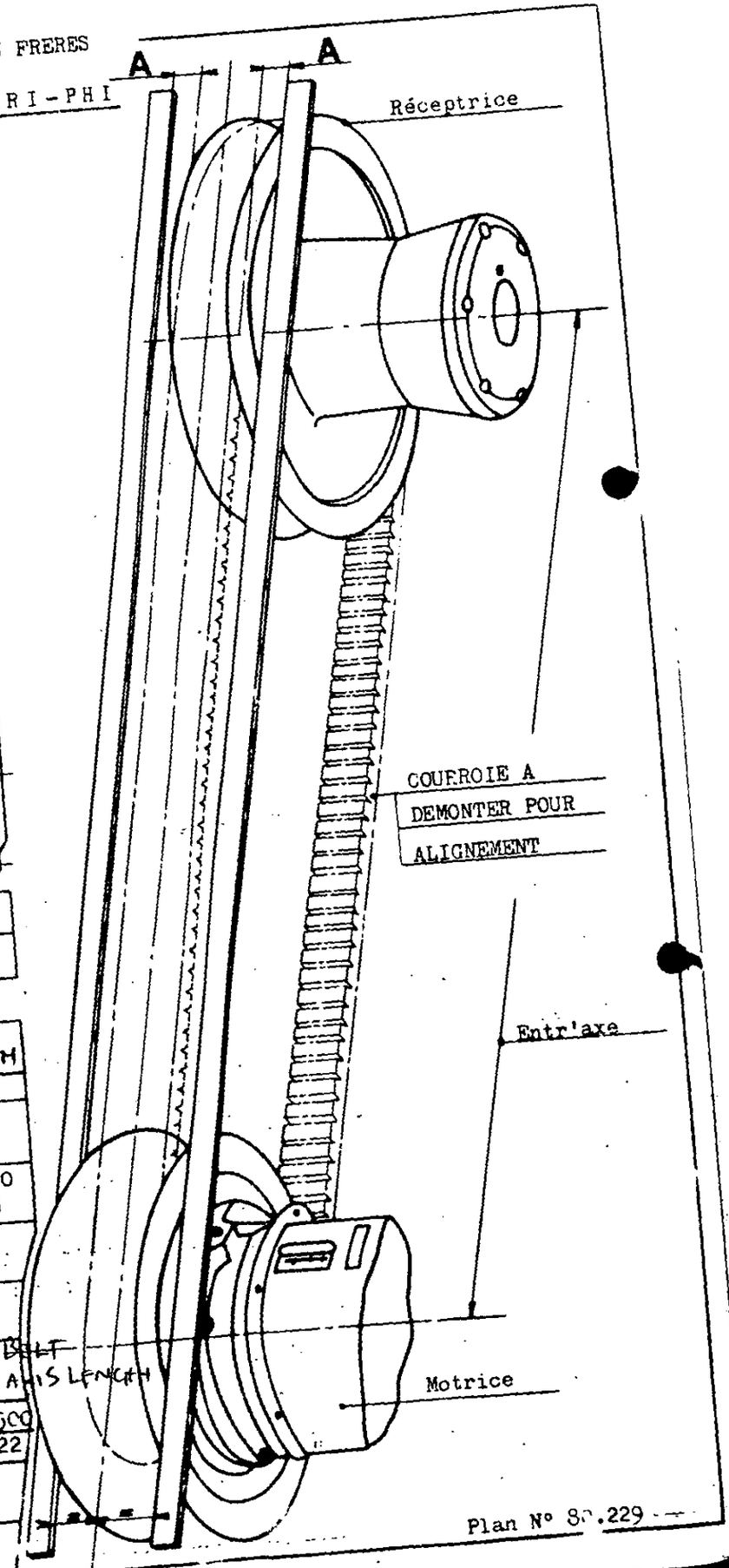

Plan N° 8[illegible].229

ALIGNMENT OF THE PULLEYS

This operation has a double purpose :

- Ensure that drive pulley axle is parallel to that of driven pulley.
- Align the stationary flanges of the pulleys to correct clearance.

Proceed as follows :

- Close drive pulley flanges by turning handwheel clockwise and holding the dead centre.
- Place the motor with its support plate approximately at the theoretical centre distance, according to figures in the table below.
- Then place two straight strings on the external faces of the stationary flanges FF of the two pulleys.
- First set the straight strings parallel by moving the motor little by litlle. Check for parallelism at two extreme points.
- Adjust this distance according to value P, following to table below.
- While keeping the alignment, set the two shafts to theoretical centre distance.

FITTING THE BELT

Preliminary remarks :

This operation makes it necessary to open flanges of drive pulley. It possibly may require a little effort to turn the handwheel. This effort will disappear when the belt is fitted and the drive is running.

- Remove the motor on the slide rails towards driven pulley in order to shorten the centre distance.
- Hold the dead centre and open the flanges of the drive pulley.
- Fit belt on the drive pulley.
- Fit belt on the driven pulley.
- Partly close flanges of the driving pulley, while turning the drive manually in order to stretch the belt and lower it into the groove of the driven pulley.
- Re-open the drive pulley.
- Place the motor in its initial position according to the reference marks made on the slide rails, and fix the screw jacks.

CENTRE DISTANCE ADJUSTMENT

New belts may show small differences in length from one belt to another. These are due to the usual manufacturing tolerances and have to be compensated by a correct adjustment of the centre distance, which may slightly differ from one drive to another.

Open the drive pulley flanges to the maximum ; the belt should be recessed in the driven pulley with respect to the external diameter of the flanges. This distance (R) is shown in table on the left.

Diagramm N° 80.299

SIMON FRERES

TRANSMISSIONS AVEC

ALIGNEMENT DES POULIES
MONTAGE DE LA COURROIE
REGLAGE DE L'ENTR'AXE

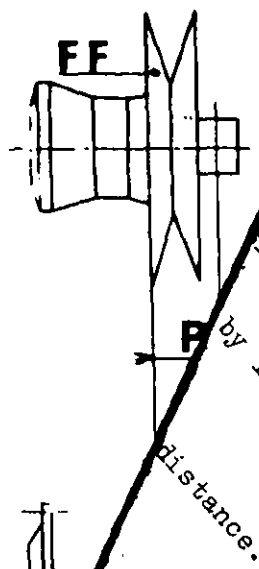

en pulley.
arance.
d holding the dead
oretical centre
ionary flanges
by little.
istance.
y may
the
the

Abbildung A

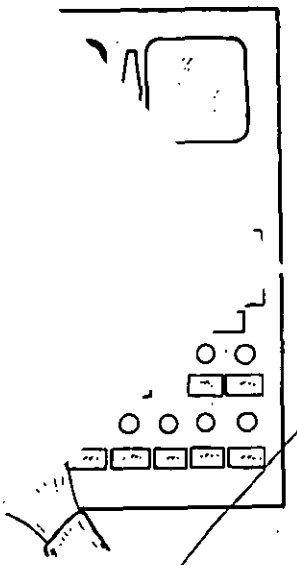

axage
working
Knetwerk

BARATTAGE ET MALAXAGE.
TANTES POUR DEMARRAGES.

al effectuer le prochain démarrage à la
Environ 500 t/m. pour le batteur
Environ 20 à 30 t/m. pour les vis.

rêt imprévu tel que ; coupure de courant ou
quelconque - procéder comme suit:

A :

1°— Appuyer sur le bouton "moins vite" du barattage et du malaxage pour ouverture des flasques de la poulie motrice

2°— Ouvrir le panneau latéral opposé au tableau de commande.

ATTENTION - AVANT L'OPERATION SUIVANTE VERIFIER QUE LE COURANT EST BIEN DEBRANCHE DE SUR LA MACHINE AFIN D'EVITER TOUT ACCIDENT.

FIGURE B :

3°— (Principe valable pour barattage et malaxage)
Tourner quelques tours à la main en tirant la courroie vers le bas, celle-ci prendra alors sa place correcte sur chacune des poulies variables vari-phi motrice et réceptrice - les deux brins étant tendus.
Cette opération terminée refermer le panneau et procéder à la mise en route normale.

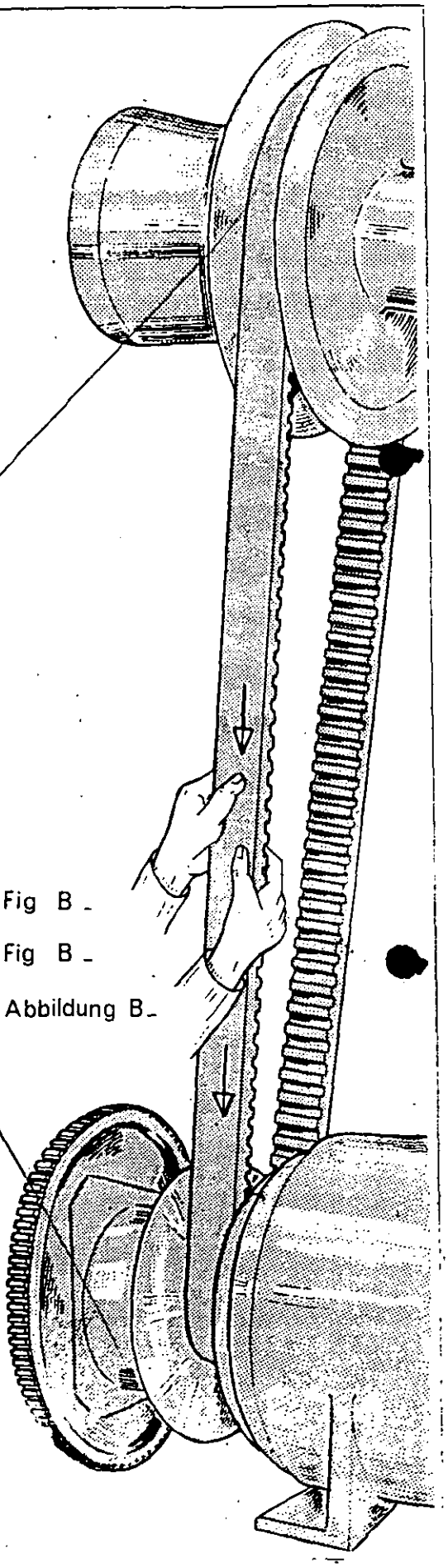

- Fig B -

- Fig B -

- Abbildung B -

PLAN N° 81 767

ETS SIMON FRERES

— Fig A — Fig A — Abbildung A —

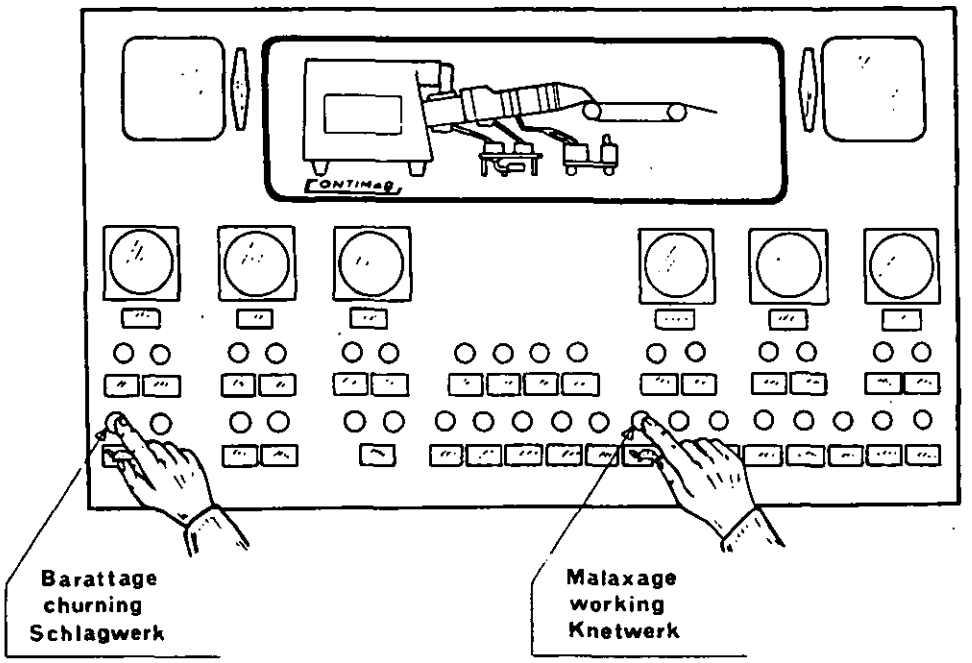

MOTEURS DE COMMANDE BARATTAGE ET MALAXAGE.

INSTRUCTIONS IMPORTANTES POUR DEMARRAGES.

Après un arrêt normal effectuer le prochain démarrage à la vitesse mini soit : _Environ 500 t/m. pour le batteur
_Environ 20 à 30 t/m. pour les vis.

En cas d'arrêt imprévu tel que ; coupure de courant ou incident quelconque – procéder comme suit:

FIGURE A :

1°— Appuyer sur le bouton "moins vite" du barattage et du malaxage pour ouverture des flasques de la poulie motrice

2°— Ouvrir le panneau latéral opposé au tableau de commande.

ATTENTION _ AVANT L'OPERATION SUIVANTE VERIFIER QUE LE COURANT EST BIEN DEBRANCHE DE SUR LA MACHINE AFIN D'EVITER TOUT ACCIDENT.

FIGURE B :

3°— (Principe valable pour barattage et malaxage)
Tourner quelques tours à la main en tirant la courroie vers le bas, celle-ci prendra alors sa place correcte sur chacune des poulies variables vari-phi motrice et réceptrice - les deux brins étant tendus.
Cette opération terminée refermer le panneau et procéder à la mise en route normale.

_ Fig B _

_ Fig B _

_ Abbildung B _

PLAN N° 81 767

ALIGNEMENT DES POULIES

L'opération d'alignement a pour effet de :

- Rendre l'axe de la poulie motrice parallèle à l'axe de la poulie réceptrice.
- Régler le décalage axial entre les extrémités des poulies.

Le processus à respecter est le suivant :

- Fermer les flasques de la poulie motrice. Pour ce faire, tourner le volant dans le sens des aiguilles d'une montre, en immobilisant le point fixe.
- Placer le moteur, par règlage de son support, approximativement à l'entr'axe théorique, conformément aux valeurs du tableau d'entr'axe - Plan N° 80.229.
- Appliquer ensuite 2 règles ou cordeaux contre les faces externes des flasques fixes FF des 2 poulies.
- Par des déplacements successifs du moteur, amener d'abord ces règles ou cordeaux à être parallèles entre eux, en contrôlant leur distance en des points suffisamment éloignés.
- Puis, régler cette distance à la valeur P, conformément au schéma et au tableau - Plan N° 80.229.
- Tout en conservant l'alignement, mettre alors la transmission à l'entr'axe théorique.

MONTAGE DE LA COURROIE - (REMARQUE PRELIMINAIRE)

Au cours de cette opération, il sera nécessaire d'ouvrir les flasques de la poulie motrice. Le couple à exercer alors, sur le volant de manoeuvre, peut demander un certain effort. Cet effort disparaîtra quand la courroie sera montée et que la transmission tournera.

- Déplacer le moteur vers la poulie réceptrice en la faisant glisser sur les glissières, de façon à raccourcir l'entr'axe.
- Passer la courroie dans la motrice.
- Passer la courroie dans la réceptrice.
- Fermer les flasques de la poulie motrice, tout en faisant tourner la transmission à la main, de façon à tendre la courroie et à la faire descendre dans la gorge de la poulie réceptrice.
- Ouvrir à nouveau la motrice.
- Replacer le moteur à sa position initiale, d'après les repères provisoires tracés sur les glissières et en mettant les vérins en appui.

REGLAGE DE L'ENTR'AXE

Sur les courroies neuves, on constate de petites différences de longueur d'une courroie à l'autre. Ces différences sont dues aux tolérances normales de fabrication et doivent être compensées par un règlage correct de l'entr'axe, qui peut ainsi différer légèrement d'une transmission à l'autre. La poulie motrice ayant ses flasques ouverts au maximum, la courroie doit se trouver en retrait dans la poulie réceptrice, par rapport au diamètre extérieur des flasques. Ce retrait est défini sur les schéma et tableau donnés sur le Plan N° 80.229.

Concerne Plan N° 80.229.

Important instructions for Starting the Churning and Working Motors

When starting after a normal stop, start at minimum speed, i.e. :

- churning motor : approx. 500 rpm
- working motor : approx. 20 to 30 rpm

In case of re-starting after unforeseen stop (such as : power cut, or any possible incident during production), carry on as follows :

Figure A above :

1° Push the button "slower" of churning and working speeds, in order to, open the flange of the drive pulleys.

2° Open the side panel opposite to the control panel.

CARE ! Before the following operation, check that the electricity is cut off, in order to avoid accidents.

Figure B :

3° For churning and working drive : turn by hand a couple of revolutions, by pulling the belt down-wards. The belts thus take their correct position on the variable drive and driven pulleys, while both belt sides are streched.

Once the operation is finished, shut the panel again, and carry out normal starting of the motors.

Drawing N° 81.767

-=-=-=-=-=-=

Wichtige Anweisungen zum Anlassen der Butterungs- und Knetmotoren

Bei Anlaufen nach normalem Stillstand die Motoren bei Mindest-Geschwindigkeit starten, d.h. :

- Butterungsmotor : ca. 500 Umdr./Min.
- Knetmotor : ca. 20 bis 30 Umdr./Min.

Nach unvorhergesehenem Stillstand (wie Stromausfall, oder sonstige Zwischenfälle) wie folgt vorgehen :

Abbildung A oben :

1° Den Knopf "langsamer" drücken für Butterung und Knetwerk, um die Scheiben der Übersetzungen zu öffnen.

2° Die der Schalttafel gegenüber liegende seitliche Tafel der Maschine öffnen.

VORSICHT ! Bevor Sie wie nachstehend fortfahren, überzeugen Sie sich, dass die Maschine wirklich ganz ausgeschaltet ist, um Unfälle zu vermeiden.

Abbildung B :

3° Am Butterungs- und Knetantrieb : mit der Hand mehrere Umdrehungen durchführen, indem Sie den Riemen abwärts ziehen, so dass er seine korrekte Position auf den verstellbaren Antriebs- und Übersetzungsriemenscheiben einnimmt.

Danach die Seitentafel wieder schliessen, und die Produktion wieder normal anlaufen lassen.

Zeichnung N° 81.767

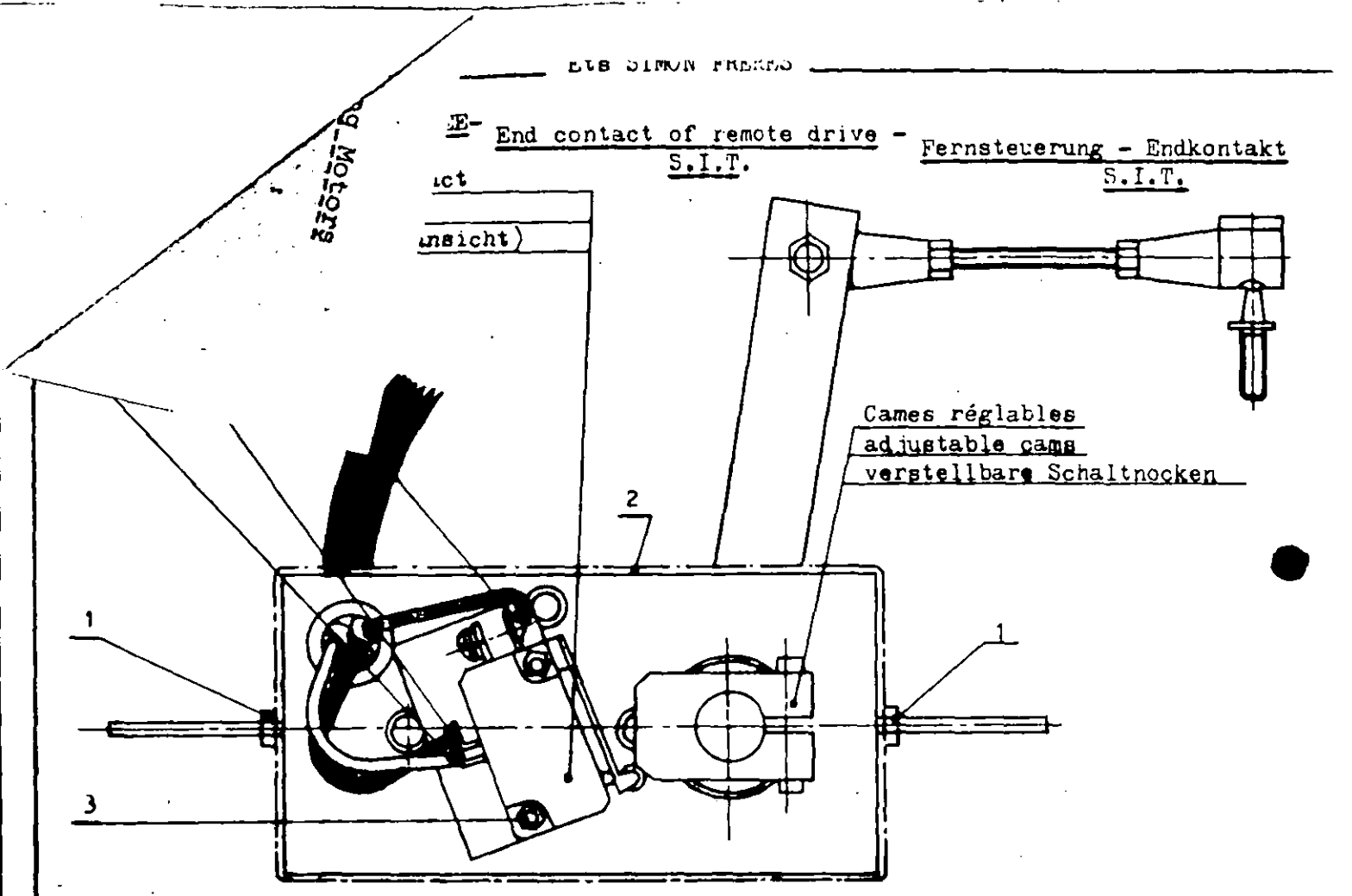

METHODE POUR CHANGER LE MICRO-CONTACT

a) Dévisser les vis rep. 1 et enlever le capot rep. 2
b) Dessouder les fils aux bornes A-B- et C
c) Dévisser les écrous rep. 3 et enlever le micro-contact défectueux rep.4
d) Mettre en place le micro-contact neuf
e) Souder les fils aux contacts, selon ordre ci-après :
   A- fil rouge
   B- fil noir (à la base du micro-contact)
   C- fil blanc (à la partie supérieure du micro-contact)

Process for Exchange of the Micro-Switch

a) loosen the screws (mark 1) and take off the hood (mark 2)
b) unweld the wires from the terminals (A-B-C)
c) loosen the screws (3) and take off the broken micro-switch (4)
d) place the new micro-switch
e) weld the wires to the switches : A = red wire
   B = black wire (at the micro-switch's basis)
   C - white wire (on the micro-switch's top)

AUSTAUSCH DES MIKRO-SCHALTERS

a) Befestigungsschrauben Nr. 1 lösen, Schutzkappe Nr. 2 abnehmen
b) Die Kabelenden an den Klemmschrauben A. B. und C. Loslöten
c) Die Muttern Nr. 3 lösen, den defekten Mikro-Schalter Nr. 4 abnehmen
d) Den neuen Mikro-Schalter anbringen
e) Die Kabelenden an den Kontakten in folgender Reihenfolge anlöten :
   A- das ROTE Kabel
   B- das SCHWARZE Kabel (an der Unterseite des Schalters)
   C- das WEISSE Kabel (oben am Mikro-Schalter)

Plan N° 79.431

ETS SIMON FRERES

CONTIMAB SENIOR

MONTAGE D'UN MICRO-CONTACT POUR DEMARRAGE A VITESSE MINIMUM
Assembly of a Micro-contact for Starting at Minimum Speed
Montage eines Mikro-Kontaktes für Anlaufen bei minimaler Geschwindigkeit

Came et micro-contact à ajouter
Cam and micro-contact to add
hinzuzufügender Zapfen und Mikro-Kontakt

Capot _ Levier _ Axe _ Tige _ nécessaires
necessary: hood _ lever _ axle _ pin
notwendig : Haube _ Hebel _ Achse _ Stange

Pour barattage brancher borne 15
Pour malaxage brancher borne 23

for churning: connect terminal 15
for working: connect terminal 23

für Butterung: Klemme 15 anschliessen
für Kneten: Klemme 23 anschliessen

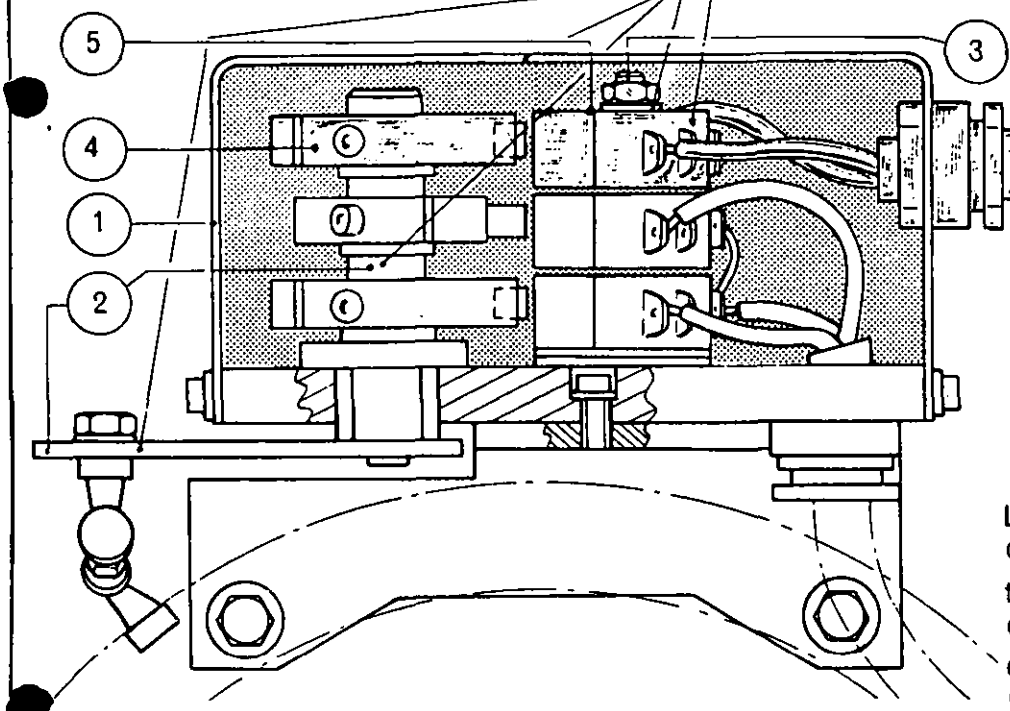

Pour barattage: borne 53
Pour malaxage: borne 55

for churning: terminal 53
for working: terminal 55

für Butterung: Klemme 53
für Kneten: Klemme 55

Les numéros de bornes correspondent au schéma électrique N°81985

the numbers of the terminals correspond to electric diagram N°81985

die Nummern der Klemmen entsprechen dem elektrischen Schema N°81985

1 Capot _____ hood _____ Haube
2 Levier complet ____ complete lever ____ kompletter Hebel
3 Tiges filetées ____ threaded rods ____ Gewindestangen
4 Came _____ cam _____ Zapfen
5 Micro-contact ____ micro-contact ____ Mikro-Kontakt

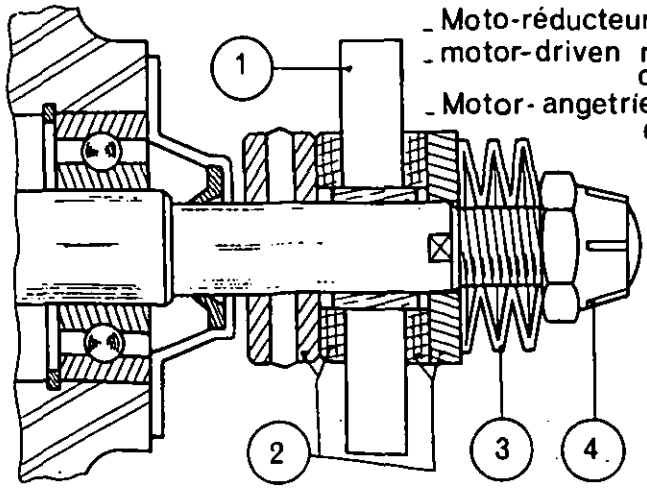

_ Moto-réducteur de télécommande
_ motor-driven reduction gear of remote control
_ Motor-angetriebene Übersetzung der Fernsteuerung

Montage limiteur de couple
fitting of pair limiting bar
Montage der Sperre des Kräftepaares

1 Pignon _ Pinion _ Triebrad

2 { Disques de friction _ Friction discs _ Reibungsscheiben

3 { Rondelle type SCHNORR 28 x 10,2 x 1,25 / washer type SCHNORR 28 x 10,2 x 1,25 / Scheibe type SCHNORR 28 x 10,2 x 1,25 } nombre / number / nummer

4 { Ecrou SIMMONDS _ SIMMONDS screw _ SIMMONDS Mutter

Speed adj for Big Gearbox

PLAN N° 81969

POULIES VARIABLES — variable pulleys — variable Riemenscheiben

EMPLACEMENT DES GRAISSEURS — position of grease nipples — Lage der Schmiernippel

TYPE M G

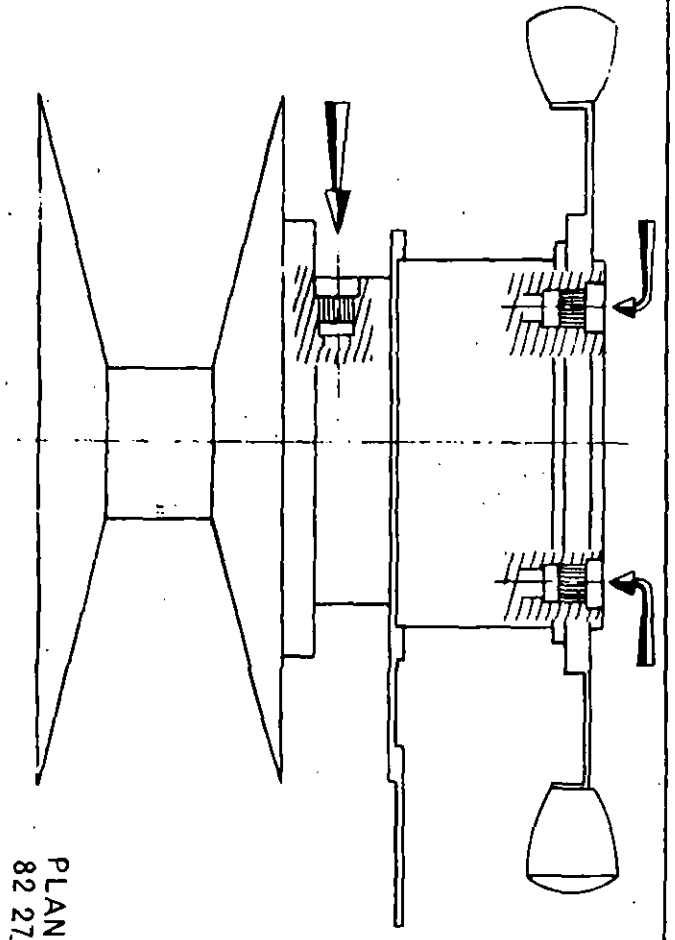

TYPE D G

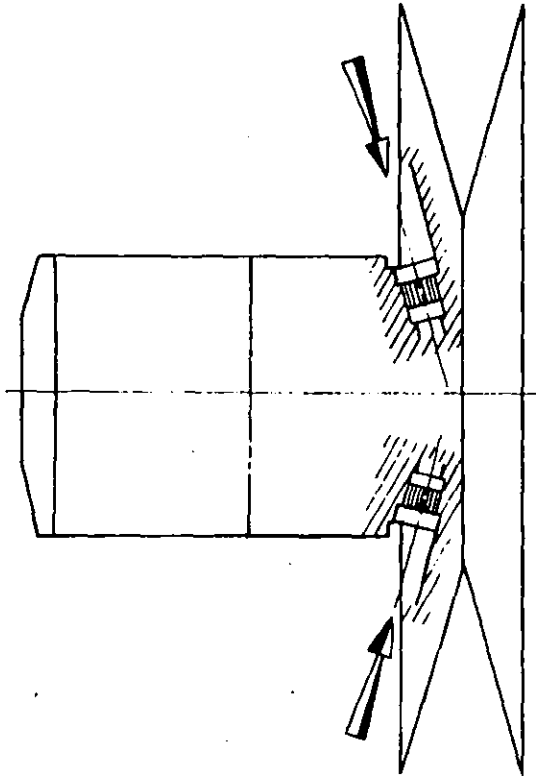

TYPE I G

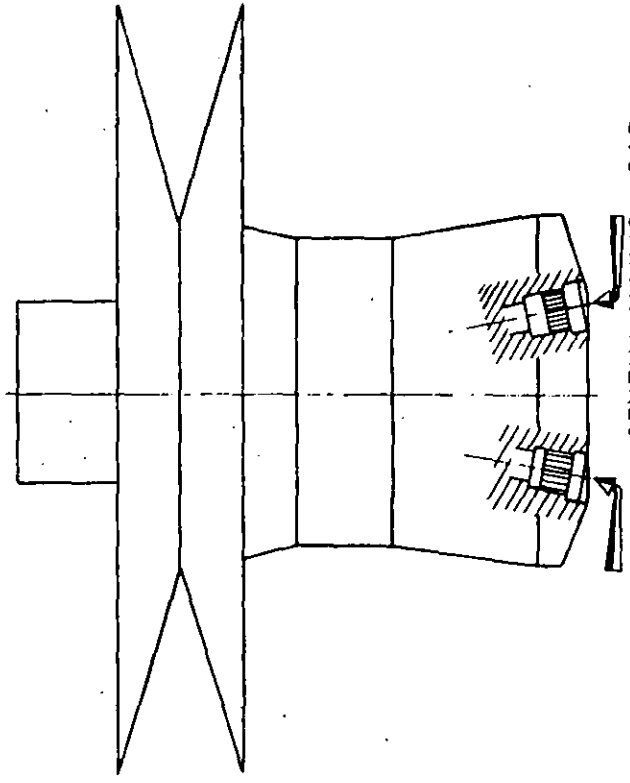

ETS SIMON FRERES

PLAN N° 82 271

CONTIMAB SENIOR

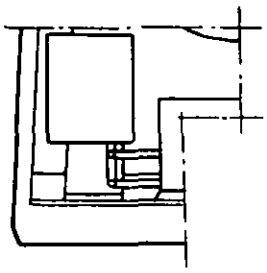

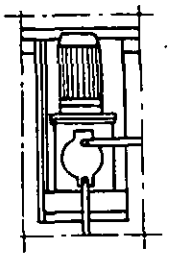

DOCUMENTS A CONSULTER _ DOCUMENTS TO BE REFERED TO

80 818	_ Bac à niveau constant	_ constant level tank
79 694	_ Ensemble Monobloc pompe à crème avec variateur à chaîne	_ cream pump unit with chain variator
81 208	_ Pompe à crème _variateur à chaîne	_ cream pump chain variator
80 878	_ Pompe à crème à commande manuelle poulie motrice variable	_ cream pump with manual drive variable drive pulley
81 970	Ensemble pompe à crème avec variateur à courroie et commande manuelle	cream pump with variator with belt and manual drive
81 401	_ Pompe à creme, montage à bride	_ cream pump fitting with flange
80 887	Bac de réception de l'eau de lavage Ensemble Monobloc de réception et évacuation du babeurre	wash water reception unit and reception and filtration unit
80 781	_ Ensemble Monobloc de réception babeurre et eau de lavage	_ buttermilk and wash water reception unit
80 895	_ Pompe à babeurre	_ buttermilk pump
79 880	_ Pompe doseuse M 70	_ dosing pump M 70
79 881	_ Réducteur 1/30 et 1/40 Pompe M 70	_ reduction gear 1/30 and 1/40 of pump M70
77 414	Ensemble doseur inox avec clapet de commande lampe témoin Pompe M 70	stainless steel dosing unit with drive valve and pilot light
81 956	_ Pompe doseuse type m R.A et m R.B	_ dosing pump type m R.A and m R.B.
81 852	_ Pompe doseuse type m R.A ou B disposition clapet lampe témoin	_ dosing pump type m R.A or m R.B position of the valve and pilot light
80 451	_ Pompe doseuse type A.	_ dosing pump type A.
80 455	_ Pompe doseuse A. élément moteur	_ dosing pump type A - motor element
81 806	_ Thermostat du bac à eau dosage humidité branchement intérieur	_ thermostat of the dosing water tank - inner connection
81 347	_ Eau glacée, groupe Monobloc	_ chilled water pump
80 571	_ Electro-vanne	_ electric valve
80 896	_ Manostat	_ pressure switch
80 471	_ Pompe à vide	_ vacuum pump
79 528	_ Bagues inox et palier céloron - REPARATION -	_ stainless steel and plastic bearings - REPAIR -

Au verso lubrification des éléments du groupe 7

P.T.O. for greasing the elements of section 7

_ ETS SIMON FRERES _

CONTIMAB SENIOR

⇨	AVANT DEMONTAGE CONTROLEZ QUE VOUS DISPOSEZ DES HUILES ET GRAISSES NECESSAIRES BEFORE UNFITTING, PLEASE CONTROL IF YOU HAVE THE NECESSARY OILS AND GREASES						
Groupe Set	VISCOSITE «Engler» «Engler» VISCOSITY	Quantité Quantity	EXEMPLES DE CORRESPONDANCE DE LUBRIFIANTS EXAMPLES OF LUBRICANT EQUIVALENCE				
			SHELL	Esso	BP	Mobil	TOTAL
7	VARIATEUR POMPE A CREME		–	CREAM PUMP VARIATOR			
Huile Oil	à 50 °C to 14°,4 E	2,5 L à 3 L to	MACOMA OIL R. 71	PENOLED E.P. 2	ENERGOL G.R. 200 E.P.	COMPOUND B.B.	AZOLLA 70
7	POMPE DOSEUSE TYPE M 70		–	DOSING PUMP TYPE M 70			
Huile Oil	à 50 °C to 14°,4 E	1 L	MACOMA OIL R. 71	TERESSO 65	ENERGOL C.S. 200	MOBIL DTE EXTRA HEAVY	AZOLLA 70
7	POMPE DOSEUSE TYPE A		–	DOSING PUMP TYPE A			
Huile Oil	à 50 °C to 14°,4 E	1 L à 1,5 L to	MACOMA OIL R. 71	TERESSO 100	ENERGOL HL. 300	DTE OIL B.B.	AZOLLA 100
3.6.7	POULIES ET DIVERS GRAISSEURS		PULLEYS AND VARIOUS GREASE NIPPLES				
Graisse Grease	Point de goutte 180 à 190 Drop point 180 to 190	/	ALVANIA E.P. 2	ROLLER GREASE N° 2	ENERGREASE 12	B R B N° 1	TOTAL MULTIS

LISTES PIECES DE RECHANGE
FIN DE CE TOME III

Pompes doseuses M.R types A et B
CONTIMAB MC 2_5_ 1ère urgence
CONTIMAB MC 2_5_ 2ème urgence
CONTIMAB MC 7 1ère urgence
CONTIMAB MC 7 2ème urgence

LISTS OF SPARE PARTS
AT THE END OF THIS BOOKLET III

dosing pump M.R
CONTIMAB MC 2_5_ 1st urgency list
CONTIMAB MC 2_5_ 2nd urgency list
CONTIMAB MC 7 1st urgency list
CONTIMAB MC 7 2nd urgency list

— ETS SIMON FRERES —

Pour l'entretien des pompes doseuses types M 70 et m.R A ou B, consultez la notice technique spéciale

---

For servicing the dosing pumps types M 70 and m.R A or B, refer to the special instructions

---

Zur Wartung der Dosierpumpen Typen M 70 und m.R A oder B, siehe besondere Anweisungen

---

Ets SIMON FRERES

ALIMENTATION EN CREME - CREAM SUPPLY - RAHMZUFUHR

BAC A NIVEAU CONSTANT - Contenance 120 l.
CONSTANT LEVEL TANK - Capacity 120 l.
RAHMAUSGLEICHSBEHÄLTER - Inhalt 120 l.

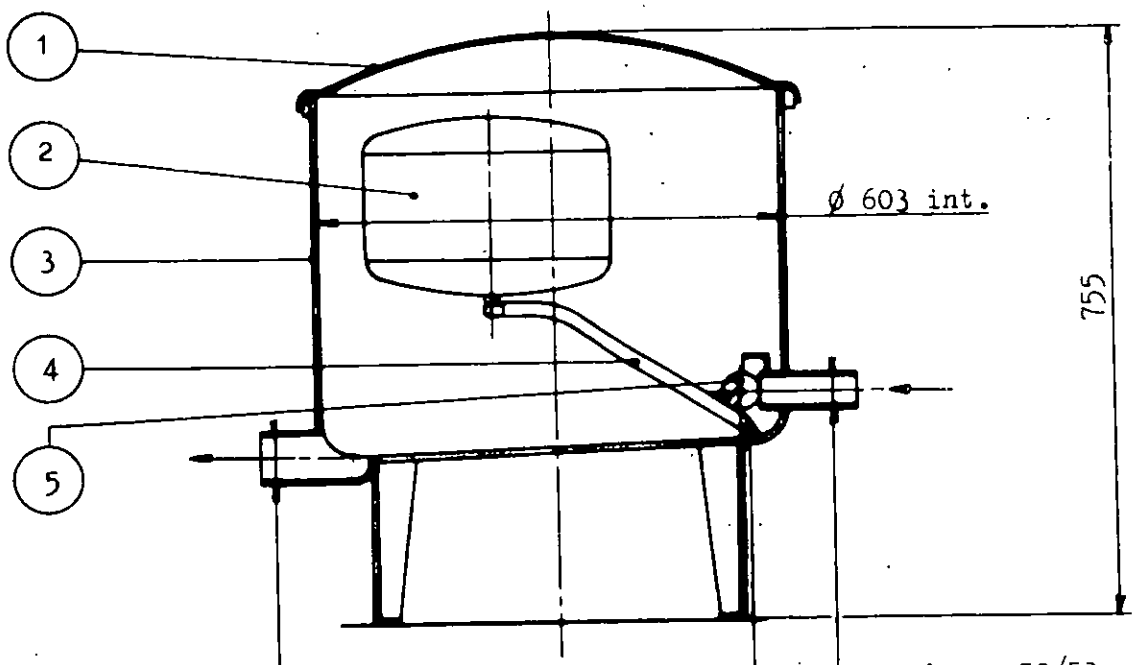

Sortie en 60/64	Broche de démontage	Entrée en 50/53
outlet with 60/64	unfitting pin	arrival 50/53
Auslauf mit 60/64	Demontier-Stift	Zulauf 50/53

1/- Couvercle	1/- cover	1/- Deckel
2/- Flotteur	2/- floater	2/- Schwimmer
3/- Bac	3/- tank	3/- Behälter
4/- Levier	4/- lever	4/- Hebel
5/- Obturateur	5/- plug	5/- Verschluss

Plan N° 80.816

ETS SIMON FRERES

CONTIMAB SENIOR

ENSEMBLE MONOBLOC POMPE A CREME AVEC VARIATEUR A CHAINE

CREAM PUMP WITH CHAIN VARIATOR

RAHMPUMPE MIT KETTENGESCHWINDIGKEITSWECHSLER

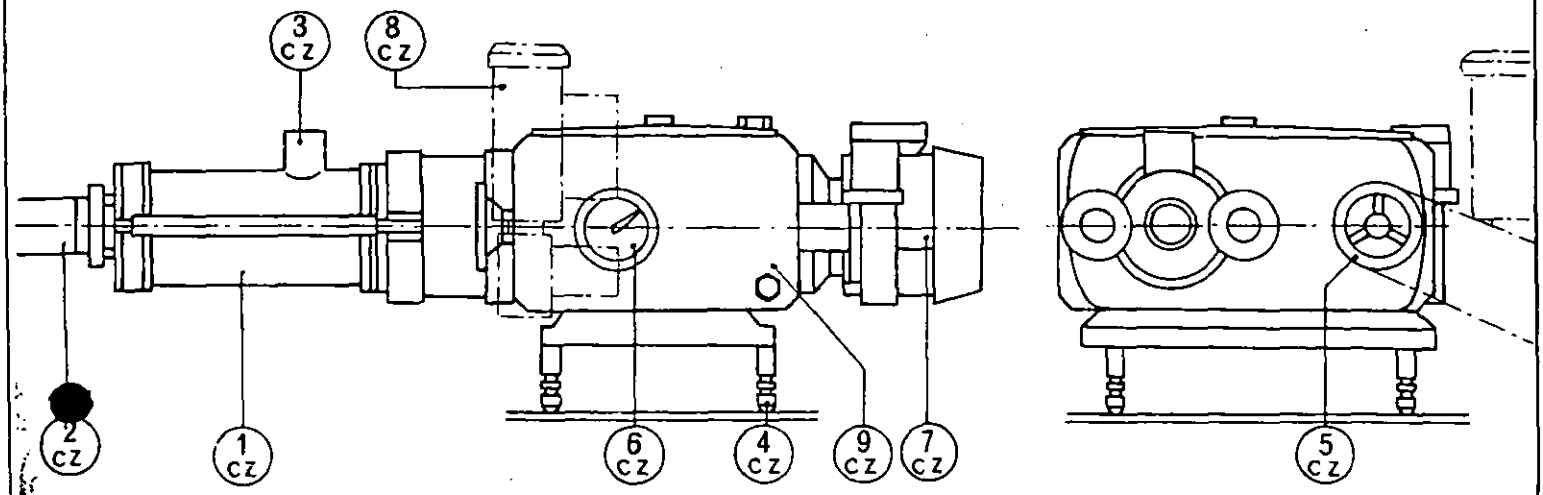

1 - CZ Pompe à crème
2 - CZ Tubulure aspiration
3 - CZ Tube refoulement
4 - CZ Variateur à chaîne
5 - CZ Volant de réglage manuel
6 - CZ Cadran gradué
7 - CZ Moteur de commande
8 - CZ Servo-moteur de télécommande (sur demande spéciale)
9 - CZ Vérins supports réglables

1 - CZ cream pump
2 - CZ suction pipe
3 - CZ discharge pipe
4 - CZ chain variator
5 - CZ manual adjustment drive
6 - CZ graduated dial
7 - CZ drive motor
8 - CZ remote control servo-motor (on special request)
9 - CZ adjustable feet

1 - CZ Rahmpumpe
2 - CZ Saugstutzen
3 - CZ Ausflussrohr
4 - CZ Kettgeschwindigkeitswechsler
5 - CZ Handrad des Regulierens
6 - CZ Bogenskala
7 - CZ Antriebsmotor
8 - CZ Fernbedienung Servo-Motor (auf besonderes Verlangen)
9 - CZ Kalottenfüsse

PLAN N° 79.694

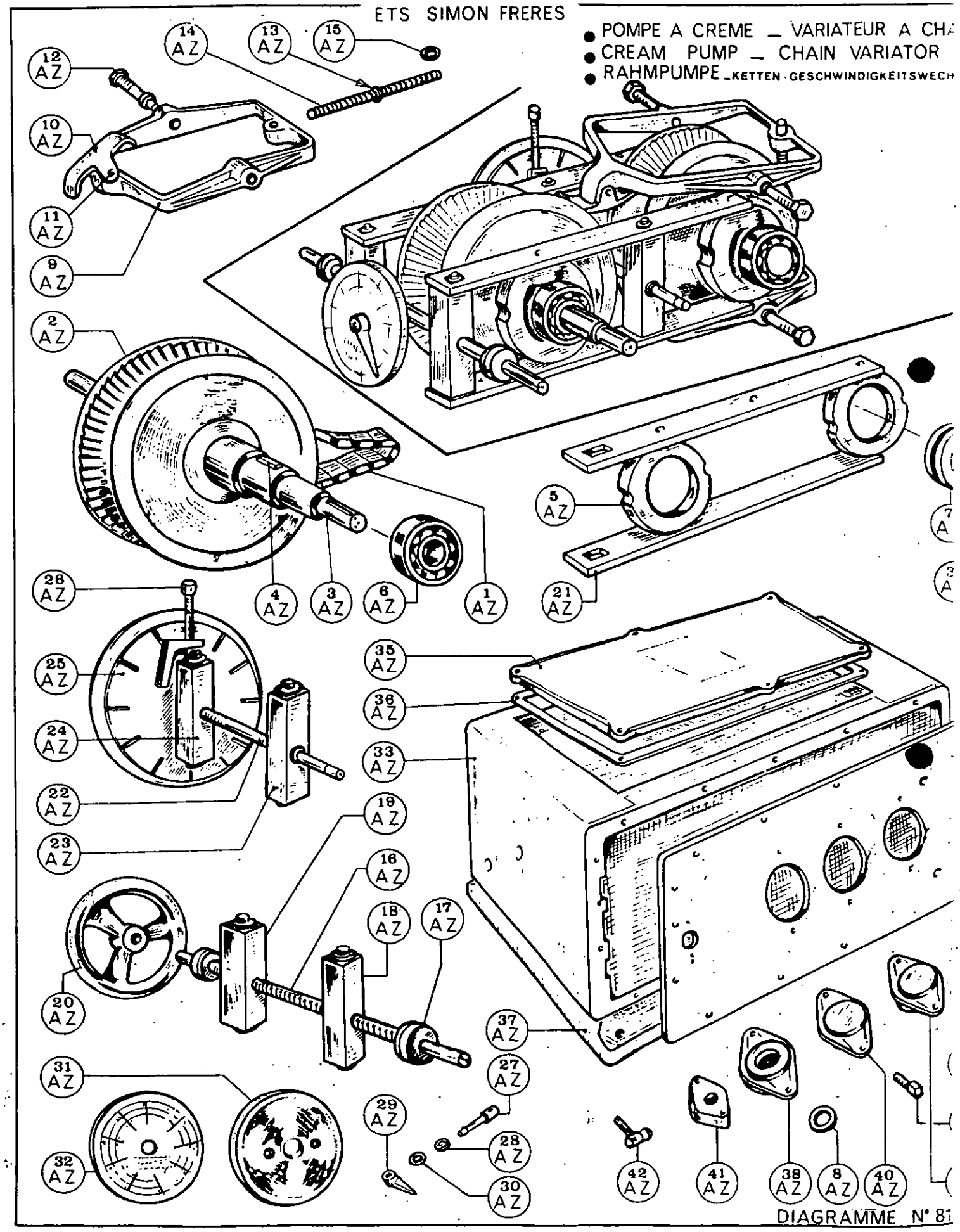
ETS SIMON FRERES
● POMPE A CREME _ VARIATEUR A CHA
● CREAM PUMP _ CHAIN VARIATOR
● RAHMPUMPE _KETTEN-GESCHWINDIGKEITSWECH
12 AZ
14 AZ
13 AZ
15 AZ
10 AZ
11 AZ
9 AZ
2 AZ
5 AZ
4 AZ
3 AZ
6 AZ
1 AZ
21 AZ
26 AZ
25 AZ
24 AZ
22 AZ
23 AZ
35 AZ
36 AZ
33 AZ
19 AZ
16 AZ
18 AZ
17 AZ
20 AZ
37 AZ
31 AZ
27 AZ
29 AZ
28 AZ
32 AZ
30 AZ
42 AZ
41 AZ
38 AZ
8 AZ
40 AZ
DIAGRAMME N° 81

POMPE A CREME Variateur à chaîne	CREAM PUMP Chain variator
1-AZ Chaîne	Chain
2-AZ Disque	Disc
3-AZ Arbre	Shaft
4-AZ Clavette d'arbre	Shaft key
5-AZ Boîte de butée	Thrust housing
6-AZ Roulement 6.205	Ball bearing 6.205
7-AZ Butée à billes 51.110	Thrust-bearing 51.110
8-AZ Joint d'étanchéité	Oil seal
9-AZ Fourche levier	Fork lever
0-AZ Patin	Shoe
1-AZ Axe de patin	Shoe pin
2-AZ Axe et entretoise de fourche	pin and fork spacer
3-AZ Tige ressort & circlips	Spring support rod with snapring
4-AZ Tige ressort de compression	Pin of compression spring
5-AZ Entretoise tige ressort	Spring pin spacer
6-AZ Vis de réglage	Adjustment screw
7-AZ Coussinet avec goupille et rondelle ressort	Alignment fitting with pin and spring washer
8-AZ Jambe de force de réglage pas à gauche	Control bracket (L.H. Thread)
9-AZ Jambe de force de réglage pas à droite	Control bracket (R.H. Thread)
0-AZ Volant de manoeuvre	Control handwheel
1-AZ Levier de manoeuvre	Control lever
2-AZ Vis de tension	Tension screw
3-AZ Jambe de force tension pas à gauche	Tension bracket (L.H. Thread)
4-AZ Jambe de force tension pas à droite	Tension bracket (L.H. Thread)
5-AZ Retension automatique	Automatic retening device
6-AZ Vis frein de tension	Screw of the tension brake
7-AZ Axe denté avec circlips	Worm wheel with snapring
8-AZ Joint axe denté	Worm wheel seal
9-AZ Aiguille et vis 6 pans creux	Needle with screw
0-AZ Entretoise palier indicateur	Spacer
1-AZ Palier indicateur, 2vis fixation	Speed indicator fixing plate (2fixing screws)
2-AZ Cadran gradué	Graduated dial
3-AZ Carter	Box
4-AZ Plaque de côté	Side plate
5-AZ Regard	Sight glass
6-AZ Joint de regard	Sight glass oil seal
7-AZ Patte de fixation	Horizontal or vertical fixing bracket
8-AZ Boîte palière ouverte	open bearing housing
9-AZ Boîte palière fermée	Closed bearing housing
0-AZ Boîte palière tension	Tension bearing housing
1-AZ Boîte palière étanchéité contrôle	Oil tight control housing
2-AZ Niveau d'huile avec joints	Oil level indicator with seals
3-AZ Vis de vidange	Oil drain nut
4-AZ Bouchon et joint de remplissage d'huile	Oil filler nut and washer

Diagramme N° 81/208

ETS SIMON FRERES

POMPE A CREME A COMMANDE MANUELLE _ POULIE MOTRICE VARIABLE

CREAM PUMP WITH MANUAL DRIVE _ VARIABLE MOTOR PULLEY

RAHMPUMPE MIT HANDSTEUERUNG _ VERSTELLBARE RIEMENSCHEIBE

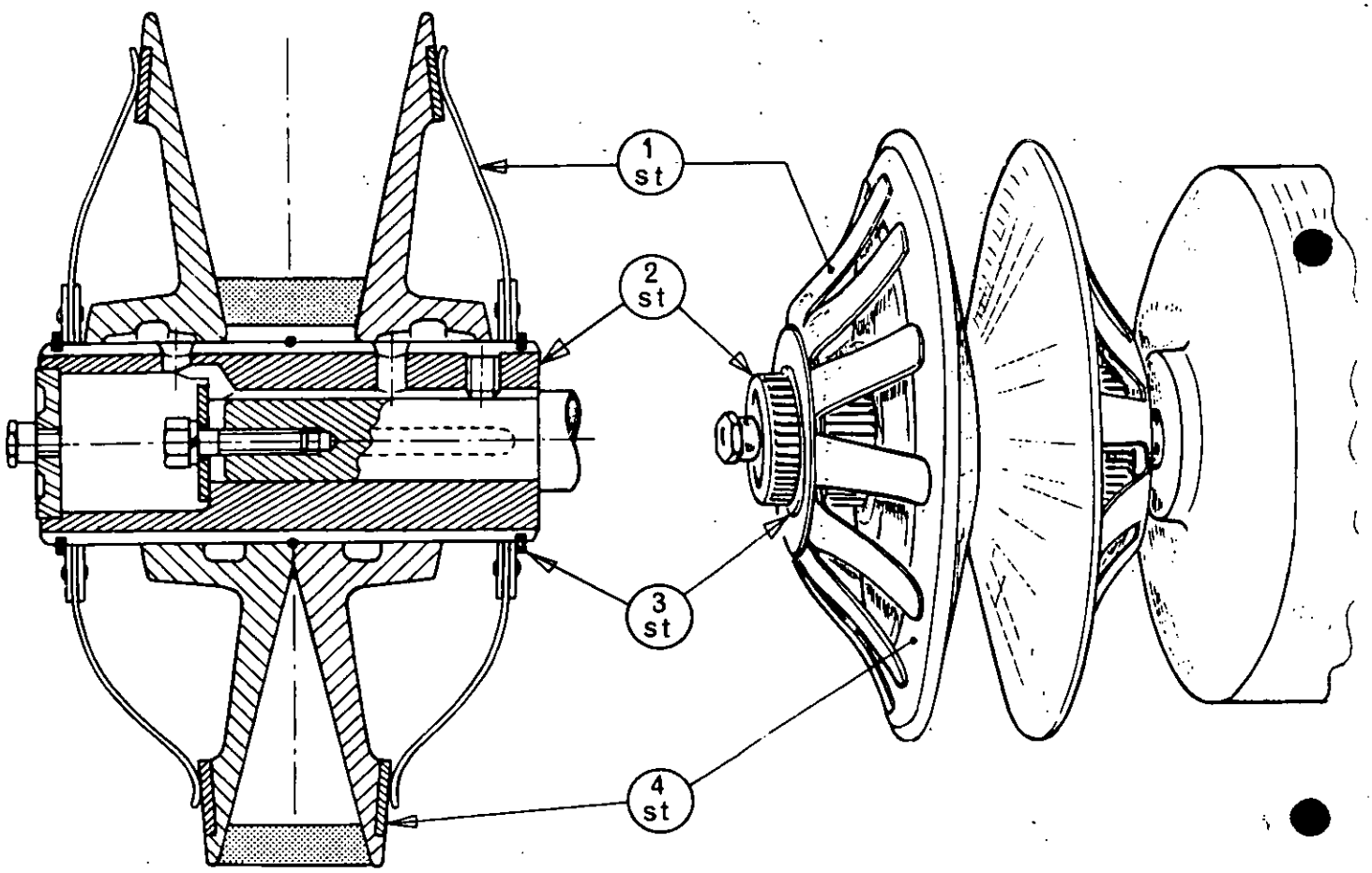

1 st _ Ressort	_ spring	_ Feder
2 st _ Moyeu	_ boss	_ Nabe
3 st _ Anneau d'arrêt	_ lock ring	_ Haltering
4 st _ Rondelle	_ washer	_ Scheibe

PLAN N° 80 878

ETS SIMON FRERES

_ ENSEMBLE POMPE A CREME AVEC VARIATEUR A COURROIE ET COMMANDE MANUELLE
_ cream pump with variator with belt and manual drive
_ Rahmpumpe mit Geschwindigkeitswechsler mit Riemen und Handantrieb

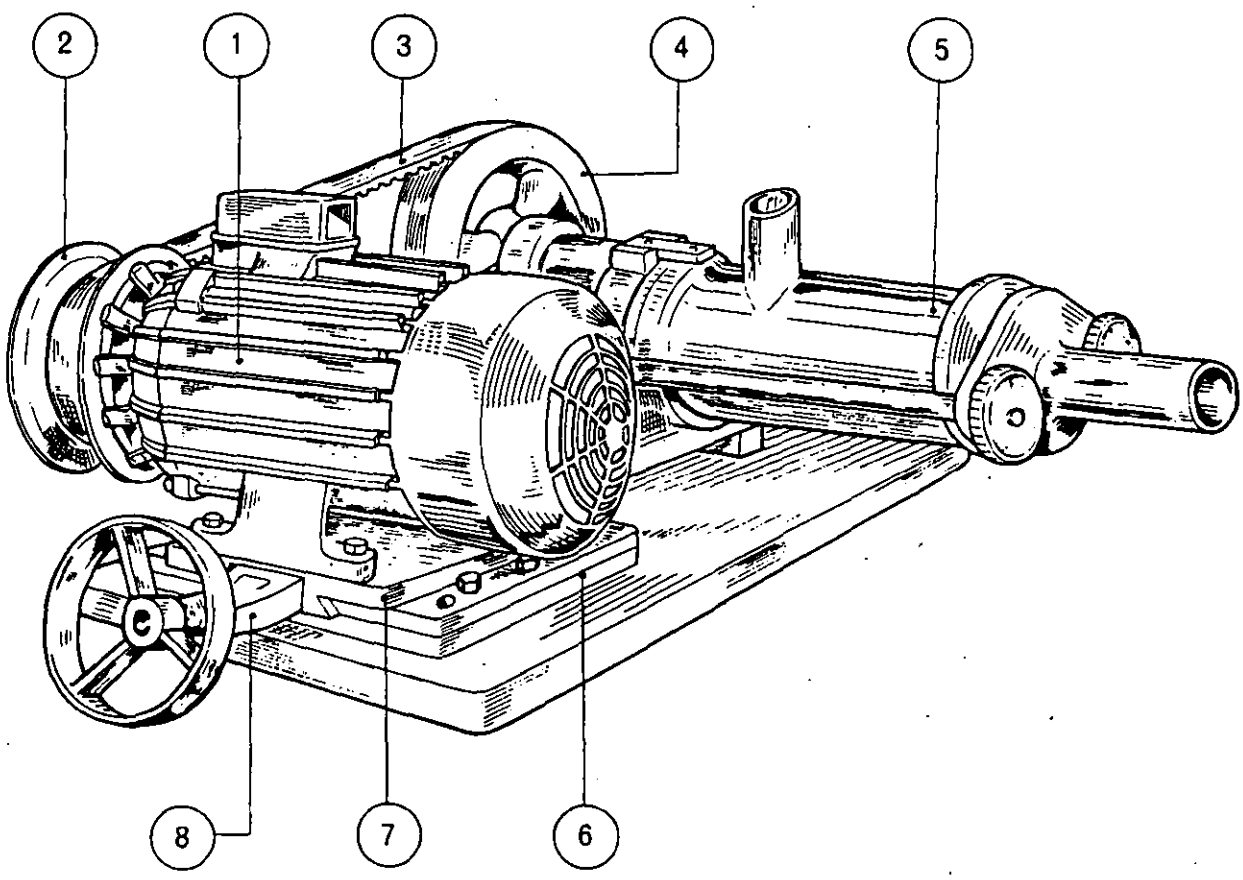

1 Moteur
2 Poulie motrice variable
3 Courroie
4 Poulie réceptrice
5 Pompe à crème
6 Plateau fixe
7 Plateau mobile
8 Commande de variation

1 motor
2 variable drive pulley
3 belt
4 driven pulley
5 cream pump
6 fixed plate
7 mobile plate
8 variator drive

1 Motor
2 verstellbare Antriebsriemenscheibe
3 Treibriemen
4 Übertragungsriemenscheibe
5 Rahmpumpe
6 feste Platte
7 bewegliche Platte
8 Antrieb des Geschwindigkeitswechslers

PLAN N° 81970

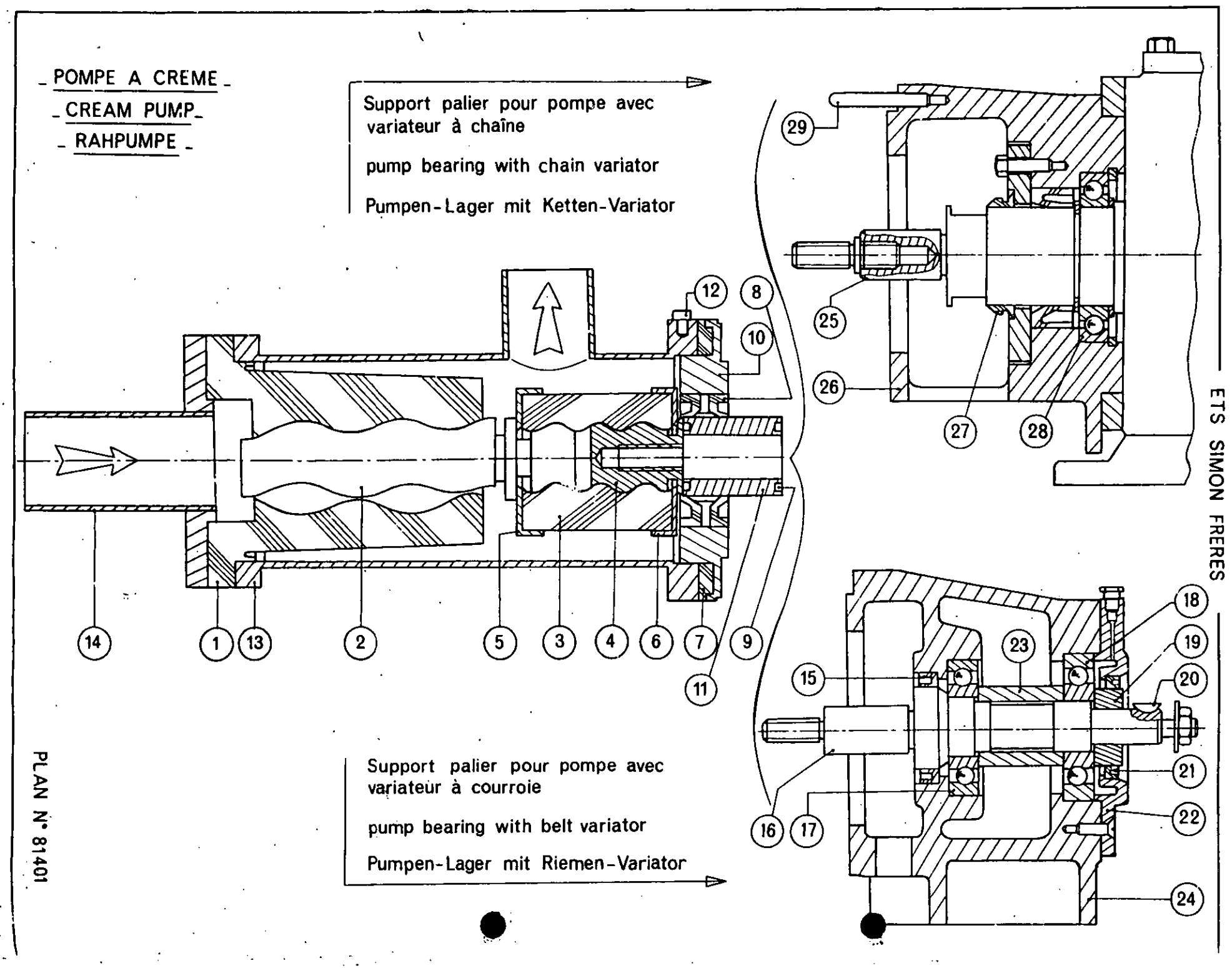
POMPE A CREME
CREAM PUMP
RAHPUMPE
Support palier pour pompe avec variateur à chaîne
pump bearing with chain variator
Pumpen-Lager mit Ketten-Variator
Support palier pour pompe avec variateur à courroie
pump bearing with belt variator
Pumpen-Lager mit Riemen-Variator
1
2
3
4
5
6
7
8
9
10
11
12
13
14
15
16
17
18
19
20
21
22
23
24
25
26
27
28
29
ETS SIMON FRERES
PLAN N° 81401

POMPE A CREME	CREAM PUMP
1 - PC Stator	- stator
2 - PC Rotor	- rotor
3 - PC Liaison élastique	- elastic coupling
4 - PC Entraîneur	- drive
5 - PC Plaque d'appui côté rotor	- bearing plate rotor side
6 - PC Plaque d'appui côté moteur	- bearing plate motor side
7 - PC Joint de corps	- housing seal
8 - PC Obturateur	- seal
9 - PC Joint torique N° 20	- "O" ring R N° 20
10 - PC Support d'obturateur	- seal support
11 - PC Bague d'usure	- chafing ring
12 - PC Tenon d'accrochage	- coupling pin
13 - PC Corps	- housing
14 - PC Pipe droite	- straight pipe

POUR POMPE VARIATEUR A COURROIE	FOR CREAM PUMP WITH BELT
15 - PC Baque d'étanchéité	- seal
16 - PC Arbre	- shaft
17 - PC Roulement avant	- front ball bearing
18 - PC Roulement arrière	- rear ball bearing
19 - PC Bague de butée	- thrust ring
20 - PC Clavette	- key
21 - PC Bague d'étanchéité	- gland ring
22 - PC Plaque de fermeture	- closing plate
23 - PC Entretoise	- spacer
24 - PC Porte-Palier	- bearing support

POUR POMPE VARIATEUR A CHAINE	FOR CREAM PUMP CHAIN VARI
25 - PC Arbre	- shaft
26 - PC Porte-Palier	- bearing support
27 - PC Joint V ring	- "V" ring seal
28 - PC Roulement	- ball bearing
29 - PC Téton d'accrochage	- coupling pin

PLAN N° 81.401

BAC DE RECEPTION DE L'EAU DE LAVAGE

funnel for evacuating the wash water

Ablauftrichter für Waschwasser

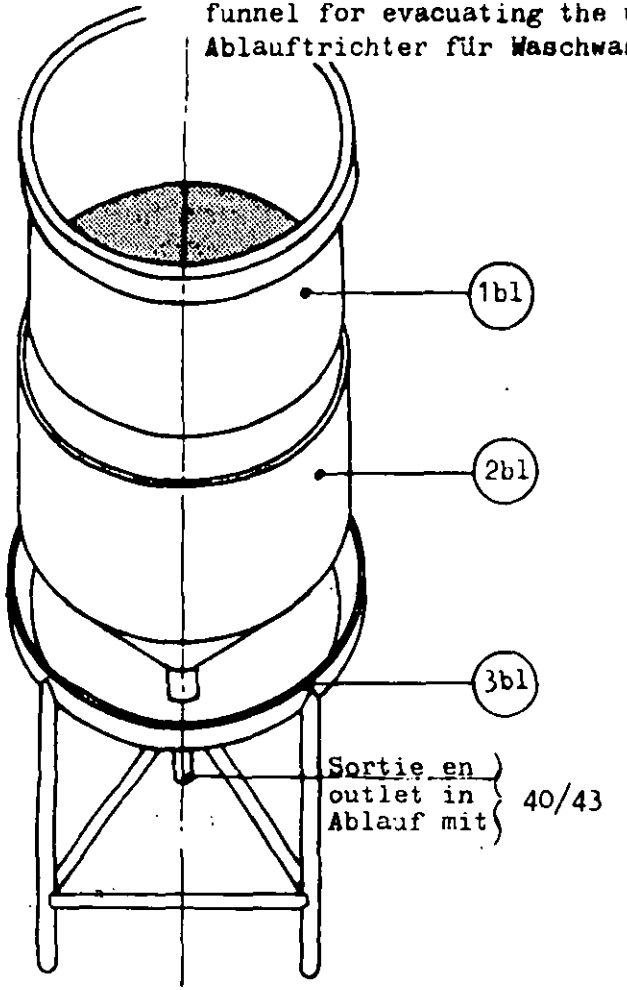

ENSEMBLE MONOBLOC DE RECEPTION ET EVACUATION DU BABEURRE

Unit in one block for reception and evacuation of the buttermilk

Ensemble in einem Block zur Aufnahme und Ableitung der Buttermilch

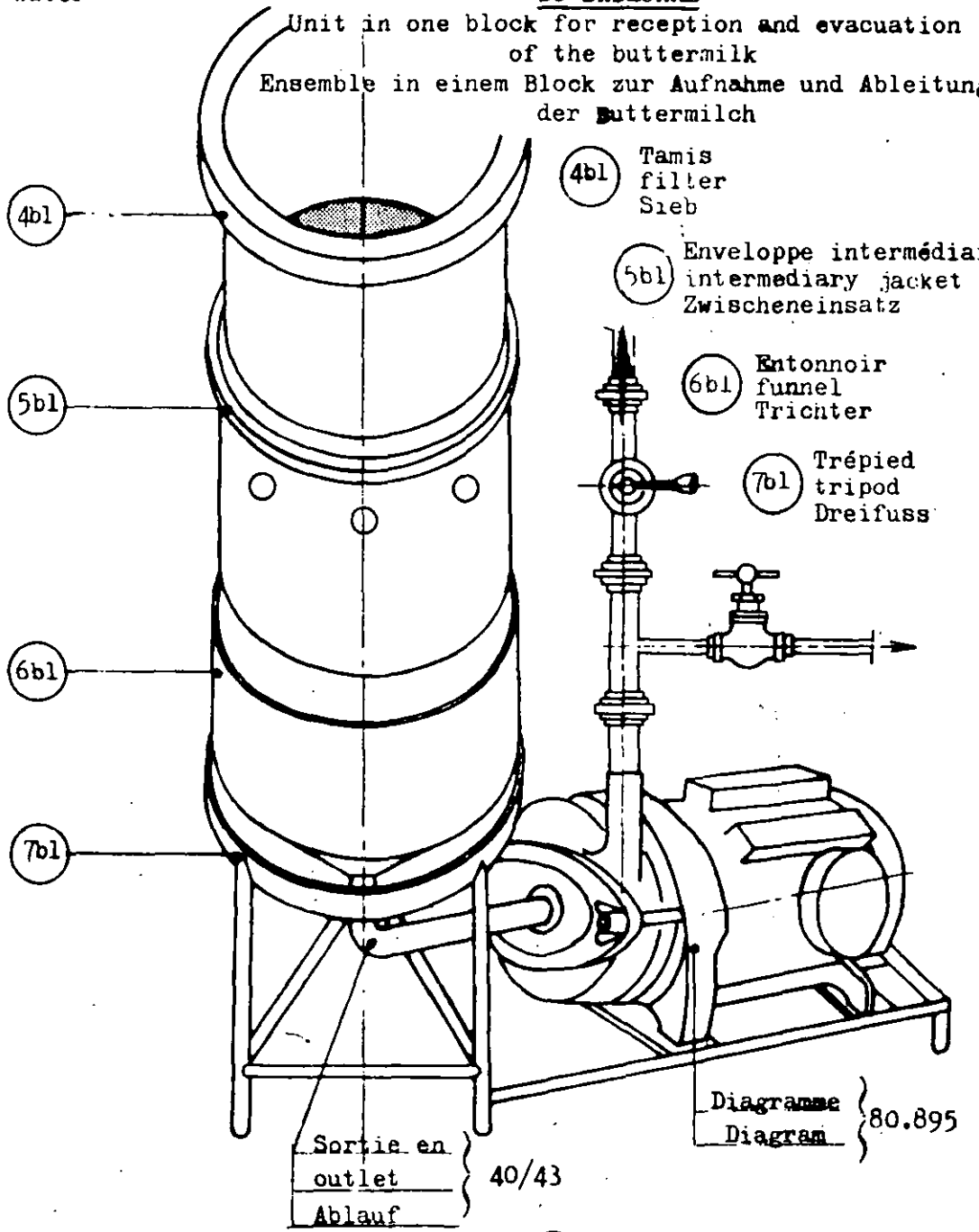

(4bl) Tamis filter Sieb

(5bl) Enveloppe intermédiaire intermediary jacket Zwischeneinsatz

(6bl) Entonnoir funnel Trichter

(7bl) Trépied tripod Dreifuss

(1bl) Tamis - filter - Sieb

(2bl) Entonnoir - funnel - Trichter

(3bl) Trépied - tripod - Dreifuss

Ets SIMON FRERES

Plan N° 80.847

CONTIMAB SENIOR MC - ECONOMY - STANDARD

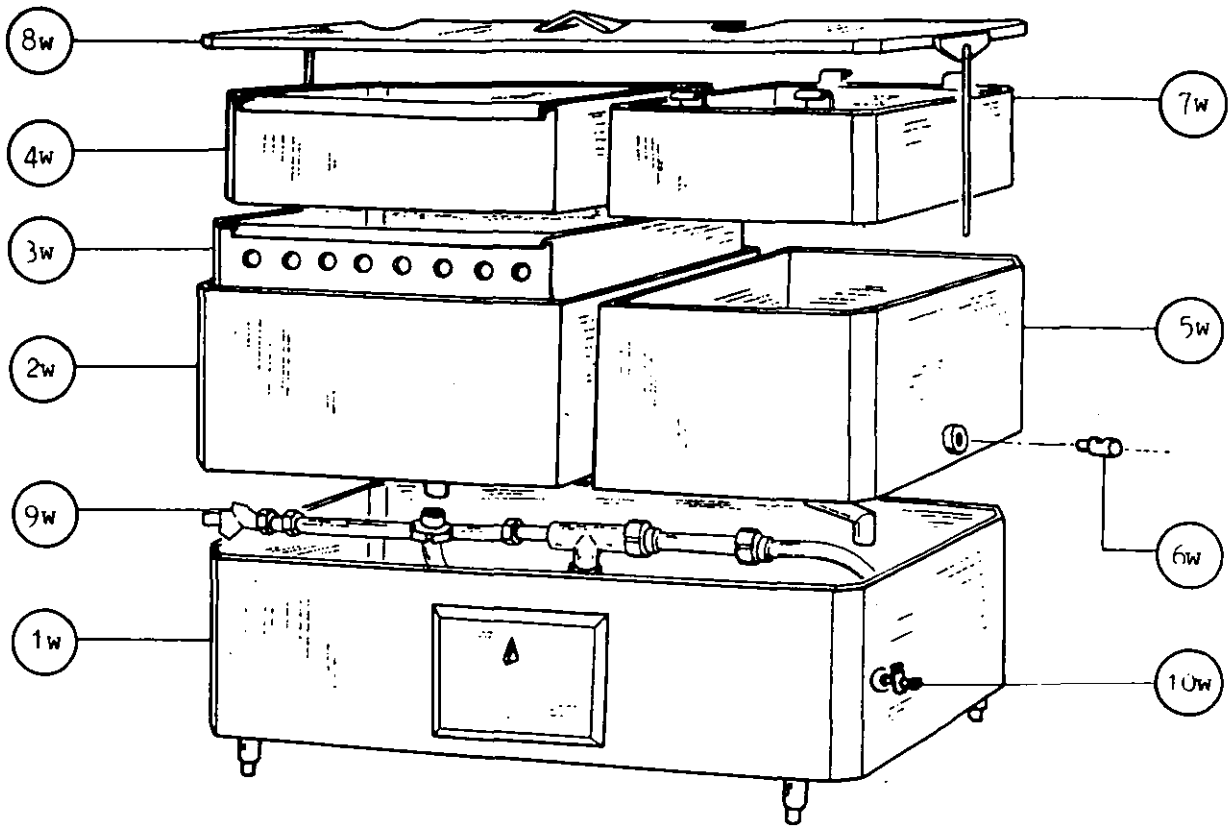

ENSEMBLE MONOBLOC DE RECEPTION BABEURRE ET EAU DE LAVAGE -

1w/ Berceau
2w/ Entonnoir à babeurre
3w/ Bac de décantation babeurre
4w/ Tamis à babeurre
5w/ Entonnoir eau de lavage
6w/ Tourillon
7w/ Tamis eau de lavage
8w/ Couvercle
9w/ Ensemble tuyauterie
10w/ Robinet

UNIT IN ONE BLOCK FOR RECEPTION OF BUTTERMILK AND WASH WATER -

1w/ support
2w/ buttermilk funnel
3w/ buttermilk settling tank
4w/ buttermilk filter
5w/ wash water funnel
6w/ gudgeon
7w/ wash water
8w/ cover
9w/ pipe unit
10w/ valve

ATTENTION : pour commander une pièce, faire suivre son numéro du numéro du diagramme correspondant.
Ex.: 4w/ - 80.781.

ATTENTION: to order a part, please add to its number also the number of the corresponding diagram.
Ex.: 4w/ - 80.781.

Diagramme / Diagram N° 80.781

Ets SIMON FRERES

POMPE A BABEURRE

BUTTERMILK PUMP

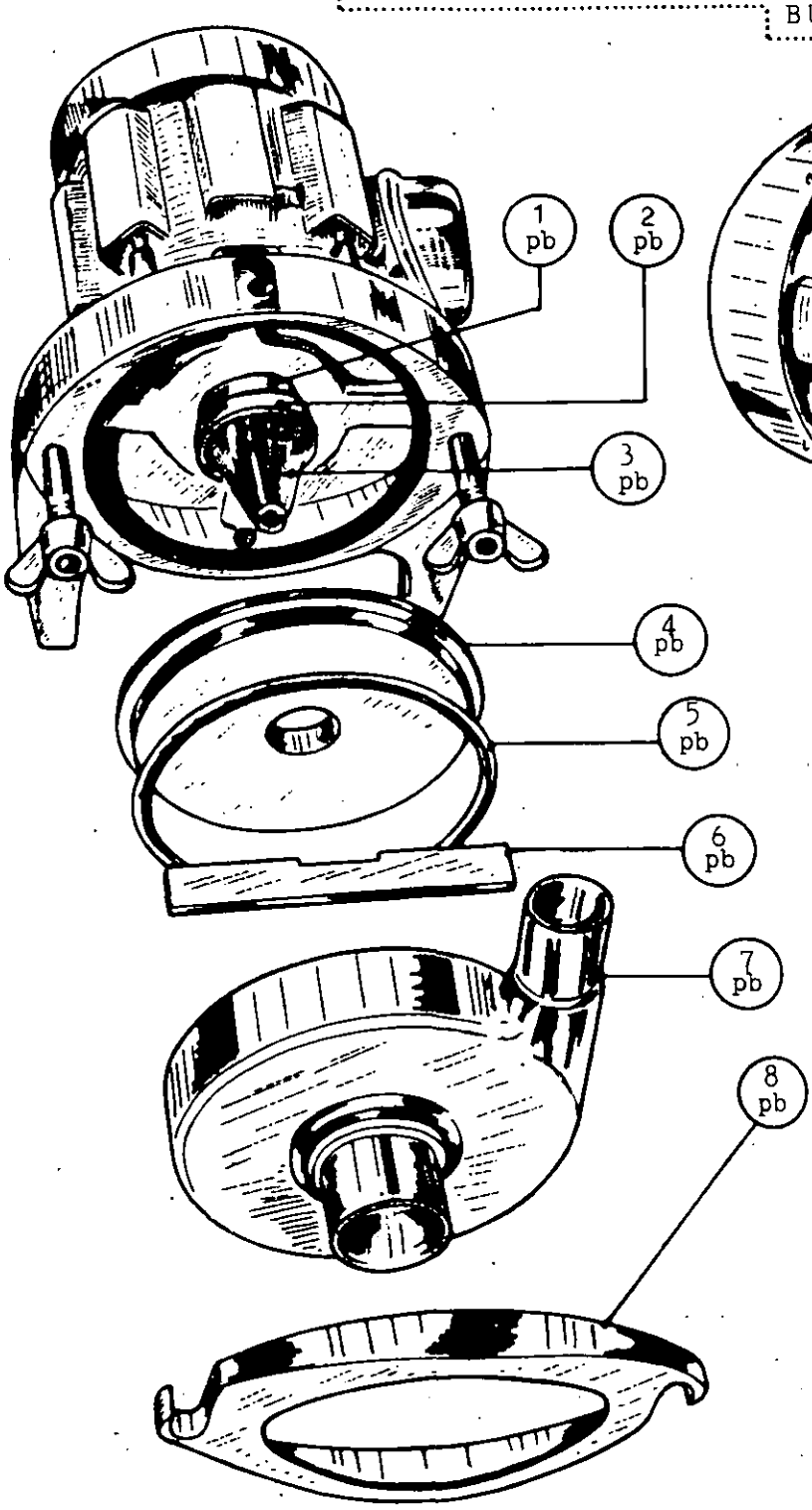

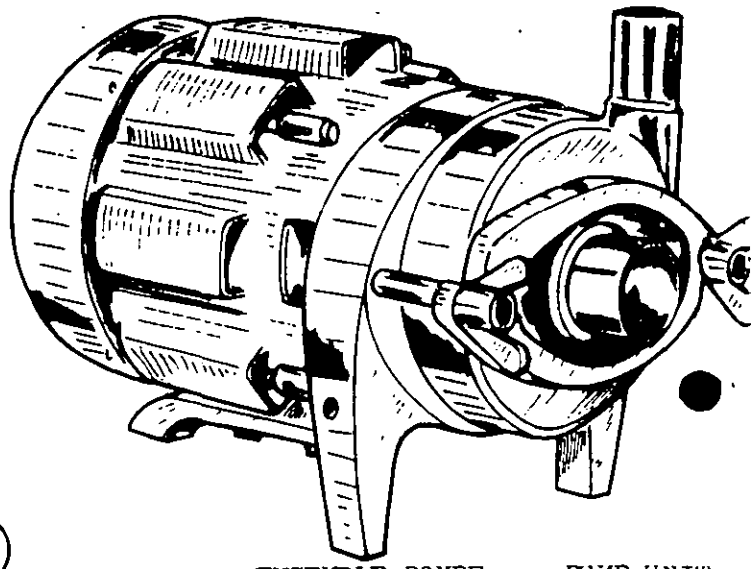

ENSEMBLE POMPE - PUMP UNIT

1pb/- bague d'étanchéité
2pb/- bague tournante
3pb/- allonge d'arbre
4pb/- flasque arrière
5pb/- joint torique
6pb/- turbine
7pb/- boîte de turbine
8pb/- bride de serrage

1pb/- O-seal
2pb/- turning ring
3pb/- shaft adapter
4pb/- rear flange
5pb/- O-seal
6pb/- turbine
7pb/- box of the turbine
8pb/- blocking flange

ATTENTION ! Monter la bague tournante N° 2pb, comme ceci

CARE! Fit the turning ring N° 2pb in this way

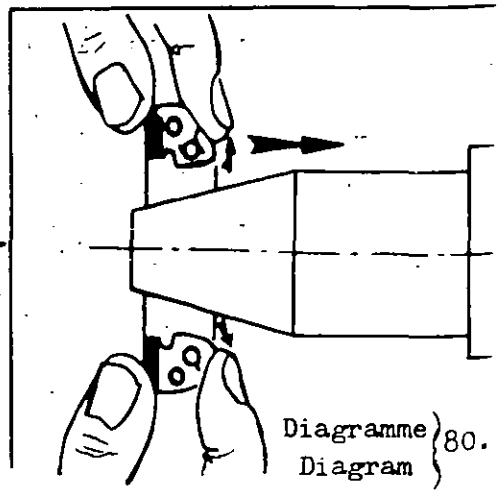

Diagramme / Diagram

RECOMMANDATIONS GENERALES

CONCERNANT L'ENTRETIEN DES POMPES A ASPIRATION AXIALE

General Recommandations for Servicing the Pumps with Axial Intake

Pour les pompes munies de roulements à billes et dont les paliers sont équipés de graisseurs, ne pas oublier qu'un excès de graisse peut aussi provoquer l'échauffement des roulements, la détérioration de certains organes intérieurs et l'introduction de traces de graisse ou la présence de celle-ci est absolument préjudiciable à la fabrication.

Exemple : POMPES A CREME, si elles sont munies d'un graisseur

En général, à chaque injection de graisse la quantité doit correspondre de 6 à 8 grammes. Périodicité indiquée dans tome II ou Notice Constructeur. Après une dizaine de graissages, éliminer la graisse usagée, cette opération nécessite le démontage de la pompe.

Dans le cas d'une pompe non munie de graisseurs ne pas chercher à graisser. Les roulements sont graissés pour toute leur durée.

En cas de fuite ou de changement d'une garniture de presse-étoupe, resserrer modérement et bien perpendiculairement le presse-étoupe - trop serré, le presse-étoupe non lubrifié chauffe, peut se détériorer et surcharger inutilement le moteur.

TRES IMPORTANT :

En cas d'arrêt prolongé, si le groupe n'est pas utilisé, vidanger complétement par les bouchons prévus à cet effet.

-=-=-

For pumps with ball bearings having bearings with grease nipples, do not forget that excessive greasing can result in heating the ball bearings, damaging some elements, and grease getting there where it should not be in any case.

Example: Cream pumps, if they have grease nipples:

In general it should be greased with 6 to 8 gramms of oil each time. For greasing frequency, please refer to instruction leaflet N° II (or special pump instructions).
After about a dozen times greasing, you have to eliminate all grease completely.
For this purpose the pump has to be dismantled.

If a pump has no grease nipple, do not try grease it. The ball bearings are greased for their life. In case of leakage or changement of stuffing box packings, screw back the stuffing box moderately and well perpendicularly. If it were too tightly screwed, it would not let the grease through, and without oil the stuffing box becomes hot, gets damaged and uselessly over-charges the motor.

VERY IMPORTANT:

When you not working with the unit for some time drain off the oil entirely through the drain plugs.

Ets SIMON FRERES

DOSAGE HUMIDITE-"CONTISAUMUR"
POMPE DOSEUSE M 70 - REDUCTEUR 1/30 et 1/40

MOISTURE DOSING "CONTISAUMUR"
DOSING PUMP M 70 - REDUCTION GEAR 1/30 and 1/40

WASSERGEHALTS-DOSIERPUMPE
"CONTISAUMUR" M 70
ÜBERSETZUNGSGETRIEBE 1/30 bzw. 1/40

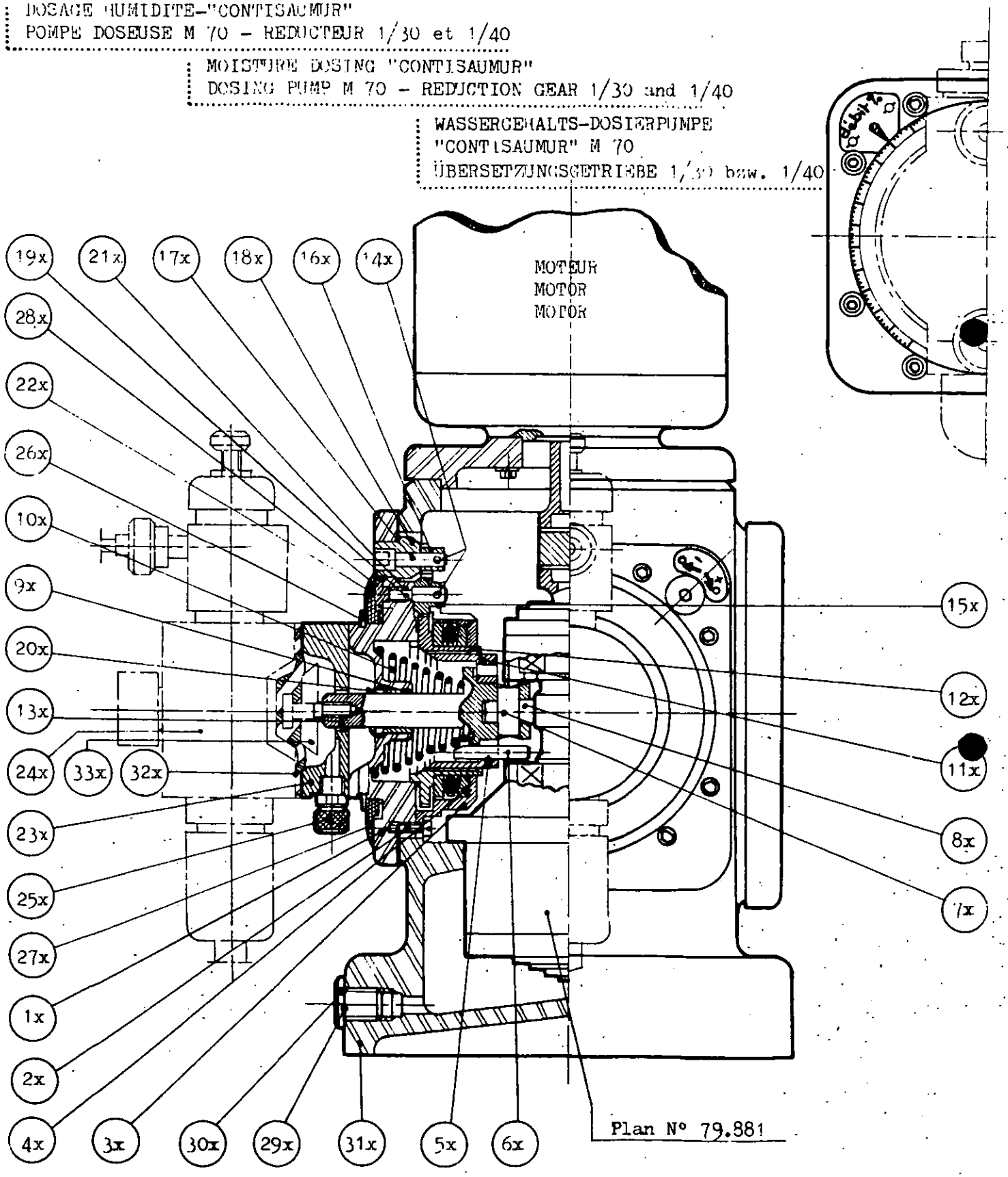

Plan N° 79.880

CONTIMAB
CONTISAUMUR

La pompe doseuse volumétrique
The volumetric dosing pump
Die volumetrische Dosierpumpe

Deux modèles : l'un en exécution INOXYDABLE dans l'appareil CONTISAUMUR, l'autre avec boîtier en ALTUGLAS dans le dispositif d'injection dosage d'humidité.

Two types : one made of stainless steel in the CONTISAUMUR, the other with ALTUGLAS housing in the dosing pump.

Zwei Typen : eine in rostfreier Stahlausführung in dem Gerät CONTISAUMUR, die andere mit Gehäuse aus ALTUGLAS in der Dosierungsvorrichtung zur Wassergehaltsinjektion.

-=-=-=-=-=-=-=-=-=-=-=-

1x - Flasque pompe	pump flange	Pumpenflansch
2x - Vis chapeau d'écrou	bolt of the cap screw	Schraube der Kappenmutter
3x - Chapeau d'écrou	cap screw	Kappenmutter
4x - Butée à billes	ball thrust	Kugelanschlag
5x - Vis de broche	broach bolt	Schrauben-Brosche
6x - Broche d'orientation	orientation broach	Orientierungsbrosche
7x - Axe galet de came	spindle of cam roll	Achse der Rollennocke
8x - Galet de came	cam roll	Rollennocke
9x - Ba ue de guidage	guiding ring	Leitring
10x - Ressort de rappel	back taking spring	Rückzugfeder
11x - Vis de réglage	regulating screw	Regulierschraube
12x - Ecrou de réglage	adjusting screw	Regulierschraube
13x - Tige de pompe	pump rod	Pumpenstange
14x - Goupille	bolt pin	Stift
15x - Roue intermédiaire	intermediary wheel	Zwischenrad
16x - Pignon de réglage	adjusting pinion	Regulier-Triebrad
17x - Axe réglage	adjusting axle	Regulierachse
18x - Palier axe de réglage	bearing for adjusting axle	Lager der Regulierachse
19x - Pignon intermédiaire	intermediary pinion	Zwischen-Triebrad
20x - Râcleur	scraper	Schaber
21x - Bague "Star"	Star ring	"Star" Ring
22x - Butée de cadran	dial thrust	Skalenanschlag
23x - Lanterne	spacer	Steg
24x - Ensemble doseur à membrane	injector with membrane	Membran-Düse
25x - Raccord (*)	connecting part (*)	Verbindungsstück (*)
26x - Anneau Arrêt	lock ring	Haltering
27x - Roue cadran affichage	dial wheel	Skalen-Rad
28x - Joint	seal	Dichtung (Stopfens
29x - Joint bouchon vidange	drain plug seal	Dichtung des Ablauf-
30x - Bouchon vidange	drain plug	Ablauf-Stopfen
31x - Corps de pompe	pump body	Pumpengehäuse
32x - Diaphragme	diaphragm	Diaphragma
33x - Rondelle de butée	thrust	Anschlag-Scheibe

(*) optional
facultatif
wahlweise

Diagramme N° 79.880

Ets SIMON FRERES

DOSAGE HUMIDITE-"CONTISAUMUR"
POMPE DOSEUSE M 70 - REDUCTEUR 1/30 et 1/40

MOISTURE DOSING "CONTISAUMUR"
DOSING PUMP M 70 - REDUCTION GEAR 1/30 and 1/40

WASSERGEHALTS-DOSIERPUMPE "CONTISAUMUR" M 70
ÜBERSETZUNGSGETRIEBE 1/30 bzw. 1/40

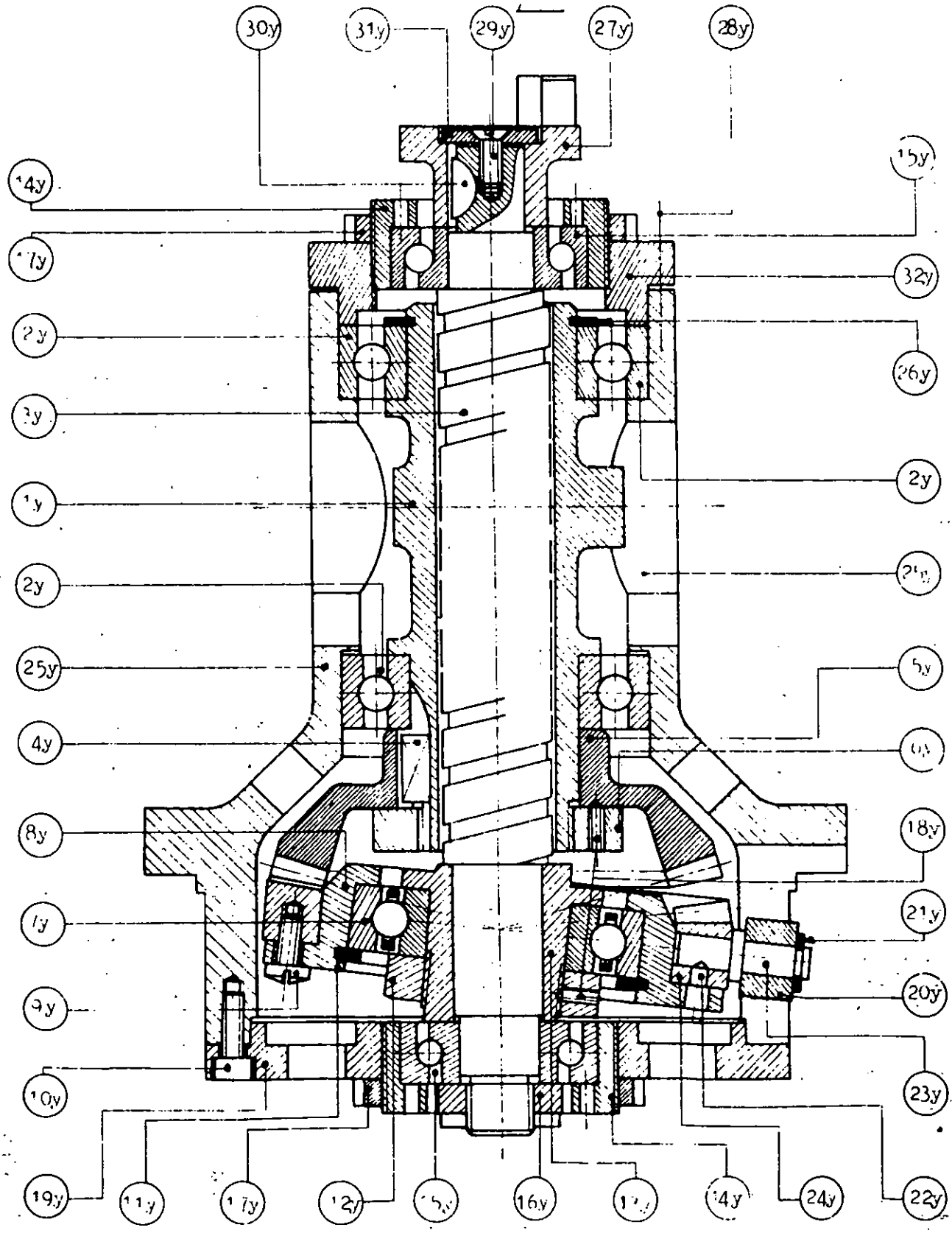

Plan n° 79.881

Réducteur coaxial
Co-axial reduction gear
koaxiales Übersetzungsgetriebe

1y- Came	cam	Rolle
2y- Roulement came supérieure	upper cam ball bearing	Kugellager der oberen Nocke
3y- Arbre	shaft	Welle
4y- Clavette pignon mené	key driven pinion	Nockenkeil
5y- Pignon mené (30 dents pour 1/30, 40 dents pour 1/40)	driven pinion (30 teeth for 1/30, 40 teeth for 1/40)	angetriebenes Rad (30 Zahnungen für 1/30, 40 Zahnungen für 1/40)
6y- Ecrou Pignon	pinion nut	Triebrad-Mutter
7y- Roulement cage	cage ball bearing	Kugelkorb
8y- Cage	cage	Korb
9y- Vis fixation pignon menant	fixing bolt for drive pinion	Befestigungsschraube des Antriebsrades
10y- Vis fixation bouchon inférieur	lower plug fixing bolt	Befestigungsschraube des unteren Stopfens
11y- Circlips de cage	snapring of cage	Haltering des Käfigs
12y- Ecrou roulement	ball bearing nut	Mutter des Kugellagers
13y- Moyeu	boss	Nabe
14y- Boîte roulement inférieur	casing of lower ball bearing	unteres Kugellager-gehäuse
15y- Roulement inférieur	lower ball bearing	unteres Kugellager
16y- Ecrou arbre	shaft screw	Wellen-Mutter
17y- Ecrou boîte roulement inférieur	nut for housing of lower ball bearing	Gehäusemutter des unteren Kugellagers
18y- Vis écrou pignon	bolt of pinion nut	Mutter der Triebrad-Schraube
19y- Bouchon inférieur	lower plug	unterer Stopfen
20y- Dé de guidage	guide dowel	Lager
21y- Circlips arrêt dé	lock snapring for dowel	Haltering des Lagers
22y- Vis tourillon	gudgeon bolt	Zapfen-Schraube
23y- Axe du dé de guidage	axle of the guide dowel	Axe des Leiter-Lagers
24y- Pignon menant (31 dents pour 1/30, 41 dents pour 1/40)	drive pinion (31 teeth for 1/30, 41 teeth for 1/40)	Antriebsrad (31 Zahnungen für 1/30, 41 Zahnungen für 1/40)
25y- Corps réducteur	reduction gear body	Gehäuse der Geschwindigkeits-übersetzung
26y- Circlips arrêt roulement came	lock snapring of the cam ball bearing	Haltering des Rollen-lagers
27y- Demi-manchon réducteur	half a coupling for reduction gear box	halbe Kupplung für Über setzungsgetriebe
28y- Vis fixant bouchon supérieur	upper plug fixing bolt	Befestigungsschraube des oberen Stopfens
29y- Vis fixant 1/2 manchon	½ bushing fixing the bolt	½ Stutzen-Befestigungsschraube
30y- Clavette arbre	shaft key	Keil der Welle
31y- Rondelle	washer	Scheibe
32y- Bouchon supérieur	upper plug	oberer Stopfen

Diagramme N° 79.881

Ets SIMON FRERES

ENSEMBLE DOSEUR INOX AVEC CLAPET DE COMMANDE LAMPE TEMOIN

stainless steel dosing unit with drive valve and pilot light

Dosier-Ensemble aus rostfreiem Stahl mit Antriebsventil und Signallampe

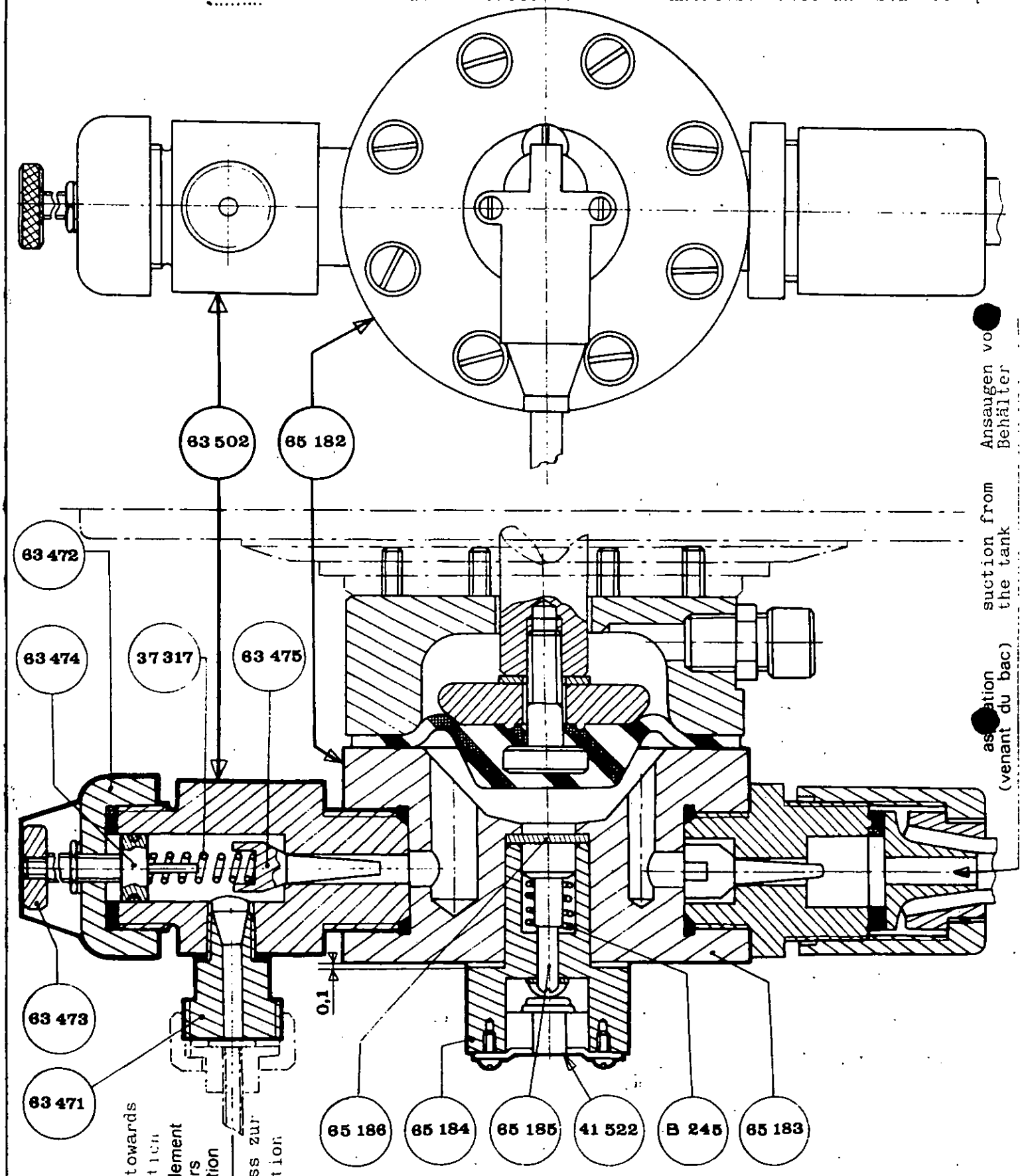

Plan N° 77.414

- POMPE DOSAGE HUMIDITE - MOISTURE DOSING PUMP -

POMPE M.70 - CONTISAUMUR - PUMP M.70

Ensemble doseur inox avec clapet de commande lampe Témoin

Stainless steel injector actioning the pilot light

65.182 - Ensemble clapet commande lampe témoin complet
Complete valve actioning the pilot light

65.183 - Doseur modifié
injector (modified)

65.184 - Corps du clapet
Valve body

65.185 - Piston du clapet
Valve piston

65.186 - Joint du fond
Botton seal

41.522 - Mini-rupteur - CROUZET - type 522 - 300 - I
Mini-switch - CROUZET - 522 - 300 - I type

POUR LE MONTAGE DU CORPS DE CLAPET N° 65.184

Le joint du fond doit se trouver bloqué et il doit rester un jeu de 0,1mm entre le corps du clapet et le doseur.

The bottom seal has to be locked and there should remain a clearance of 0,1mm between the valve and the injector.

63.471 - Jonction
Junction

63.472 - Chapeau
Cap

63.473 - Bouton de réglage
Adjustment button

63.474 - Piston
Piston

63.475 - Clapet
Valve

37.317 - Ressort du clapet
Valve spring

63.502 - Soupape refoulement complète
Complete discharge valve

REGLAGE - Avant de bloquer le contre-écrou, serrer le bouton de réglage 63.473 afin que le ressort maintienne seulement le clapet sur son siège sans serrage.

- Before locking the counter-nut, fix the adjustment button 63.473 so that the spring maintains only the valve in its place without excessive blocking.

Diagramme N° 77.414

ETS SIMON FRERES

POMPE DOSEUSE Type m-R-A

dosing pump type m-R-A

Dosierpumpe Type m-R-A

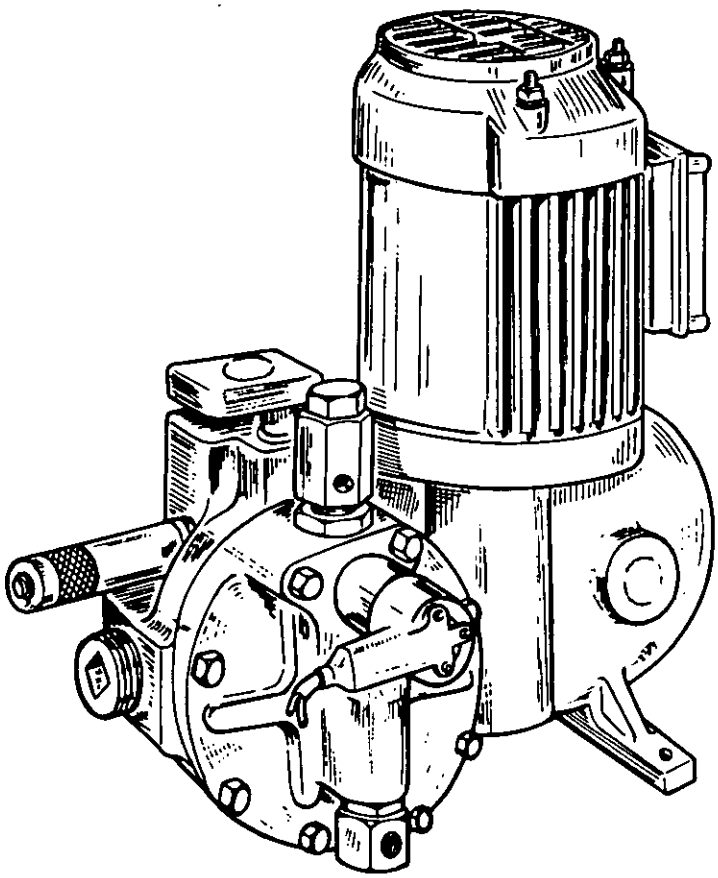

Concerne :
concerns :
betrifft :

CONTIMAB MAJOR
CONTIMAB SENIOR
CONTISAUMUR SENIOR 70

Notice spéciale de fonctionnement et d'entretien
Special Instructions for Operation and Servicing
Besondere Anweisungen für Bedienung und Wartung

POMPE DOSEUSE Type m-R-B
dosing pump type m-R-B
Dosierpumpe Type m-R-B

Concerne :
concerns :
betrifft :

CONTISAUMUR MAJOR 70

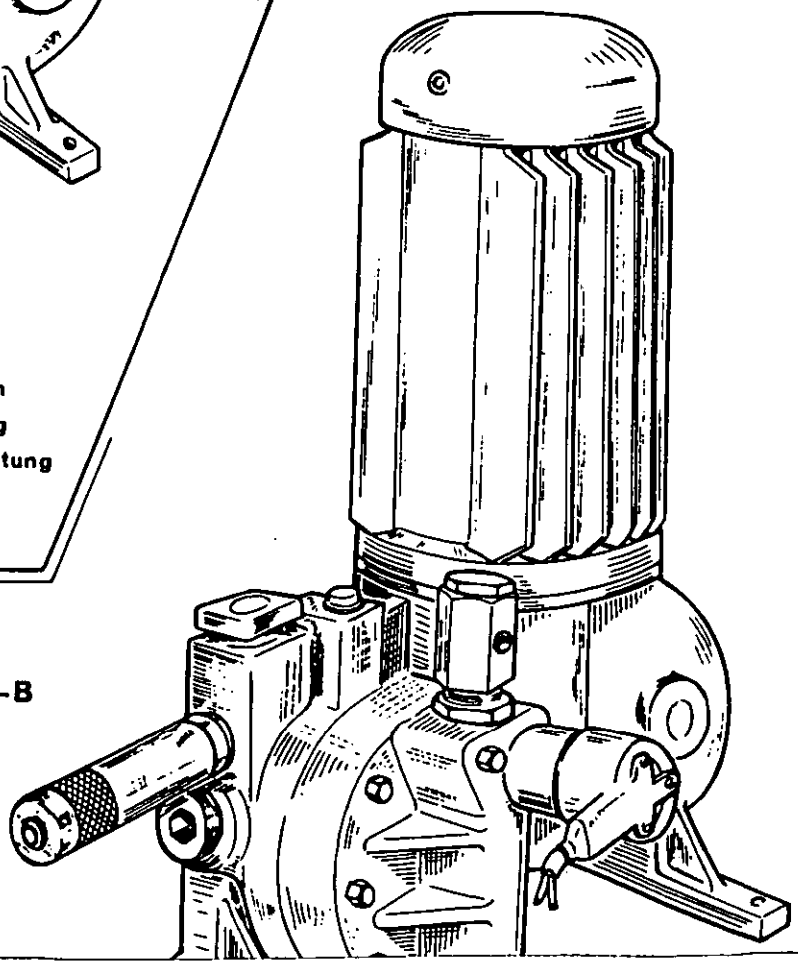

ETS SIMON FRERES

POMPE DOSEUSE, Type A ou B, Disposition du clapet lampe témoin
dosing pump, type A or B, position of the valve actioning the pilot light
Dosierpumpe, Typ A oder B, Position des Ventils, das die Kontroll-Lampe betätigt

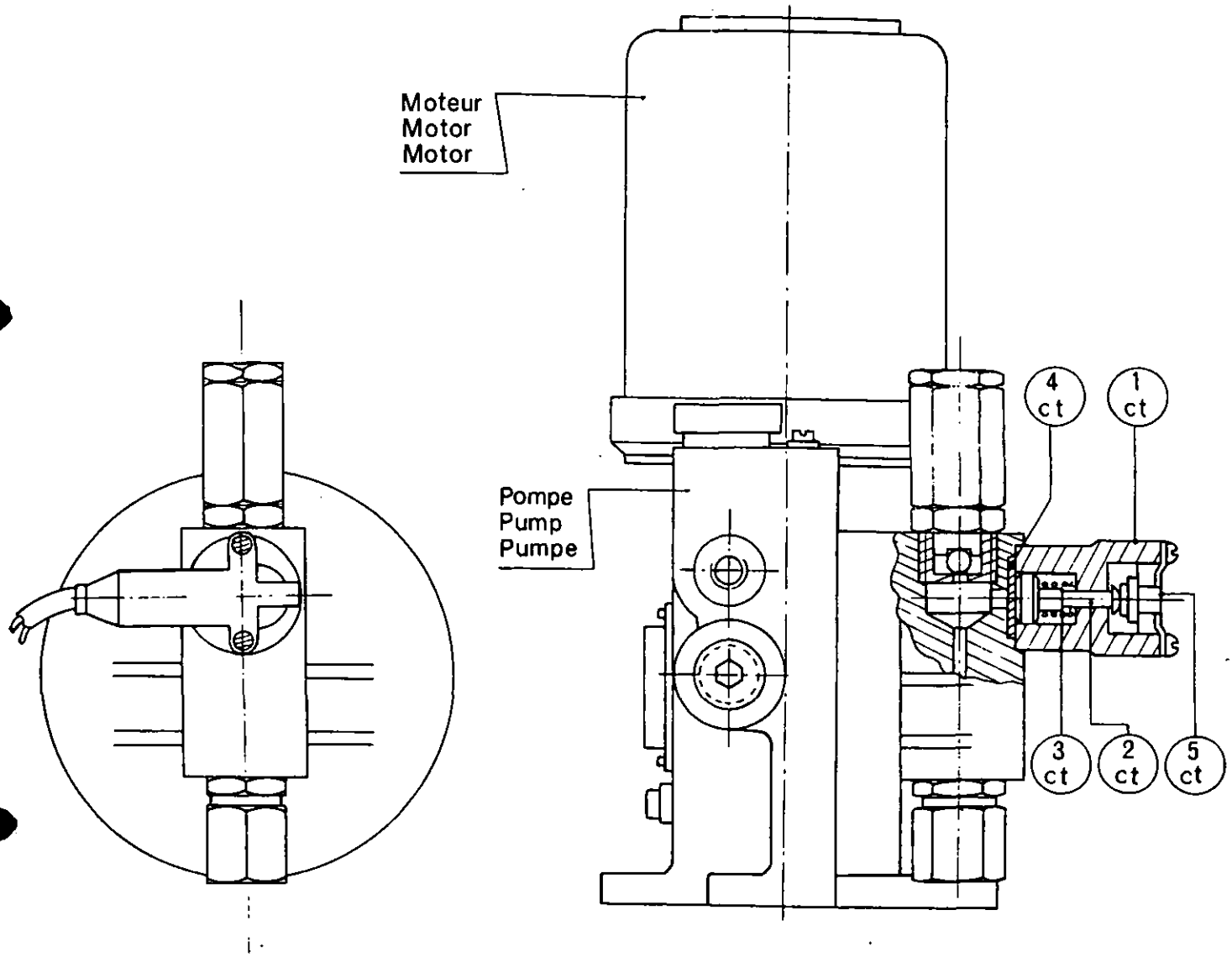

_ 1 ct	Corps de clapet	_____	valve body	_____	Ventil
_ 2 ct	Piston du clapet	_____	valve piston	_____	Ventil-Kolben
_ 3 ct	Ressort	_____	spring	_____	Feder
_ 4 ct	Membrane	_____	membrane	_____	Membran
_ 5 ct	Mini-rupteur	_____	mini-switch	_____	Mini-Kontakt

PLAN N° 81 852

MAJOR M C 20 _ M C 30
SENIOR M.C 2 _ M.C 5 _ M C 7 — CONTISAUMUR SENIOR

SEUSE A — Dosing pump A — Dosierpumpe A

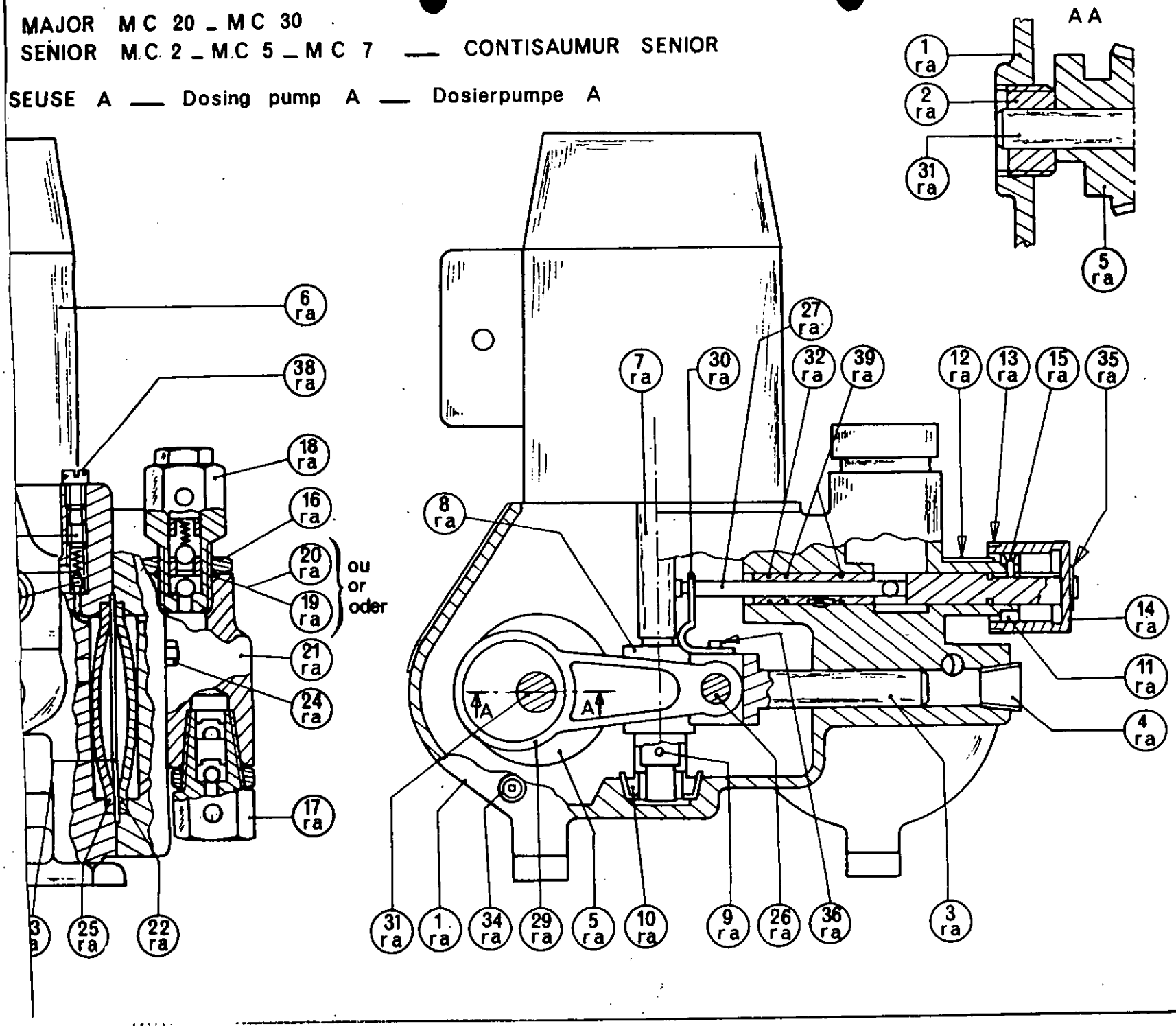

ETS SIMON FRERES

POMPE DOSEUSE - TYPE A | DOSING PUMP A

1 ra	- Carter Simplex	- Housing
2 ra	- Butée	- thrust
3 ra	- Piston	- piston
4 ra	- Bouchon	- plug
5 ra	- Roue	- wheel
6 ra	- Ensemble moteur vis	- motor screw
7 ra	- Moteur	- motor
8 ra	- Vis sans fin	- endless screw
9 ra	- Goupille	- pin
10 ra	- Roulement cônique	- conical ball bearing
11 ra	- Chemise	- jacket
12 ra	- Débits	- flow rate
13 ra	- Indicateur de réglage	- adjustment indicator
14 ra	- Bouton de réglage	- adjustment button
15 ra	- Vis d'arrêt	- stop screw
16 ra	- Ecrou	- nut
17 ra	- Boîte à clapet d'aspiration	- suction valve box
18 ra	- Boîte à clapet refoulement	- discharge valve box
19 ra	- Joint	- seal
20 ra	- Joint spirale	- spiral seal
21 ra	- Corps du doseur	- tester body
22 ra	- Disque côté doseur	- disc on side tester
23 ra	- Diaphragme	- diaphragm
24 ra	- Vis lg 63	- screw 63 mm long
25 ra	- Disque côté huile	- disc on oil side
26 ra	- Axe de bielle	- rod axle
27 ra	- Tiroir de réglage	- adjustment drawer
28 ra	- Clapet de surpression	- over pressure valve
29 ra	- Bielle	- rod
30 ra	- Tige d'entraînement	- drive pin
31 ra	- Axe d'excentrique	- excentric axle
32 ra	- Chemise de réglage	- adjustment jacket
33 ra	- Ressort de sécurité	- security spring
34 ra	- Bouchon	- plug
35 ra	- Anneau d'arrêt	- lock ring
36 ra	- Vis	- screw
37 ra	- Vis	- screw
38 ra	- Bouchon	- plug
39 ra	- Joint torique	- seal

Diagramme N° 80.451

CONTIMAB SENIOR MC 2-5-7 - CONTISAUMUR SENIOR

POMPE DOSEUSE TYPE m.R.A. - ELEMENT MOTEUR - MOTOR OF DOSING PUMP TYPE m.R.A.

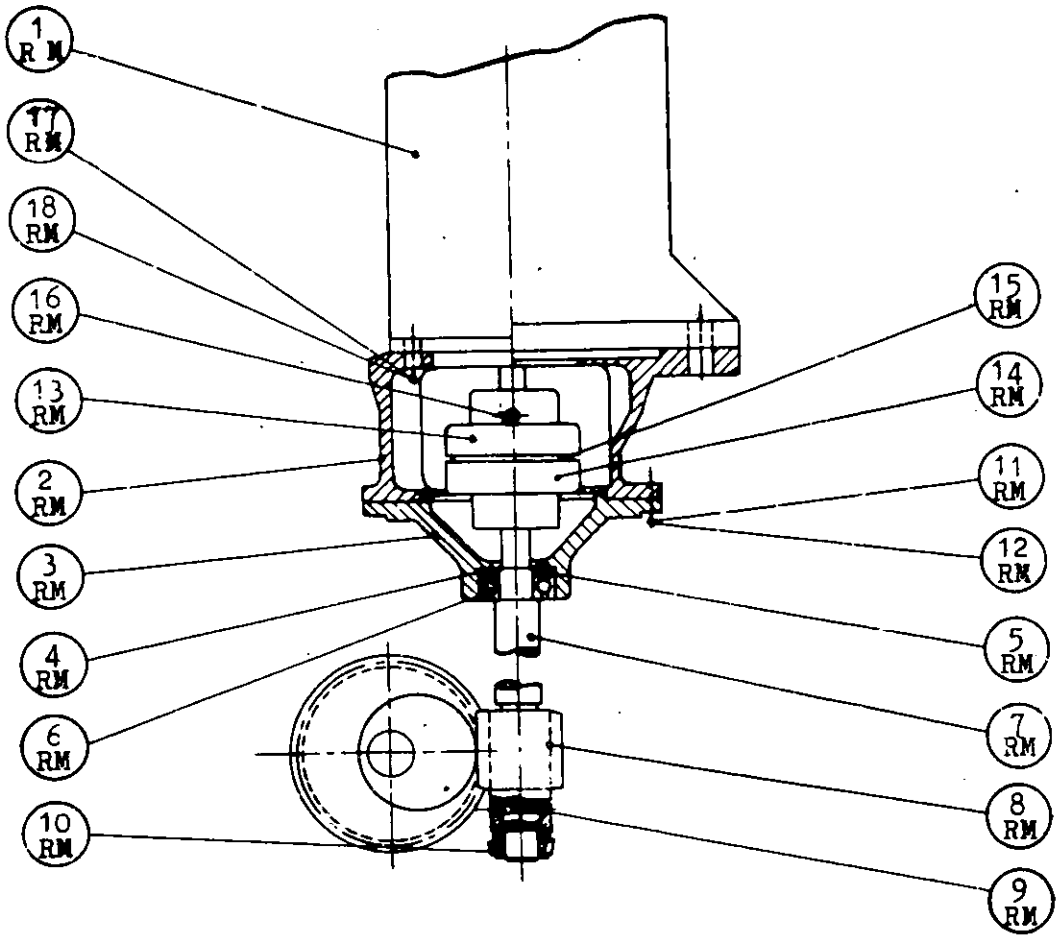

1 - RM - Moteur
2 - RM - Support moteur
3 - RM - Couvercle sous support
4 - RM - Rondelle tronconique
5 - RM - Rondelle intercalaire
6 - RM - Roulement à bille 6002
7 - RM - Arbre moteur
8 - RM - Vis sans fin
9 - RM - Goupille 5 x 25
10 - RM - Cône
11 - RM - Vis de fixation MM 4 x 25
12 - RM - Rondelle de fixation
13 - RM - Demi-accouplement supérieur
14 - RM - Demi-accouplement inférieur
15 - RM - Amortisseur
16 - RM - Vis de fixation accouplement moteur
17 - RM - Vis de fixation
18 - RM - Rondelle de fixation

1 - RM - Motor
2 - RM - Motor bearing
3 - RM - Bearing cover
4 - RM - Frustrum washer
5 - RM - Spacing washer
6 - RM - Ball bearing 6002
7 - RM - Motor shaft
8 - RM - Endless screw
9 - RM - Bolt 5 x 25
10 - RM - Cone
11 - RM - Fixing screw MM 4 x 25
12 - RM - Lock washer
13 - RM - Half a couple (top)
14 - RM - Half a couple (bottom)
15 - RM - Bumper
16 - RM - Fixing screw of motor couple
17 - RM - Fixing screw
18 - RM - Lock washer

ETS SIMON FRERES

- Thermostat du bac a eau dosage humidité/branchement intérieur
  - thermostat of the dosing water tank/inner junction
    - Thermostat des Dosierwasserbehälters - innerer Anschluss

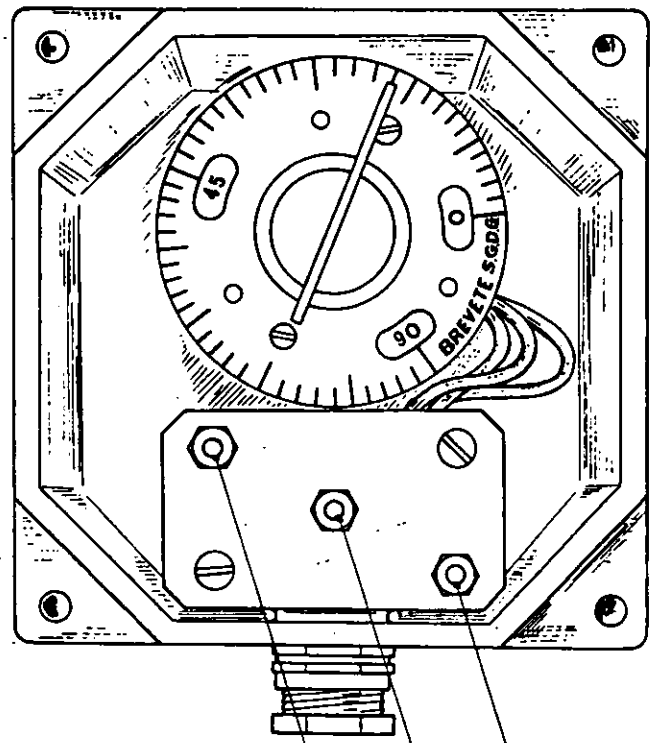

— Borne du fil commun
— common wire terminal
— Klemme der gemeinsamen Drähte

— Borne coupure par abaissement de température
— cutting terminal by temperature decrease
— Trennungsklemme bei Temperaturminderung

— Borne coupure par élévation de température
— cutting terminal by temperature rise
— Trennungsklemme bei Über-Temperatur

PLAN N° 81806

CONTIMAB SENIOR

EAU GLACEE _ GROUPE MONOBLOC _ TYPE 50 F
CHILLED WATER _ PUMP MONOBLOC _ TYPE 50 F
KÜHLWASSER _ PUMPE _ TYP 50 F

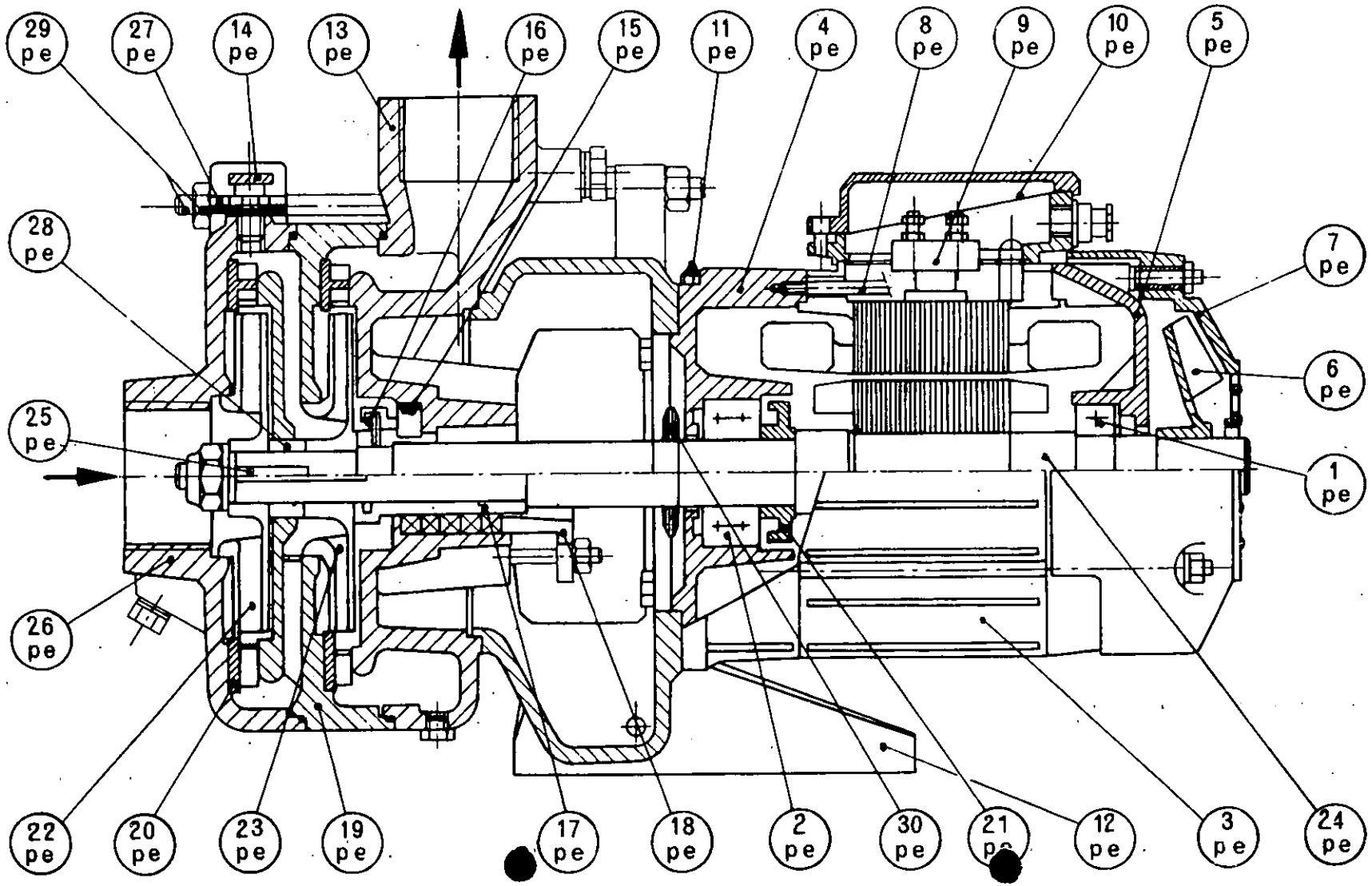

ETS SIMON FRERES

PLAN N° 81 347

CONTIMAB SENIOR - EAU GLACEE POMPE GROUPE MONOBLOC	CONTIMAB SENIOR - CHILLED WATER PUMP
1 - pe Roulement côté ventilateur	ball bearing on fan side
2 - pe Roulement côté pompe	ball bearing on pump side
3 - pe Carcasse avec starter bobiné	frame with stator coil
4 - pe Palier côté pompe	bearing on pump side
5 - pe Palier côté ventilateur	bearing on fan side
6 - pe Ventilateur	fan
7 - pe Capot	cover
8 - pe Tirant complet	complete tie-beam
9 - pe Socle bornes complet	terminal socket
10 - pe Boîte à bornes	terminal box
[illegible] - pe Graisseur	nipple
12 - pe Pièce intermédiaire	intermediate part
13 - pe Corps de refoulement	discharge casing
14 - pe Purgeur d'air	air release valve
15 - pe Interbague céramique 38.57.10. cyclam	ceramic packing-ring 38.57.10 cyclam
16 - pe Baque d'étanchéité 28.54.15. cyclam	seal 28.54.15. cyclam
17 - pe Chemise de presse étoupe	stuffing box sleeve
18 - pe Presse étoupe	stuffing box
19 - pe Corps de cellule	stage casing
20 - pe Diffuseur	distributor
21 - pe Pare graisse	grease splash guard
22 - pe Roue type A (sans trou)	impeller type A (no opening)
23 - pe Roue type B (avec trou) roue finale avec cyclam	impellor B (with opening) final impellor with cycl[illegible]
24 - pe Arbre avec rotor	shaft with rotor
25 - pe Clavette de roue 6 x 6	impellor key 6 x 6
26 - pe Corps d'aspiration	suction casing
[illegible] - pe Bouchon de remplissage	priming plug
28 - pe Entretoise de roue	impellor distance sleeve
29 - pe Tirant Ø 14 et écrou HM 14T	tie-beam Ø 14 nut HM 14T
30 - pe Deflecteur	deflector
31 - pe Joint torique	O ring

NOTA - Pour les commandes de pièces de rechange, indiquer le numéro de fabrication du groupe et préciser la nature du joint (presse-étoupe ou joint mécanique)

NOTE - For spare parts orders indicate manufacturing number of set and kind of joint (stuffing - box or mechanical seal)

Plan N° 81.347

ETS SIMON FRERES

CONTIMAB SENIOR & MAJOR — CONTIMALAX MAJOR

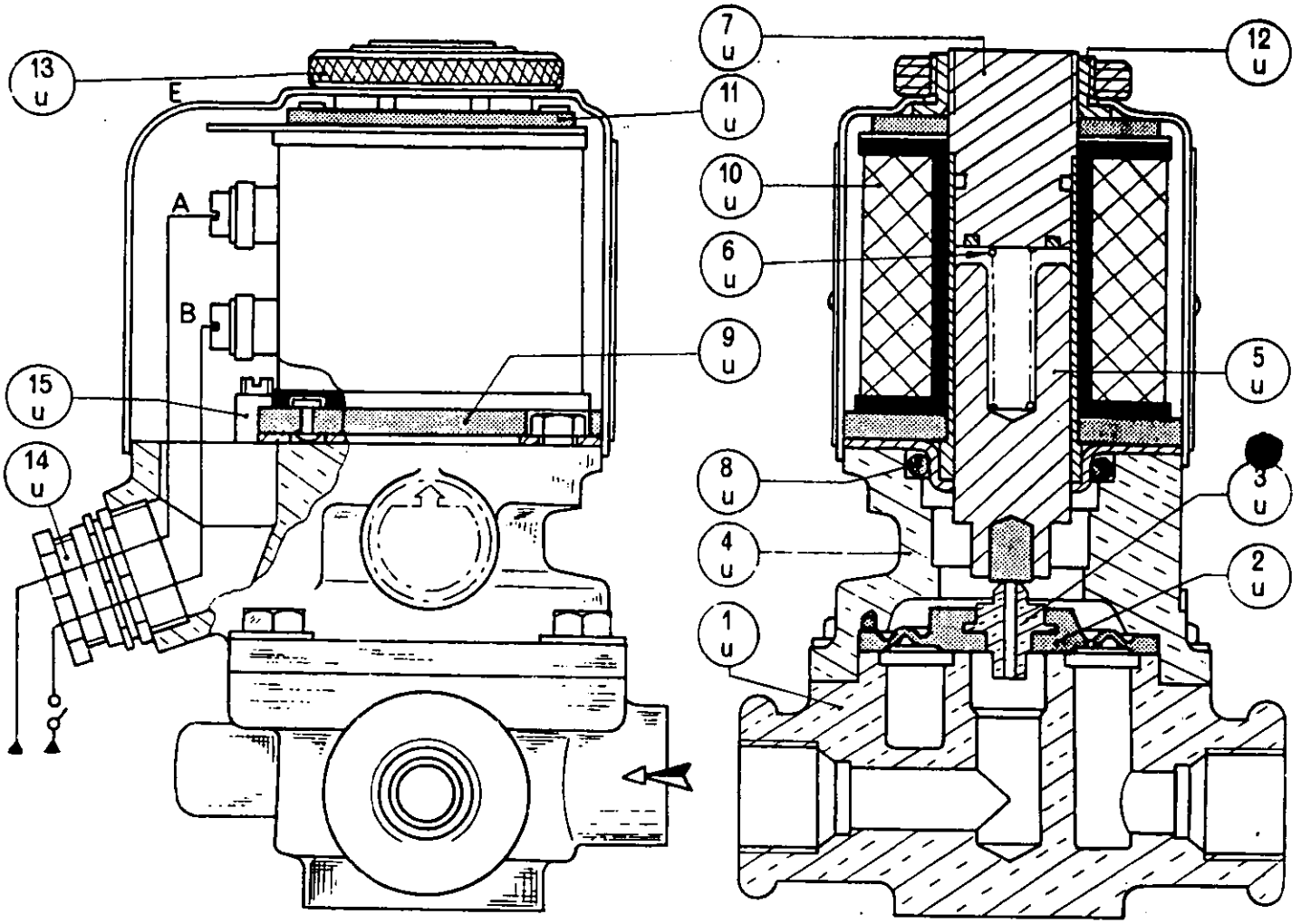

ÉLECTRO-VANNE		ELECTRIC-VALVE
1 u	Corps de vanne	Valve body
2 u	Membrane	Diaphragm
3 u	Siège	Seat
4 u	Support	Support
5 u	Noyau	Core
6 u	Ressort	Spring
7 u	Tube guidage	Guide pipe
8 u	Joint R N° 18	Seal R N° 18
9 u	Circuit inférieur	Lower circuit
10 u	Bobine	Coil
11 u	Circuit supérieur	Upper circuit
12 u	Ecrou de serrage	Locking nut
13 u	Ecrou de fermeture	Closing nut
14 u	Presse-étoupe	Stuffing Box
15 u	Contact masse	Body contact

— EN CAS DE NON FONCTIONNEMENT : Contrôler tension correcte aux borhes A et B = 24 volts. Vérifier le bobine avec un ohmmètre. S'assurer qu'elle est bien encestrée. Le capot E doit appuyer sur le circuit supérieur 11u, serré par l'écrou de fermeture 13 u.

— IF IT DOES NOT WORK : Control correct tension at terminals A and B = 24 volts. Verify the coil with an ohmmeter. Make sure that it is correctly imbedded. The cover E must rest on the upper circuit 11 u, tightened by the nut 13 u.

PLAN N° 80 571

- ELECTRO - VANNE TYPE MA. MISE EN SERVICE ET CONTROLE -

Lors de l'utilisation des vannes, on veillera au respect des recommandations ci-après :

TEMPERATURE DU FLUIDE

Maximum admissible + 60° C soit + 140° Fahrenheit

Eviter d'exposer la vanne au gel.

PRESSIONS MA. 203 = 0,5 à 12 bars - MA 205 = 1 à 10 bars.

Le fonctionnement de la vanne étant obtenu par la différence de pression entre l'entrée du fluide et la sortie, il faut respecter les limites indiquées ci-après et qui doivent être maintenues, même lorsque la vanne est ouverte.

DIFFERENCE MINIMALE DE PRESSION

Pour vanne MA - 203 circuit eau glacée et réfrigération	orifices Ø 15/21 - 0,4 bar
Pour vanne MA - 205 circuit réfrigération	orifices Ø 26/34 - 1 bar

Cette différence peut être supérieure, même de 50 % au chiffre indiqué, mais ne doit en aucun cas être inférieure.

SENS DE CIRCULATION DU FLUIDE - voir plan 80.571

Le sens de la flèche est à respecter impérativement et ne doit jamais être inversé, même accidentellement.

Le temps de manoeuvre normal de la vanne est de 2 à 3 secondes.

Il est recommandé de ne pas essayer d'obtenir un temps supérieur à deux fois ce temps de 2 à 3 secondes.

REMPLACEMENT DE LA BOBINE

En cas de remplacement de la bobine consulter le plan N° 80.571.

P.T.O. for English Translation

Electric Valves - Type MA - Operation and Adjustment

Please respect the following recommendations :

Temperature of the fluid :

maximum + 60° C + 140° C

Avoid exposing the valves to freezing temperature.

Pressure : MA 203 = 0,5 to 12 bars - MA 205 = 1 to 10 bars

The valve is actioned by the difference in pressure of the incoming and outcoming fluid, and the below mentioned limits have to be respected, and even be maintained when the valve is open.

minimum difference in pressure :

for valve MA 203 = chilled water for butter washing and chilled water for cylinder cooling } ø 15/21 - 0,4 bar

for valve MA 205 = chilled water for cooling the first working section } ø 26/34 - 1 bar

This difference can be higher - and even by 50 % - than the mentioned figures, but should in no case be lower.

Flow direction of the fluid : (see drawing N° 80.571)

The direction of the arrow is to be respected imperatively, and should never be reverse, not even accidentally. The manoeuvering time of the valve is normally 2 to 3 seconds. It is recommended not to try to obtain a laps of time longer than double of this one.

Replacement of coil :

In case of replacement of the coil, please refer to drawing N° 80.571

ETS SIMON FRERES

_ MANOSTAT _
_ PRESSURE SWITCH _

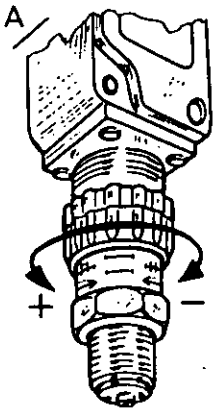

A/ Réglage de la pression
Tourner la bague

A/ Pressure regulation
Turn the ring

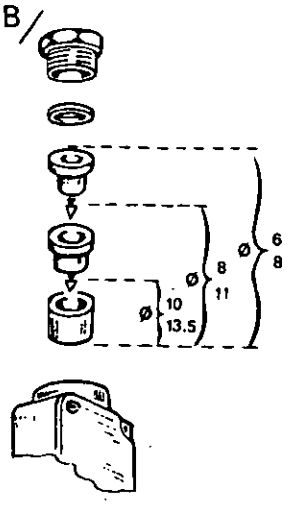

B/ Raccordement électrique de l'appareil
Par presse-étoupe incorporée, d'une capacité de serrage variable (par jeu de bagues) de 6 à 13,5 mm.

B/ Electric connection of switch
By incorporated stuffing box of variable clamping capacity (set of rings) from 6 to 13,5 mm.

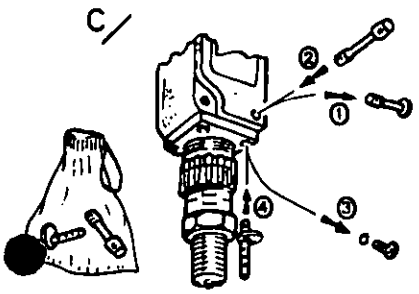

C/ Dispositif de plombage

a) Référence du sachet contenant les pièces du dispositif.
b) Plombage de l'appareil :
1- Retirer la vis de fixation du couvercle.
2-Monter la vis percée contenue dans le sachet.
3-Retirer la vis et la rondelle frein (fixation de l'embase).
4-Monter la vis spéciale, équipée de la rondelle excentrée.
5-Dégager la rondelle excentrée des gorges de la bague de régalge.
6-PROCEDER AU REGLAGE DE LA PRESSION
7-Engager la rondelle excentrée dans les gorges de la bague de réglage.
8-Passer le fil de plombage dans les trous de vis, au plus près de la rondelle excentrée et plomber.

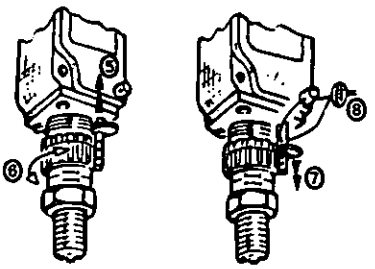

C/ Sealing

a) Accessories kit
b) Sealing :

1- Remove the fixing screw of the cover
2-Replace it with the pierced screw from the kit
3- Remove the base fixing screw and washer
4- Replace it with the special screw equipped with eccentric washer.
5- Disengage the eccentric washer of the regulator ring.
6- SET THE PRESSURE REGULATOR
7- Engage the eccentric washer in the grooves of regulator ring
8- Pass the sealing wire through the screw holes as close as possible to the eccentric washer, and seal it

PLAN N°80 896

CONTIMAB MAJOR MC

POMPE A VIDE
VACUUM PUMP
VAKUUMPUMPE

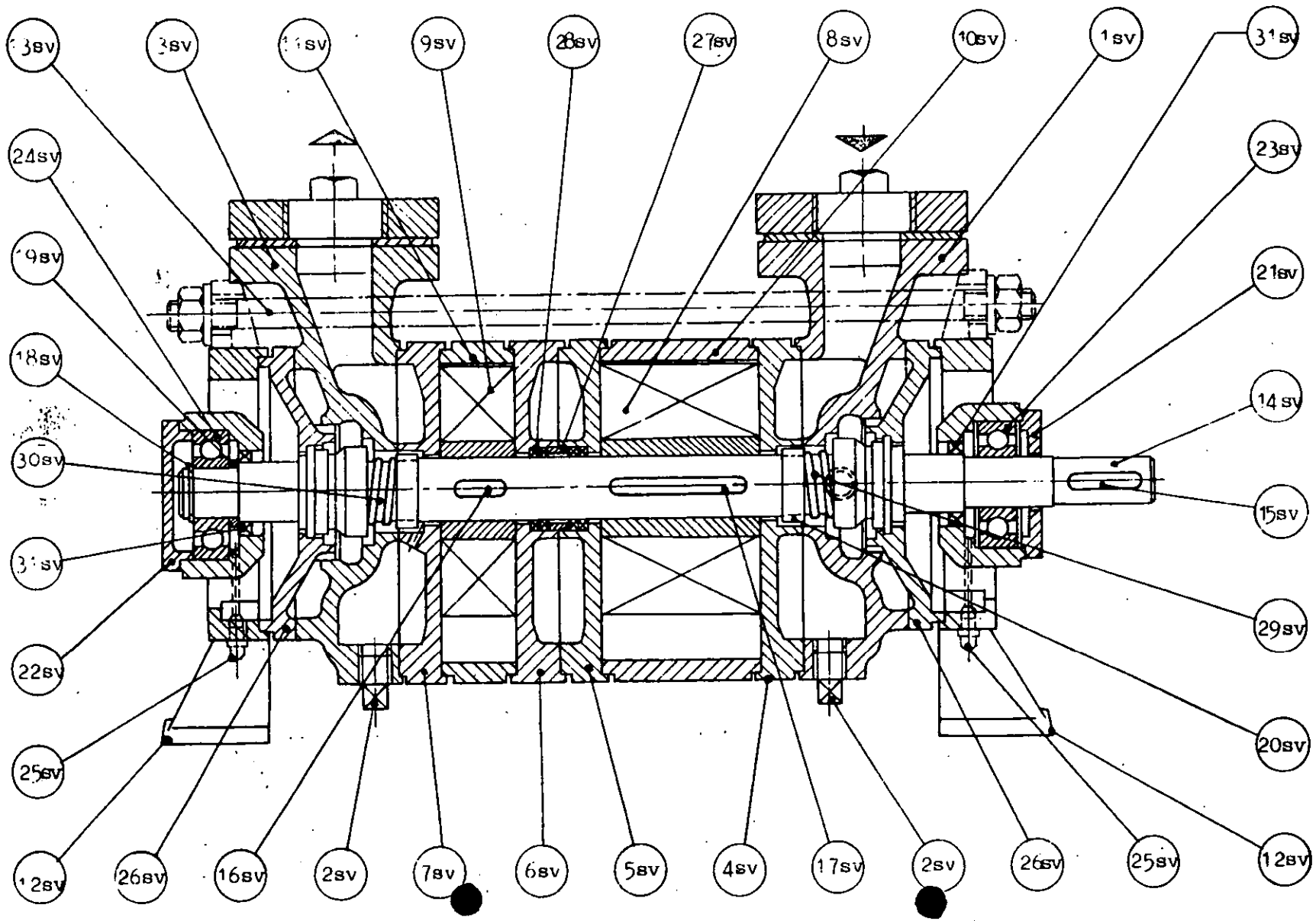

Plan N° 80.471

Ets SIMON FRERES

CONTIMAB MAJOR MC

POMPE A VIDE - VACUUM PUMP - VAKUUMPUMPE

Liste de pièces pompe - pump parts list - Liste der Pumpen-Bauteile

1sv - Couvercle d'aspiration complet	complete suction cover	Saugdeckel kpl.
2sv - Bouchon	plug	Stopfen
3sv - Couvercle de refoulement complet	complete discharge cover	Druckdeckel kpl.
4sv - Corps intermédiaire I complet	complete intermediate casing I	Zwischen-Stück I kpl.
5sv - Corps intermédiaire II complet	complete intermediate casing II	Zwischen-Stück II kpl.
6sv - Corps intermédiaire I	intermediate casing I	Zwischen-Stück I
7sv - Corps intermédiaire II complet	complete intermediate casing II	Zwischen-Stück II kpl.
8sv - Roue à ailettes	impellor	Flügelrad
9sv - Roue à ailettes	impellor	Flügelrad
10sv - Corps central	central body	Mittelkörper
11sv - Corps central	central body	Mittelkörper
12sv - Bride de palier complet	complete bearing flange	Lagerflansch kpl.
13sv - Joint radial	radial gasket	Radialdichtring
14sv - Arbre complet	complete shaft	Welle kpl.
15sv - Clavette	key	Mitnehmerkeil
16sv - Clavette	key	Mitnehmerkeil
17sv - Clavette	key	Mitnehmerkeil
18sv - Anneau de serrage	lock ring	Sicherungsring
19sv - Entretoise	spacer	Distanzrohr
20sv - Entretoise	spacer	Distanzrohr
21sv - Chapeau de palier	bearing cover	Lagerdeckel
22sv - Chapeau de palier	bearing cover	Lagerdeckel
23sv - Roulement	ball bearing	Kugellager
24sv - Roulement	ball bearing	Kugellager
25sv - Raccord pour graissage à pression	pressure grease nipple	Druckschmiernippel
26sv - Boîte à bourrage complète	complete shaft seal housing	Ausgleichstopfbuchse
27sv - Anneau de pression	pressure ring	Druckring
28sv - Anneau de presse-étoupe	stuffing box ring	Stopfbüchsen-Ring
29sv - Garniture mécanique complète	complete mechanical seal	kompl. mechanische Packung
30sv - Garniture mécanique complète	complete mechanical seal	kompl. mechanische Packung
31sv - Boulon de fixation complet	complete fixing bolt	Befestigungs-Bolzen kpl.

Plan N° 80.471

ETS SIMON FRERES

A/

MONTAGE POUR VIS SEPARATION BABEURRE

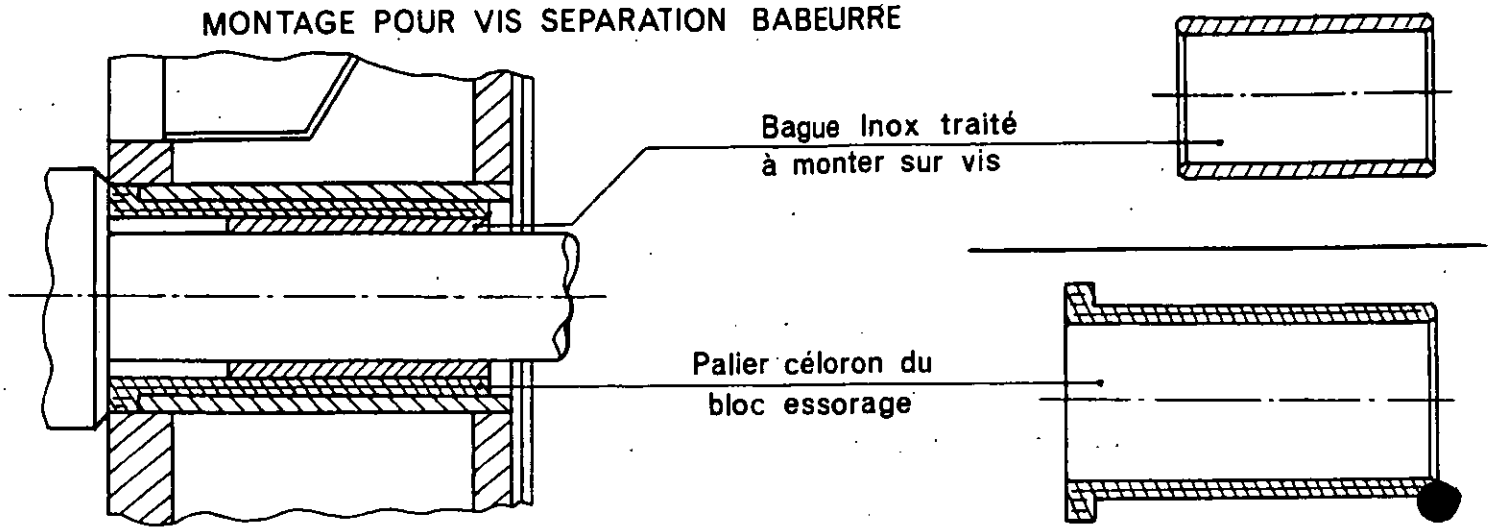

B/

MONTAGE POUR VIS INTERMEDIAIRES

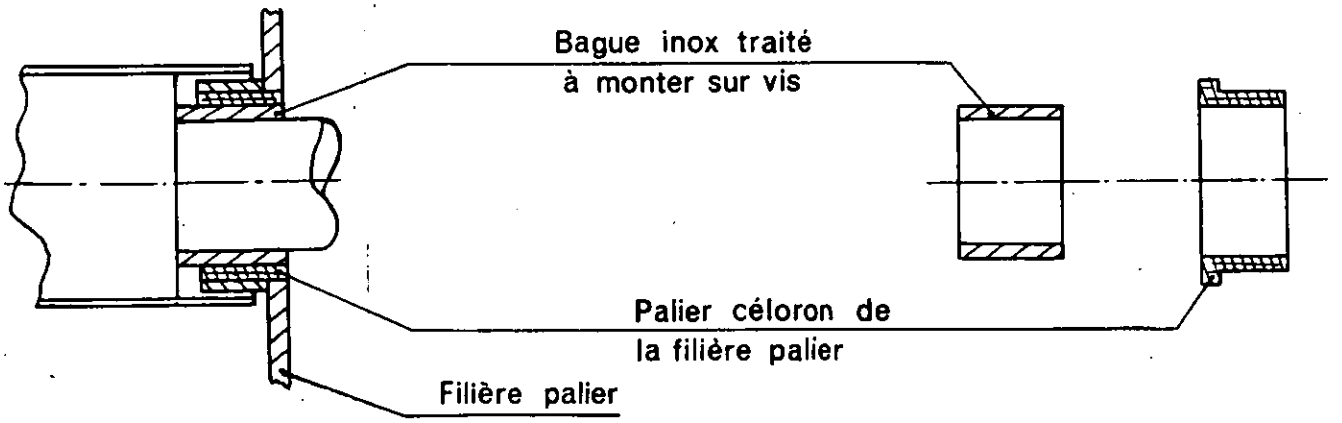

C/

MONTAGE POUR VIS EXTREMES

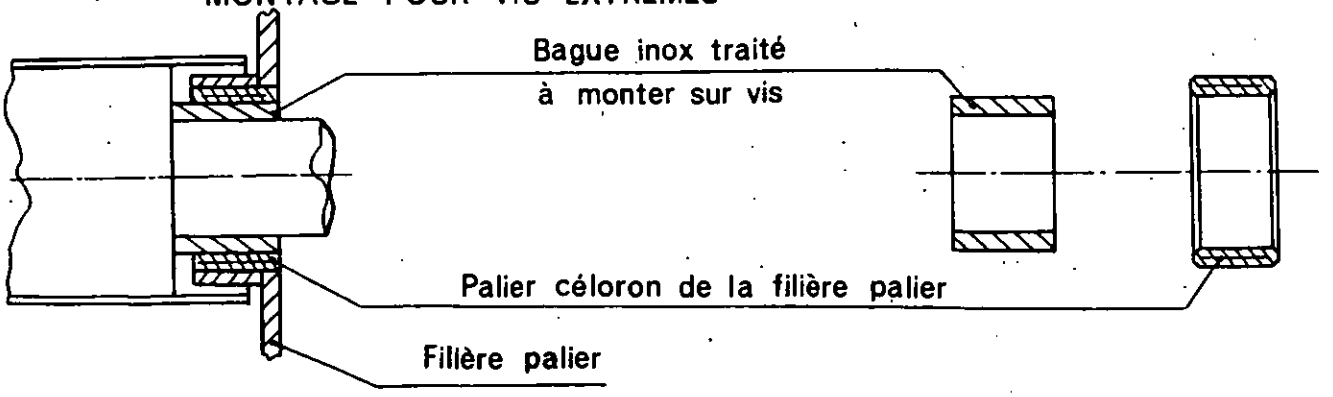

CONTIMAB SENIOR — BAGUES INOX ET PALIERS CELORON — REPARATION

Pour la fourniture de ces bagues inox et des paliers céloron, nous consulter en nous indiquant très exactement le n° matricule et le type de la CONTIMAB.

Nous fournissons avec les pièces le plan et l'instruction de montage.

PLAN N° 79 528 retombe

CONTIMAB SENIOR - CONTIMAB MAJOR - CONTIMALAX

Remplacement des bagues d'usure sur les vis de malaxage

MODE OPERATOIRE

1° Démontage des bagues à remplacer

a) chauffer au chalumeau régulièrement sur toute la surface de la bague, celle-ci doit se dégager facilement. Dans le cas contraire la sectionner au burin dans le sens de la longueur.

2° Mise en place des bagues neuves

b) nettoyer soigneusement l'emplacement de la bague, enlever toutes traces de graisse.

c) enduire de LOCTITE "Scelbague" l'intérieur de la bague et l'emplacement de celle-ci sur le bout d'arbre de la vis.

d) glisser la bague à son emplacement, celle-ci doit rentrer librement.

e) IMPORTANT - ne pas frapper sur la bague pour l'engager sur l'arbre de la vis. La bague détériorée serait hors d'usage.

f) Laisser sècher au minimum 1 heure à une température de 20 - 25°C avant remontage des vis.

-o-o-o-o-o-o-o-o-o-o-o-o-o-

CONTIMAB SENIOR - CONTIMAB MAJOR - CONTIMALAX

Replacement of the chaffing rings on the working screws

1° Unfit the rings to be replaced

a) heat the whole ring surface with a blowpipe, it should be easy to remove the ring afterwards, otherwise cut it with a chipper on the whole length.

2° Fitting of new rings

b) Clean thoroughly the place where the ring is to be fitted, remove all traces of fat.

c) Coat the inside of the ring and the place where it is to be fitted on the screw shaft with LOCTITE "Scelbague".

d) Slide the ring into its correct position.

e) IMPORTANT - do not hit the ring in order to fit it on the screw shaft. The deteriorated ring would be useless.

f) The LOCTITE must dry for at least one hour at a temperature of 20° to 25°C, before refitting of the screws. (20° to 25°C = 68 to 77°F)

-o-o-o-o-o-o-o-o-o-o-o-o-o-

CONTIMAB SENIOR - CONTIMAB MAJOR - CONTIMALAX

Auswechseln der Verschleissringe auf den Knetschnecken

1° Nehmen Sie die Ringe, die ersetzt werden sollen, ab

a) Erhitzen Sie die gesamte Oberfläche des Rings mit einem Lötbrenner. Wenn Sie Schwierigkeiten haben, den Ring zu entfernen, schneiden Sie ihn der Länge nach ein.

2° Montage der neuen Ringe

b) Reinigen Sie die Stelle, an der der Ring angebracht werden soll, und entfernen Sie alle Fettspuren.

c) Bestreichen Sie die Innenseite des Rings und die entsprechende Stelle auf der Schneckenwelle mit LOCTITE "Scelbague".

d) Schieben Sie den Ring auf die Schneckenwelle.

e) WICHTIG - Schlagen Sie niemals auf den Ring, um ihn in die richtige Position zu bringen. Ein beschädigter Ring wäre nicht mehr zu gebrauchen.

f) Lassen Sie den Klebstoff mindestens eine Stunde lang trocknen, bevor Sie die Knetschnecken wieder in die Knetkanone einsetzen.

-o-o-o-o-o-o-o-o-o-o-o-o-o-o-

ETS SIMON FRERES

A/

_ fitting of buttermilk separation auger screws _

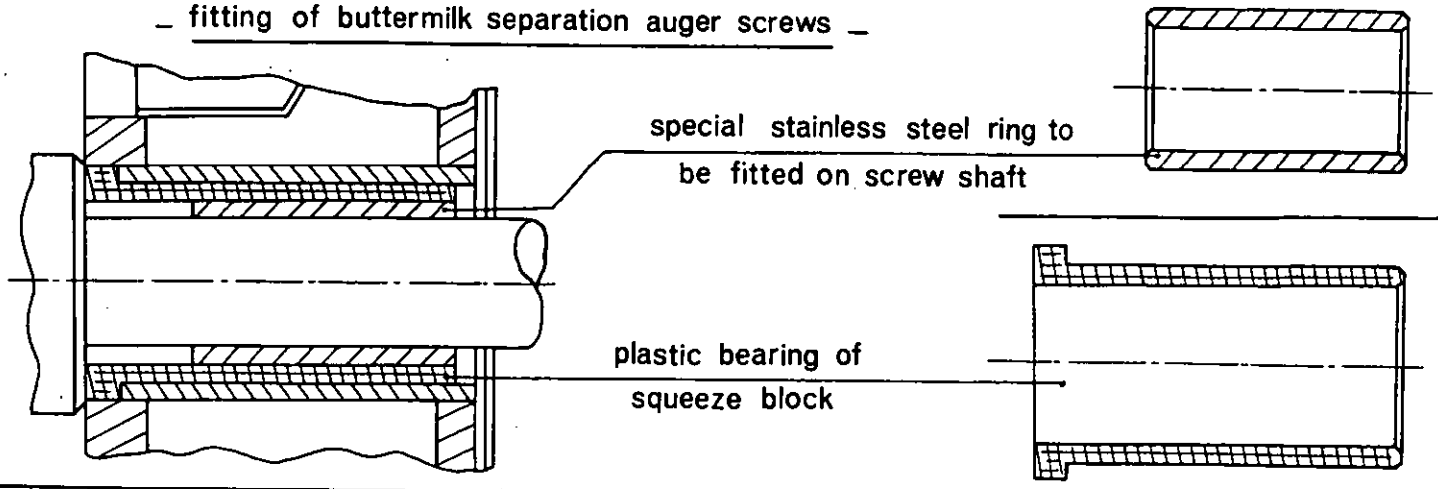

B/ _ fitting of intermediary auger screws _

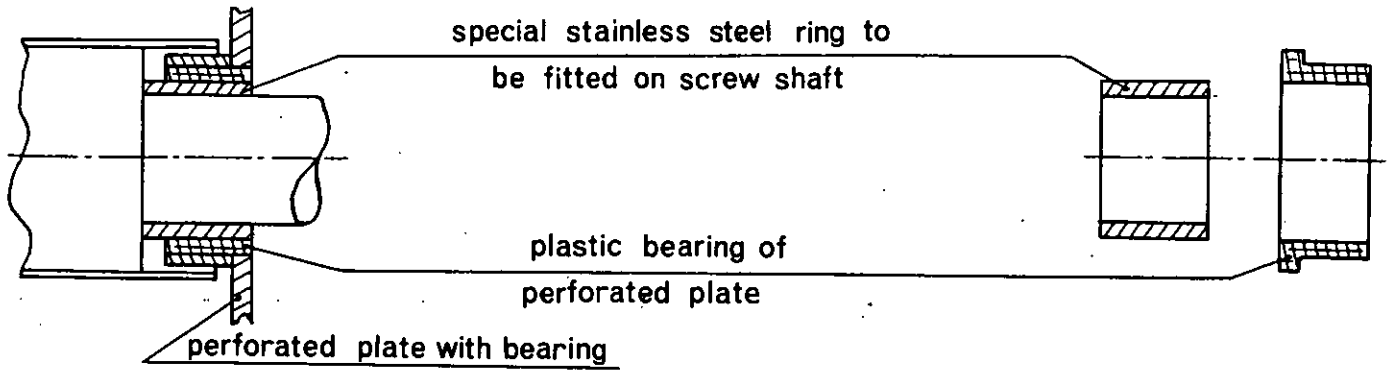

C/ _ fitting of the auger screws in third working chamber _

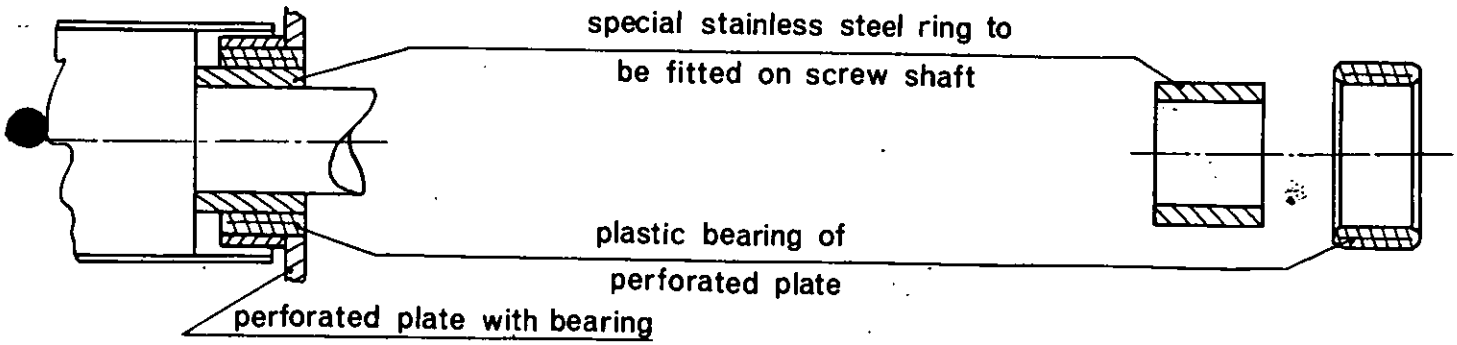

CONTIMAB SENIOR repair of stainless steel rings and plastic bearings

Please contact us for supply of the stainless steel rings and plastic bearings, while mentioning precisely the serial number and type of your CONTIMAB.

Together with the parts you will be given drawings and fitting instructions.

PLAN N° 79 528

Ets. SIMON FRERES

POMPES DOSEUSES m.R. types A et B
Liste des pièces de rechange recommandées

N° Plan ou diagramme	N° Repère	N° construcoteur	Désignation	Nombre
			POMPE TYPE A - Diagramme N° 80.451	
			Concerne : CONTIMAB SENIOR MC & CONTISAUMUR SENIOR 70.	
80.451	23 RA	298 B	Membrane (diaphragme)	1
-"-	17 RA	221 B	Boîte à clapets aspiration	1
-"-	18 RA	221 C	Boîte à clapets refoulement	1
-"-	19 RA	408 B	Joint torique	4
-"-	sans	408 A	Joint torique de chemise de réglage	3
-"-	sans	408 E	Joint "Téflon"	3
			POMPE TYPE B - Diagramme N° 80.512	
			Concerne : CONTIMAB MAJOR MC & CONTISAUMUR MAJOR 70.	
80.512	26 RB	298 B	Membrane (diaphragme)	1
-"-	18 RB	021 B	Boîte à clapets aspiration	1
-"-	19 RB	021 C	Boîte à clapets refoulement	1
-"-	21 RB	408 B	Joint torique	4
-"-	sans	408 A	Joint torique de chemise de réglage	3

DOSING PUMPS m.R. TYPES A & B

Recommended spares parts

Drawing N°	Drawing Position N°	Manufacturing part	N a m e	Quantity
			PUMP TYPE A - Diagramm N° 80.451	
			Concerns: CONTIMAB SENIOR MC & CONTISAUMUR SENIOR 70	
80.451	23 RA	298 B	Diaphragm	1
-"-	17 RA	221 B	Suction valve housing	1
-"-	18 RA	221 C	Discharge valve box	1
-"-	19 RA	408 B	O-Seal	4
-"-	none	408 A	Adjustment sleeve of O-seal	3
-"-	none	408 E	"Teflon" seal	3
			PUMP TYPE B - Diagram N° 80.512	
			Concerns: CONTUMAB MAJOR MC & CONTISAUMUR MAJOR 70	
80.512	26 RB	298 B	Diaphragm	1
-"-	18 RB	021 B	Suction valve housing	1
-"-	19 RB	021 C	Discharge valve box	1
-"-	21 RB	408 B	O-Seal	4
-"-	none	408 A	Adjustment sleeve of O-Seal	3

CONTIMAB SENIOR MC2 - MC5 - Lot de 2ème Urgence

* En cas de commande, nous indiquer le numéro de la machine

N° Article	N° du Plan	Rep. du Plan	Désignation	Qté
sans	79.687/68.810	sans	Support lampe	2
sans	79.687	13-q	Bouton poussoir "marche"	1
sans	79.687	14-q	Boutton poussoir "arrêt"	1
XB2-AD-21	68.810	21-ms	Commutateur noir à manette	1
XB2-AA-42	68.810	20-ms	Bouton poussoir rouge "arrêt"	1
XB2-AA-31	68.810	19-ms	Bouton poussoir vert "marche"	1
39.061	79.692	12-t	Vacuomètre	1
77.526	81.438	FE-4	Flexible auto-épurateur lg : 150	1
77.528	81.438	FE-5	Flexible 1er lavage lg : 380	1
77.530	81.438	FE-6	Flexible 2ème lavage lg : 210	1
54.297	81.438	FE-2	Flexible eau lg : 1600	1
39.859	79.681	22-k	Manostat	1
70.031	79.682	15-l	Thermo-plongeur	1
sans	79.682	23-l	Flexible dosage	2
31.797	sans	sans	Joint de raccord Ø 30/33	2
69.315	sans	sans	Joint d'étanchéité de flexible	1
70.287	sans	sans	Fin de course télécommande barattage	2
39.087	78.941	11-h	Joint d'étanchéité AV	2
38.335	78.941	46-h	Joint extérieur	1
38.984	78.941	30-h	Joint de couvercle	2
31.799	sans	sans	Joint de raccord Ø 40/43	1
79.426	79.689	14-r	Joint auto-épurateur	1
64.267	79.689	13-r	Tamis complet	
			POMPE A CREME	
sans	81.118	17-pc	Roulement avant étanche	1
sans	81.118	18-pc	Roulement arrière étanche	1
39.636	81.118	5-pc	Obturateur	1
15.308	81.118	11-pc	Bague d'usure	1
sans	81.118	2-pc	Bague d'étanchéité	2
			POMPE A VIDE 25002	
38.257	80.471	23-sv	Roulement	1
37.008	80.471	24-sv	Roulement	1
			POMPE INJECTION DOSAGE HUMIDITE TYPE M70	
41.522	77.414	sans	Mini-rupteur	1
39.649	79.880	8-x	Galet à aiguilles	1
01-05-1017	79.880	6-x	Axe de galet à aiguilles	1
39.869	79.880	27-x	Roue de cadran	1
			POMPE DOSEUSE TYPE - A - MEMBRANE	
			Pour ce type de pompe consulter liste des pièces de rechange recommandée au folio spécial.	
			POMPE EAU GLACEE MONOBLOC	
sans	81.347	16-pe	Bague d'étanchéité	1
sans	81.347	17-pe	Chemise de presse-étoupe "CYCLAM"	1
sans	81.347	15-pe	Interbague	

ATTENTION ! N'effectuez aucune intervention d'entretien sans que l'appareil soit complétement débranché.

CONTIMAB MC2 - MC5 - Lot de 1ère Urgence

En cas de commande, nous indiquer le numéro de la machine

N° Article	N° du plan.	Rep. du Plan	Désignation	Qu^té -
39.930	79687/68810	32-24	Lampe de synoptique	10
40.454	sans	sans	Lampe de hublot	2
39.862	79681/79685	9-0	Bobine d'électro-vanne 24V 50 HZ	1
39.863	79681/79685	9-0	Bobine d'électro-vanne 24V 60 HZ	1
sans	sans	sans	Fusible de 2 ampères	10
sans	sans	sans	Fusible de 4 ampères	10
sans	sans	sans	Fusible de 6 ampères	10
54.988	78.937	4-a	Support joint Avant	1
38.127	78.937	3-a	Joint Avant	1
76.732	78.937	2-a	Bague de frottement Avant	1
38.971	78.937/38	8a-5b	Roulement avant et arrière	2
70.279	78.937/38	5a-6b	Roulement avant et arrière	2
38.107	78.937/38	9-a	Rondelle blocage roulements	2
70.308	78.938	13-b	Joint de palier arrière	1
38.946	78.943	2-e	Joint de cylindre	1
32.502	78.943	6-e	Joint de couloir	1
78.560	78.942	2-f	Lame arrière	4
78.561	78.942	6-f	Lame intermédiaire	4
77.868	78.942	7-f	Lame avant	4
79.221	78.942	14-f	Lame droite (spéciale)	4
77.861	78.942	3-f	Vis blocage courte	10
70.402	78.942	11-f	Ecrou borgne	10
79.524	79.690	9-se	Palier bloc essorage	2
79.526	79.692	34-t	Palier plaque filière	2
48.152	79.693	2-u	Palier plaque filière	2
70.255	78.936	4-9	Courroie malaxage 40G-1400	1
39.747	78.940	4-a	Courroie barattage - 2500	1
70.499	80.663	10-j	Courroie d'alternateur barattage	1
70.522	sans	sans	Courroie d'alternateur malaxage	1
55.058	78.939	sans	Flexible variateur malaxage "ECONOMY"	1
55.058	78.939	18-c	Flexible variateur barattage "ECONOMY"	1
77.862	78.942	5-f	Vis blocage longue	10
			POMPE A CREME	
38.665	81.118	6-pc	Rotor } ensemble Stator } ensemble	1
39.637	81.118	1-pc	Liaison élastique	1
			POMPE INJECTION DOSAGE HUMIDITE TYPE M70.	
39.639	79.880	32-x	Diaphragme	1
39.084	79.880	33-x	Rondelle siège de diaphragme	1
			POMPE DOSEUSE TYPE A - MEMBRANE.	
			Pour ce type de pompe, consulter liste des pièces de rechange recommandées au folio spécial.	

ATTENTION : N'effectuez aucune intervention d'entretien sans que l'appareil soit complétement débranché.

CONTIMAB MC2 - MC5 - 1st urgency list

* With your order, please always mention the serial number of the machine

Article N°	Drawing N°	Drawing Position N°	Designation	Qu^ty
39.930	79687/68810	32-24	Bulbs for luminous panel	10
40.454	none	none	Window bulbs	2
39.862	79681/79585	9-0	Electro valve coil 24 V 50 HZ	1
39.863	79681/79685	9-0	Electro valve coil 24 V 60 HZ	1
none	none	none	Fuse 2 amp.	10
none	none	none	Fuse 4 amp.	10
none	none	none	Fuse 6 amp.	10
54.988	78.937	4-a	Front support seal	1
38.127	-"-	3-a	Front seal	1
76.732	-"-	2-a	Front chaffing ring	1
38.971	78937/38	8a-5b	Bearing for front & rear bearing	2
70.279	-"-	5a-6b	Bearing for front & rear bearing	2
38.107	-"-	9-a	Lock washer for ball bearing	2
70.308	78.938	13-b	Seal for rear bearing	1
38.946	78.943	2-e	Cylinder seal	1
32.502	78.943	6-e	Seal of the down chute	1
78.560	78.942	2-f	Rear blade	4
78.561	78.942	6-f	Intermediary blade	4
78.868	78.942	7-f	Front blade	4
79.221	78.942	14-f	Unstep blade "special"	4
77.861	78.942	3-f	Short screws of the beater blade	10
77.862	78.942	5-f	Long screws of the beater blade	10
70.402	78.942	11-f	Blocking nut for the blade	10
79.524	79.690	9-se	Bearing ring of the up chute block	2
79.526	79.692	34-t	Bearing ring of the draw plate	2
48.152	79.693	2-u	Bearing ring of the draw plate	2
70.255	78.936	4-g	Belt 4o G 1400 working	1
39.747	78.940	4-a	Belt 50 G 2500 churning	1
70.499	80.663	10-j	Belt alternator churning	1
70.522	none	none	Belt alternator working	1
55.058	78.939	none	Flexible variator working "ECONOMY"	1
55.058	78.939	18-c	Flexible variator churning "ECONOMY"	1
			CREAM PUMP	
38.665	81.118	6-pc	Rotor - Stator	1
39.637	81.118	1-pc	Flexible coupling	1
			DOSING PUMP TYPE M-70	
39.639	79.880	32-X	Diaphragm	1
39.084	79.880	33-X	Diaphragm washer	1
			DOSING PUMP m.R. Type A	
			For this kind of pump, see on the special folio the recommanded spare part list	

CARE ! Do not intervene on the machine without having previously disconnected it.

CONTIMAB SENIOR MC2-MC5 - 2nd urgency list

* With your orders, please always mention the serial number of the machine

Article N°	Drawing N°	Drawing Position N°	Designation	Qu ty
none	79687/68810	none	Bulb support	2
none	79.687	13-q	push button "start"	1
none	79.687	14-q	push button "stop"	1
XB2-AD-21	68.810	21-ms	block switch	1
XB2-AA-42	68.810	20-ms	red push button "stop"	1
XB2-AA-31	68.810	19-ms	green push button "start"	1
39.061	79.692	12-t	vacuometer	1
77.526	81.438	FE-4	Self purifying flexible length 150	1
77.528	81.438	FE-5	wash flexible 1st length 380	1
77.530	81.438	FE-6	wash flexible 2nd length 210	1
54.297	81.438	FE-2	wash flexible length 1600	1
39.859	79.681	22-k	manostat	1
70.031	79.682	15-l	dive-thermometer	1
none	79.682	23-l	dosing flexible	2
31.797	none	none	junction seal, 30/33	2
69.315	none	none	flexible seal	1
70.287	none	none	end contact of remote drive churning	2
38.335	78.941	46-h	External seal	1
38.984	78.941	30-h	cover seal	2
31.799	none	none	junction seal 40/43	1
79.426	79.689	14-r	self purifying seal	1
64.267	79.689	13-r	complete self purifying filter	
			CREAM PUMP	
none	81.118	17-pc	front proof bearing	1
none	81.118	18-pc	rear proof bearing	1
39.636	81.118	5-pc	plug	1
15.308	81.118	11-pc	chafing ring	1
none	81.118	2-pc	tightness ring	1
			VACUUM PUMP - 25002 -	
38.257	80.471	23-sv	ball bearing	1
37.008	80.471	24-sv	ball bearing	1
			DOSING PUMP MOISTURE - TYPE M 70	
41.522	77.414	none	Mini-switch	1
39.699	79.880	8X	needle roller	1
01-05-1017	79.880	7X	axle of the needle roller	1
39.869	79.880	27X	dial wheel	1
			DOSING PUMP mR - TYPE A	
			For this kind of pump, see on the special for to the recommanded spare part list	

Care ! Do not intervene on the machine, without previously having disconnected it.

CONTIMAB SENIOR MC7 - Lot de 1ère Urgence

* En cas de commande, nous indiquer le numéro de la machine.

N° Article	N° de plan	Rép. du Plan	Désignation	Qté
39.930	79687/68810	32-24	Lampe de synoptique	10
40.454	sans	sans	Lampe de hublot	2
39.862	79681/79685	9-0	Bobine d'électro-vanne 24V. 50HZ	1
39.863	79681/79685	9-0	Bobine d'électro-vanne 24V. 60HZ	1
sans	sans	sans	Fusibles 2 ampères	10
sans	sans	sans	Fusibles 4 ampères	10
sans	sans	sans	Fusibles 6 ampères	10
54.988	78.937	4-a	Support joint avant	1
38.127	78.937	3-a	Joint avant	1
76.732	78.937	2-a	Bague de frottement avant	1
38.971	78.937/38	8a-5b	Roulement avant et arrière	2
70.279	78.937/38	5a-6b	Roulement arrière et avant	2
38.107	78.937	9-a	Rondelle blocage roulements	2
70.308	78.938	13-b	Joint de palier arrière	1
38.946	78.943	2-e	Joint de cylindre	1
32.502	78.943	6-e	Joint de couloir	1
77.866	78.942	2-f	Lame arrière long. : 380	4
78.056	78.942	6-f	Lame intermédiaire long. : 225	4
77.868	78.942	7-f	Lame avant long. : 235	4
79.222	78.942	14-f	Lame droite (spéciale)	4
77.861	78.942	3-f	Vis blocage courte	10
77.862	78.942	5-f	Vis blocage longue	10
70.402	78.942	11-f	Ecrou borgne	10
79.524	79.690	9-se	Palier bloc essorage	2
79.526	79.692	34-t	Palier plaque filière	2
48.152	79.693	2-u	Palier plaque filière	2
70.255	78.936	4-g	Courroie malaxage 40G - 1400	1
39.747	78.940	4-a	Courroie barattage 50G - 2500	1
70.499	80.663	10-j	Courroie d'alternateur barattage	1
70.522	sans	sans	Courroie d'alternateur malaxage	1
55.058	78.939	sans	Flexible variateur malaxage "ECONOMY"	1
55.058	78.939	18-c	Flexible variateur barattage "ECONOMY"	1
			<u>POMPE A CREME</u>	
38.665	81.118	6-pc	Rotor / Stator (Ensemble	1
39.637	81.118	1-pc	Liaison élastique	1
			<u>POMPE INJECTION DOSAGE HUMIDITE TYPE M70</u>	
39.639	79.880	32-x	Diaphragme	1
39.084	79.880	33-x	Rondelle siège de diaphragme	1
			<u>POMPE DOSEUSE TYPE A - MEMBRANE.</u> Pour ce type de pompe, consulter liste des pièces de rechange recommandées au folio spécial.	

<u>ATTENTION</u> ! N'effectuez aucune intervention d'entretien sans que l'appareil soit complétement débranché.

CONTIMAB SENIOR MC 7 - Lot de 2ème Urgence

* En cas de commande, nous indiquer le numéro de la machine

N° Article	N° du Plan	Rep. du Plan	Désignation	Qu^té
				2
sans	79687/68810	sans	Support lampe	1
sans	79.687	13-q	Bouton poussoir "marche"	1
sans	79.687	14-q	Bouton poussoir "arrêt"	1
XB2-AD-21	68.810	21-ms	Commutateur noir à manette	1
XB2-AA-42	68.810	20-ms	Bouton poussoir rouge "arrêt"	1
XB2-AA-31	68.810	19-ms	Bouton poussoir vert "marche"	1
39.061	79.692	12-t	Vacuomètre	1
77.526	81.438	FE-4	Flexible auto-épurateur long. : 150	1
77.528	81.438	FE-5	Flexible 1er lavage long. : 380	1
77.530	81.438	FE-6	Flexible 2ème lavage long. : 210	1
54.297	81.438	FE-2a	Flexible eau long. : 1600	1
39.859	79.681	22-k	Manostat	1
	79.682	15-l	Thermo-plongeur	1
	79.682	23-l	Flexible dosage	2
31.797	sans	sans	Joint de raccord Ø 30/33	2
69.315	sans	sans	Joint d'étanchéité de flexible	1
70.287	sans	sans	Fin de course télécommande de barattage	2
39.087	78.941	11-h	Joint d'étanchéité AV.	2
38.335	78.941	46-h	Joint extérieur	1
38.984	78.941	30-h	Joint du couvercle	2
31.799	sans	sans	Joint de raccord 40/43	1
79.426	79.689	14-r	Joint auto-épurateur	1
64.267	79.689	13-r	Tamis complet	
			POMPE A CREME	1
sans	81.118	17-pc	Roulement avant étanche	1
sans	81.118	18-pc	Roulement arrière étanche	1
39.636	81.118	5-pc	Obturateur	2
15.308	81.118	11-pc	Bague d'usure	2
sans	81.118	2-pc	Bague d'étanchéité	
			POMPE A VIDE - 25002	1
38.257	80.471	23-sv	Roulement	1
37.008	80.471	23-sv	Roulement	
			POMPE INJECTION DOSAGE HUMIDITE TYPE M70.	1
41.552	77.414	sans	Mini-rupteur	1
39.649	79.880	8-X	Galet à aiguilles	1
01-05-1017	79.880	7-X	Axe de galet à aiguilles	1
39.869	79.880	27-X	Roue de cadran	
			POMPE DOSEUSE TYPE - A - MEMBRANE	
			Pour ce type de pompe, consulter liste de pièces de rechange recommandée au folio spécial.	
			POMPE EAU GLACEE - GROUPE MONOBLOC	
sans	81.347	16-pe	Bague d'étanchéité	1
sans	81.347	17-pe	Chemise de presse-étoupe joint "CYCLAM"	1
sans	81.347	15-pe	Interbague	1

ATTENTION ! N'effectuez aucune intervention d'entretien sans que l'appareil soit complétement débranché.

CONTIMAB SENIOR MC7 - 1st Urgency list

* With your order, please always mention the serial number of the machine

Article N°	Drawing N°	Drawing Position N°	Designation	Qu^ty
39.930	79687/68810	32-24	Bulbs for luminous control panel	10
40.454	none	none	Window-bulbs	2
39.862	79681/79685	9-0	Electro-valve coil 24 V 50 HZ	1
39.863	79681/79685	9-0	Electro-valve coil 24 V 60 HZ	1
none	none	none	Fuse 2 amp.	10
none	none	none	Fuse 4 amp.	10
none	none	none	Fuse 6 amp.	10
54.988	78.937	4-a	Front support seal	1
38.127	78.937	3-a	Front seal	1
76.732	78.937	2-a	Front chaffing ring	1
38.971	78937/38	8a-5b	Bearing for front & rear bearing	2
70.279	78937/38	8a-4b	Bearing for front & rear bearing	2
38.107	78.937	9-a	Lock-washer for ball bearing	2
70.308	78.938	13-b	Seal for rear bearing	1
38.946	78.943	2-e	Cylinder seal	1
32.502	78.943	6-e	Seal of the down chute	1
77.866	78.942	2-f	Rear blade length 380	4
78.056	78.942	6-f	Intermediary blade length 225	4
77.868	78.942	7-f	Front blade length 235	4
79.222	78.942	14-f	Unstep-blade "special"	4
77.861	78.942	3-f	Short screws of the beater blade	10
77.862	78.942	5-f	Long screws of the beater blade	10
none	78.942	11-f	Blocking nut for the blade	10
79.524	79.690	9-se	Bearing ring of the up chute block	2
79.526	79.692	34-t	Bearing ring of the draw plate	2
48.152	79.693	2-u	Bearing of the draw plate	2
70.255	78.936	4-g	Belt 40G 1400 - working	1
39.747	78.940	4-a	Belt 50G 2500 - churning	1
70.499	80.663	10-j	Belt alternator churning	1
70.522	none	none	Belt alternator working	1
55.058	78.939	none	Flexible variator working "ECONOMY"	1
55.058	78.939	18-c	Flexible variator churning "ECONOMY"	1
55.058	78.939	18-c	Flexible variator churning "ECONOMY"	1
			CREAM PUMP	
38.665	81.118	6-pc	Rotor - stator	1
39.637	81.118	1-pc	Flexible coupling	1
			DOSING PUMP MOISTURE TYPE M70	
39.639	79.880	32x	Diaphragm	1
39.084	79.880	33x	Diaphragm washer	1
			DOSING PUMP MOISTURE TYPE - DIAPHRAGM	
			For this kind of pump, see on the special folio the recommanded spare part list	

CARE ! Do not intervene on the machine, without previously having disconnected it.

CONTIMAB SENIOR MC7 - 2nd urgency list

* With your order, please always mention the serial number of the machine

Article N°	Drawing N°	Drawing Position N°	Designation	Qu^ty
39.087	78.941	11-h	Front seal	2
none	79687/68810	none	Bulb support	2
none	79.687	13-q	Push button "start"	1
none	79.687	14-q	Push button "stop"	1
XB2-AB-21	68.810	21-ms	Black switch	1
XB2-AA-42	68.810	20-ms	Red push button "stop"	1
XB2-AA-31	68.810	19-ms	Green push button "start"	1
39.061	79.692	12-t	Vacuometer	1
77.526	81.438	FE-4	Self-purifying flexible length 150	1
77.528	81.438	FE-5	Wash flexible 1st length 380	1
77.530	81.438	FE-6	Wash flexible 2nd length 210	1
54.297	81.438	FE-2	Wash flexible length 1600	1
39.859	79.681	22-k	Manostat	1
	77.682	15-l	Dive thermometer	1
	77.682	23-l	Dosing flexible	1
31.797	none	none	Junction seal 30/33	2
69.315	none	none	Flexible seal	2
70.287	none	none	End contact of the remote drive churning	1
39.087	78.941	11-h	Front seal	2
38.335	78.941	46-h	External seal	2
38.984	78.941	30-h	Cover Seal	1
31.799	none	none	Junction seal 40/43	2
79.426	79.689	14-r	Self purifying seal	1
64.267	79.689	13-r	Complete self purifying filter	1
			CREAM PUMP	
none	81.118	17-pc	Front proof bearing	1
none	81.118	18-pc	Rear proof bearing	1
39.636	81.118	5-pc	Plug	1
15.308	81.118	11-pc	Chafing ring	1
none	81.118	2-pc	Tightness ring	1
			VACUUM PUMP - 25002	
38.257	80.471	23-sv	Ball bearing	1
37.008	80.471	24-sv	Ball bearing	1
			DOSING PUMP MOISTURE - TYPE M70	
41.522	77.414	none	Mini-switch	1
39.649	79.880	8X	Needle roller	1
01-05-1017	79.880	17X	Axle of the needle roller	1
39.869	79.880	27X	Dial wheel	1
			DOSING PUMP m.R. TYPE A	
			For this kind of pump, see on the special folio the recommanded spare part list	

CARE ! Do not intervene on the machine, without having previously disconnected it.